압축공기 청정화기기

- **SAMU** (마이크로 세퍼레이터 유니트)
- **SAMG** (워터 세퍼레이터)
- **SAFL** (메인라인 필터)
- **SAM** (미스트 세퍼레이터)
- **SAMD** (마이크로 미스트 세퍼레이터)
- **SAMH** (프리필터부착 마이크로 미스트 세퍼레이터)
- **SAD402** (오토 드레인 밸브)
- **마이크로필터용 브라켓**
- **DPI** (차압계)

청정화기기 선정 가이드

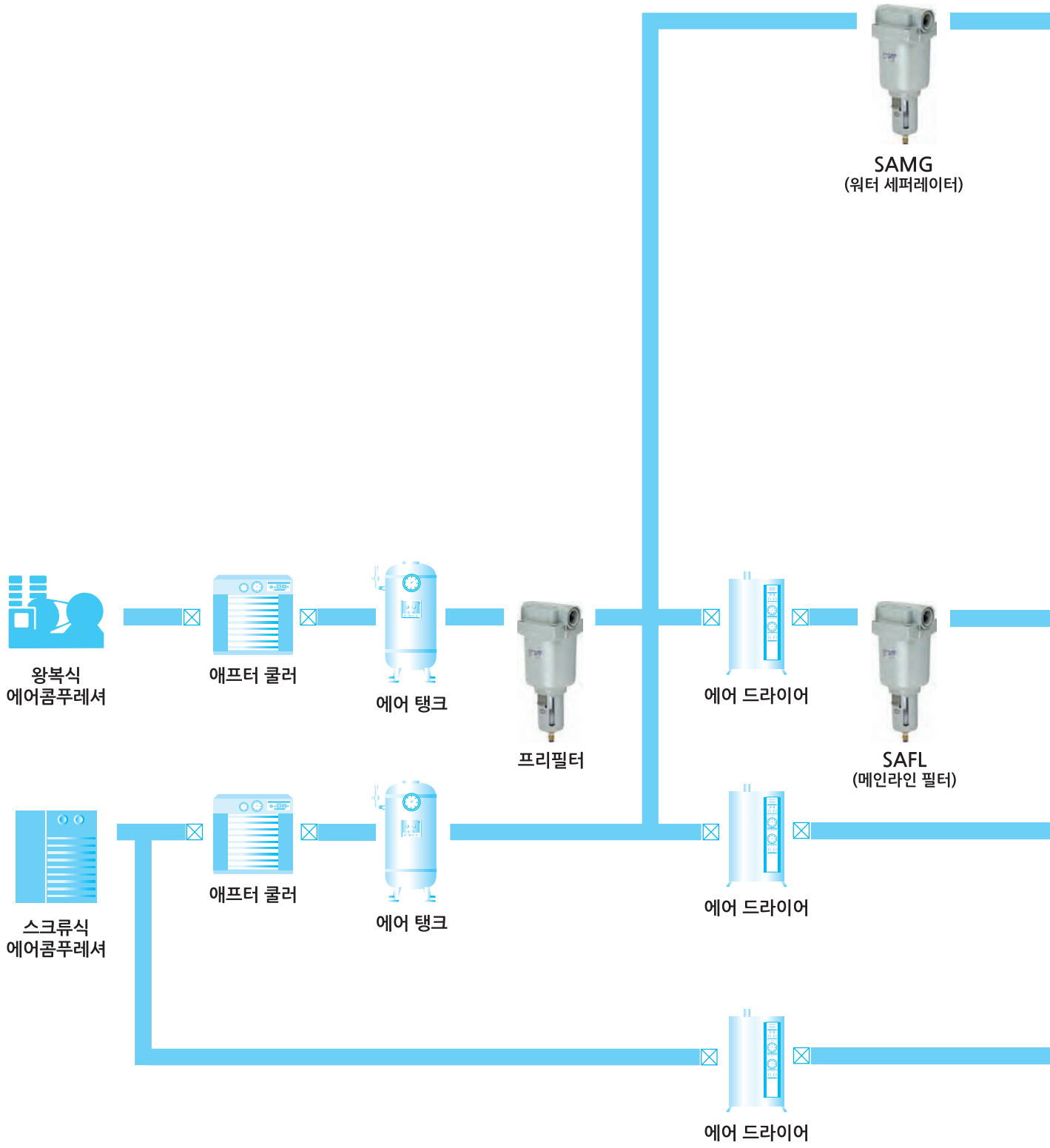
SAMG
(워터 세퍼레이터)
왕복식
에어콤푸레셔
애프터 쿨러
에어 탱크
프리필터
에어 드라이어
SAFL
(메인라인 필터)
스크류식
에어콤푸레셔
애프터 쿨러
에어 탱크
에어 드라이어
에어 드라이어

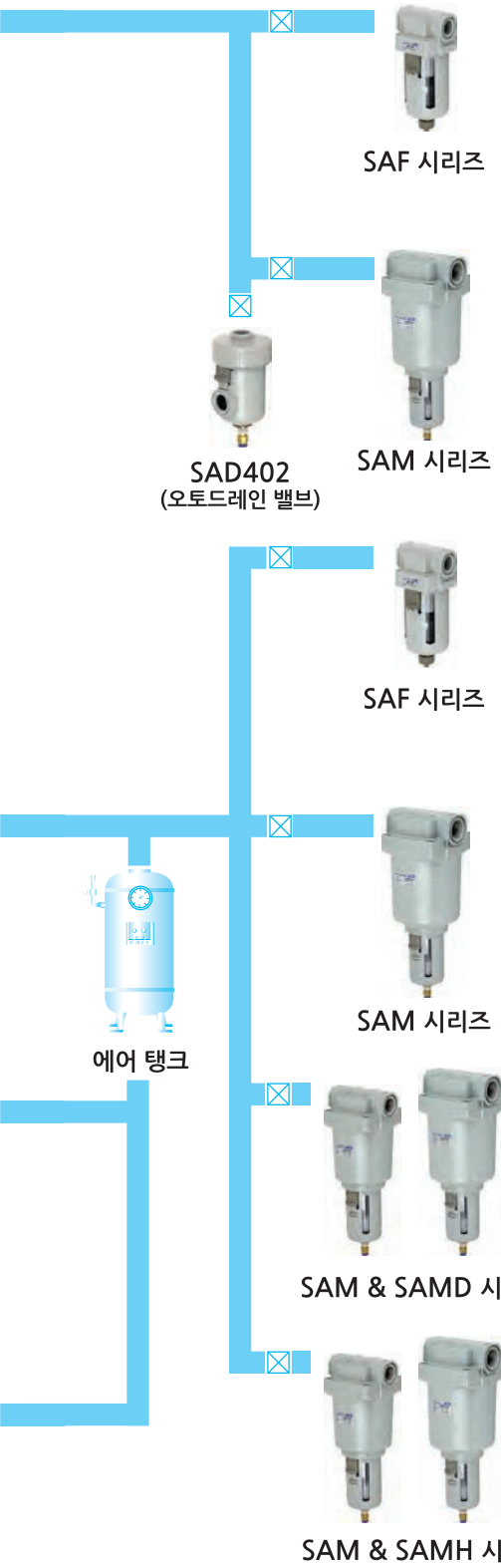

시스템	압축공기질	압축공기중의 불순물				적용용도 예
		수분	고형물질	유분	냄새	
에어필터	다소의 먼지, 수분 유분이 포함되어도 사용 가능한 곳	습도 100%	5㎛ 기타 2, 10 20, 40 70, 100	5 mgf/N㎥	오일 냄새 있음	• 일반산업용 자동화 장치구동 • 에어바이스, 척 • 청정일반(Air gun 등)
미스트 세퍼레이터	온도강하에 의하여 발생된 수분은 다소 포함되어도 좋으나, 먼지나 유분은 제거 되어야 할 곳	습도 100%	0.1㎛	1 mgf/N㎥	오일 냄새 있음	• 일반산업용 기기 (구동부 Metal seal) • 산업용 로보트
에어필터	수분은 제거되어야 하나 다소의 유분 및 먼지는 있어도 사용 가능한 곳	대기압 노점 -17℃ 이하	5㎛ 기타 2, 10 20, 40 70, 100	5 mgf/N㎥ (ANR)	오일 냄새 있음	• 일반산업용 자동화 장치구동 • 에어바이스, 척 • 청정일반(Air gun 등)
미스트 세퍼레이터	수분, 유분, 먼지가 제거되어야 할 경우	대기압 노점 -17℃ 이하	0.1㎛	1 mgf/N㎥ (ANR)	오일 냄새 있음	• 공정(process) • 일반도장 • 냉동, 건조, 일반
미스트 세퍼레이터 **마이크로 미스트 세퍼레이터**	수분, 유분, 먼지가 완전하게 제거되어야 할 경우	대기압 노점 -17℃ 이하	0.01㎛	0.01 mgf/N㎥ (ANR)	오일 냄새 있음	• 공기식 계측기 • 건조, 청정 (정밀부품)
미스트 세퍼레이터 **프리필터 마이크로 미스트 세퍼레이터**	수분, 유분, 먼지가 충분히 제거된 에어를 필요로 할 경우	대기압 노점 -17℃ 이하	0.01㎛	0.01 mgf/N㎥ (ANR)	오일 냄새 있음	• 정전 도장 • 고급도장 • 에어 베어링

노점온도 환산표

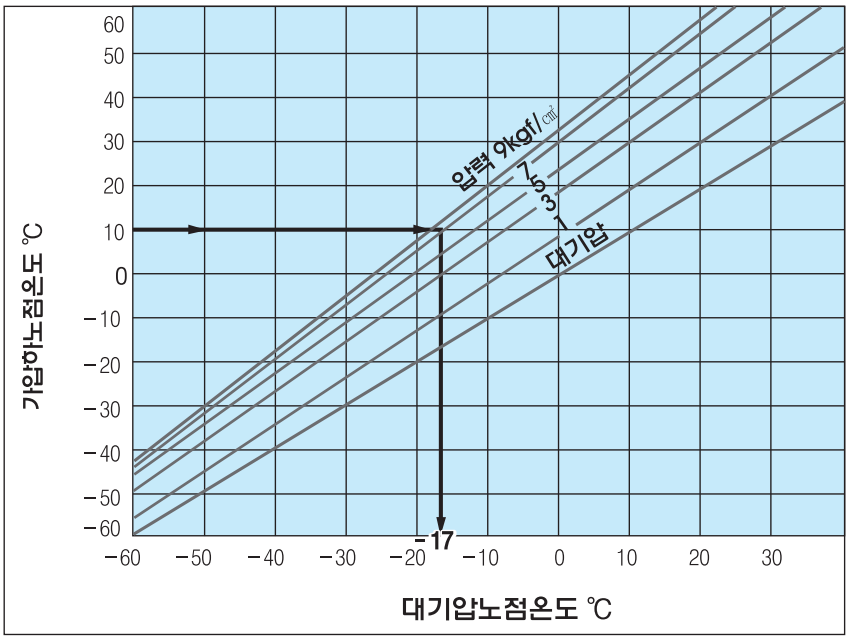

−선에 의해 정격에서의 가압하→대기압 환산을 나타냄.

가압하 노점 - 응축수량 산출

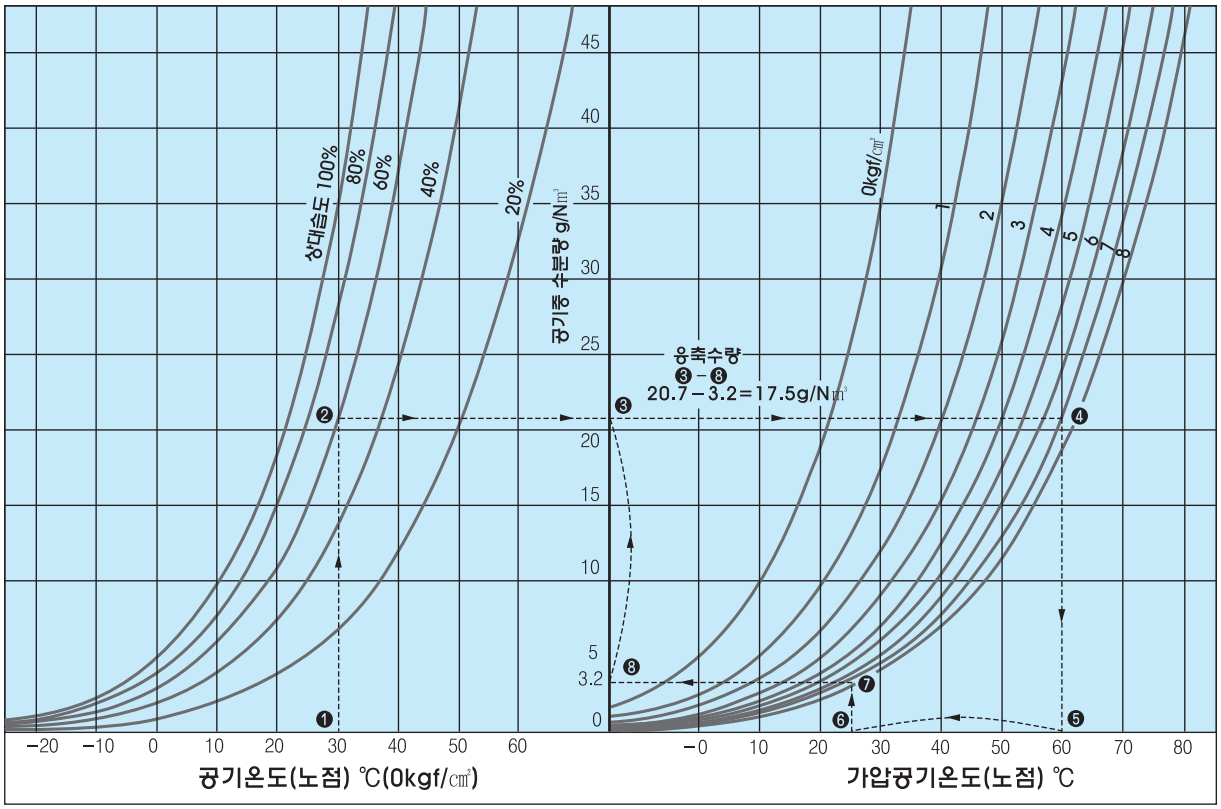

(예) 대기압하 30℃, 상대습도 60%의 습공기는 약 20.7g/Nm³의 수분을 갖는다.(❸) 이것을 7kgf/㎠까지 압축하면 공기의 노점은 60℃로 된다. (❶→❷→❸→❹→❺) 이것을 25℃까지 냉각하면 발생하는 응축수량은 17.5g/Nm³으로 된다.(❻→❼→❽→❸) 따라서 공기유량 3Nm³/min(22kw상당의 공기압축기)의 경우의 시간당 응축수량은 17.5×3×60=3,150gf/h로 된다.

압축공기 청정화기기 시리즈

SAMG / SAFL / SAM / SAMD / SAMH

> 150~850 시리즈
> 물분리 · 고형물분리 · 기름분리

SAU시리즈와 모듈형으로 조립가능

- 공간절약, 배관공수 절감!
- SAF, SAW, SAR, SAL시리즈와 모듈화
- 모듈화 몸체 사이즈 : 150, 250, 350, 450, 550

모듈화 관접속 구경(SAU시리즈와 조립시)

기호	사이즈	몸체 사이즈				
		150	250	350	450	550
01	1/8	●				
02	1/4	●	●			
03	3/8		●			
04	1/2			●		
06	3/4				●	●
10	1					●

물분리

SAMG (워터 세퍼레이터)

고형물분리 · 기름분리

SAFL (메인라인 필터)
SAM (미스트 세퍼레이터)
SAMD (마이크로 미스트 세퍼레이터)
SAMH (프리필터부착 마이크로 미스트 세퍼레이터)

마이크로 세퍼레이터 유니트 (SAMU)

SAMU150~550 시리즈

SAMU150

SAMU250

- SAMU시리즈는 물방울 제거전용 필터 SAMG와 고정도 여과필터 (0.1㎛+0.01㎛) SAMH 그리고 에어 레귤레이터 SAR의 조합으로서 압력제어와 함께 고정도의 여과가 가능해서 청정도가 높은 공기가 요구되는 장소나 기기에 적합한 제품입니다.
- SAMU시리즈는 모듈러타입으로 적은 공간과 손쉬운 배관연결이 가능합니다.

주문형식

SAMU 350 M - ○ 04 DG - PcS - S

① 마이크로 세퍼레이터 유니트

② **몸체 사이즈**
150 - 1/4
250 - 3/8
350 - 1/2
450 - 3/4
550 - 1

③ **취부방식**
M - 모듈라 스페이서 부착 브라켓
B - 모듈라 스페이서

④ **나사 종류**
무기호 - Rc(PT)
N - NPT
G - G(PF)

⑤ **관접속 구경**

기호	사이즈	몸체 사이즈				
		150	250	350	450	550
01	1/8	●				
02	1/4	●	●			
03	3/8		●			
04	1/2			●		
06	3/4				●	●
10	1					●

⑥ **부속품(옵션)**
무기호 - 수동 드레인 / 게이지없음
D - 오토 드레인

기호	드레인 연결방법	재질
D	원터치휘팅(Φ6mm)	아세탈
Dn	닛불(PT 1/8)	황동

G - 게이지

G	둥근형 게이지
Gs	사각매립형 게이지

⑦ **바울**
무기호 - 둥근판형 표시창 메탈바울 (MeF)
PcS - PC바울 + 스틸가드
MeP - 파이프형 표시창 메탈바울
주) 150, 250은 커버와 바울 일체형임(MeF형)

⑧ **부속품(옵션)**
무기호 - 없음
S - 차압계 부착

표시기호

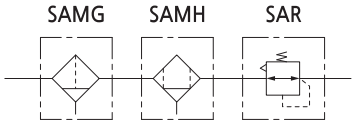

표준사양

조합구성기기	워터 세퍼레이터 + 프리필터부착 마이크로 미스트 세퍼레이터 + 레귤레이터
사용유체	압축공기
최고사용압력	10bar (1.0MPa)
보증내압력	15bar (1.5MPa)
주위온도 및 사용유체온도	-5~60℃ (동결없어야 함)
설정압력범위(SAR)	0.5~8.5bar (0.05~0.8MPa)
여과도	SAMG(99%수분제거) + SAMH(0.1+0.01μm)
엘리먼트 수명	2년 또는 압력강하가 1bar에 도달했을 때
구조(SAR)	릴리프타입

사용시 주의사항

① 사용유체는 압축공기를 사용하고, 그 이외의 유체에서 사용하는 경우는 당사로 확인하십시오.
② 필터는 2년 또는 압력강하가 1bar(0.1MPa)에 도달했을 때 교체하기를 권장합니다.
③ 바울의 재질이 폴리카보네이트인 경우 신나, 사염화탄소, 클로로포름, 초산에스텔, 시크로핵산, 트리클로로에틸렌, 황산, 유산등 화학약품의 사용 또는 약품에 노출된 환경에서의 사용은 피해 주십시오.
④ 바울이 부착되어 있는 기기는 바울을 아랫방향으로 하여 수직으로 설치해 주십시오. 드레인 배출 불량이나 적하를 확인할 수 없게 되는 경우가 있습니다.
⑤ 출구압력의 설정범위는 입구 압력의 85% 이하로 실행해 주십시오. 85%를 넘어서 설정하면 유량이나 입구압력 변동의 영향을 받기 쉬워지게 되어 불안정하게 됩니다.
⑥ 핸들을 이용한 압력설정은 상승방향으로 실행하며, 압력 설정 후에는 핸들을 잠궈 주십시오. 하강 방향으로 압력 을 설정하면 초기 설정압력 보다 낮아지는 경우가 있습니다. 핸들을 우회전하면 출구압력 상승, 좌회전하면 압력이 하강됩니다.
⑦ 오토드레인 사용시 드레인호스는 지름 4mm이상, 길이는 1m이내에서 사용해 주십시오. 또한 드레인호스 설치가 위쪽을 향하는 것을 피하여 주십시오.
⑧ 오토드레인 부착시는 1.5bar이상의 압력에서 사용하여 주십시오.
⑨ 오토드레인 고장시 원터치휘팅부를 수직방향으로 2~3회 작동시켜 주십시오.
⑩ 수동드레인의 경우 드레인의 액면이 측면지시선에 다다르면 드레인부 너트를 돌려서 드레인을 배출시켜 주십시오.

외형치수도(mm)

SAMU 150~250

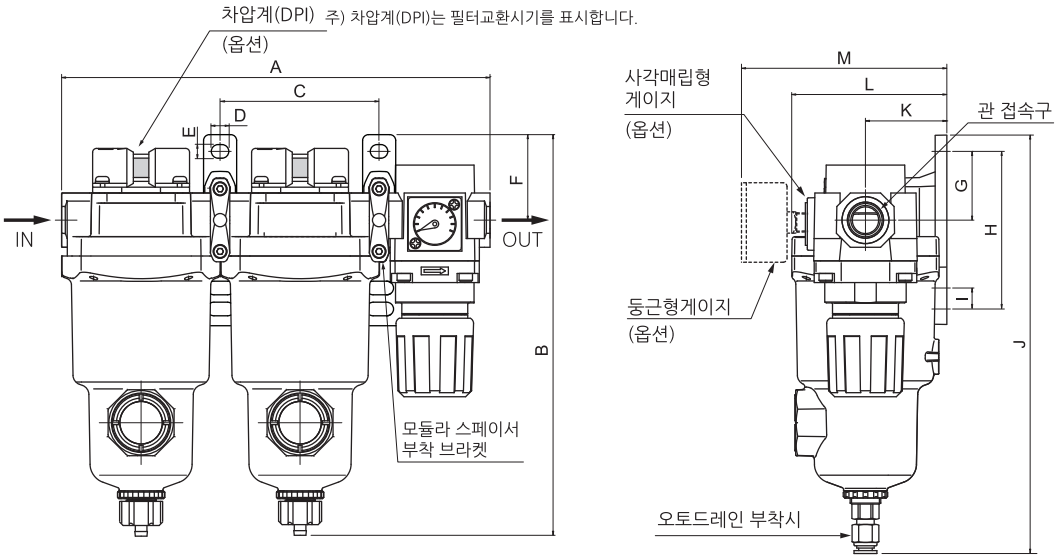

■ 기타 옵션 부착시 치수

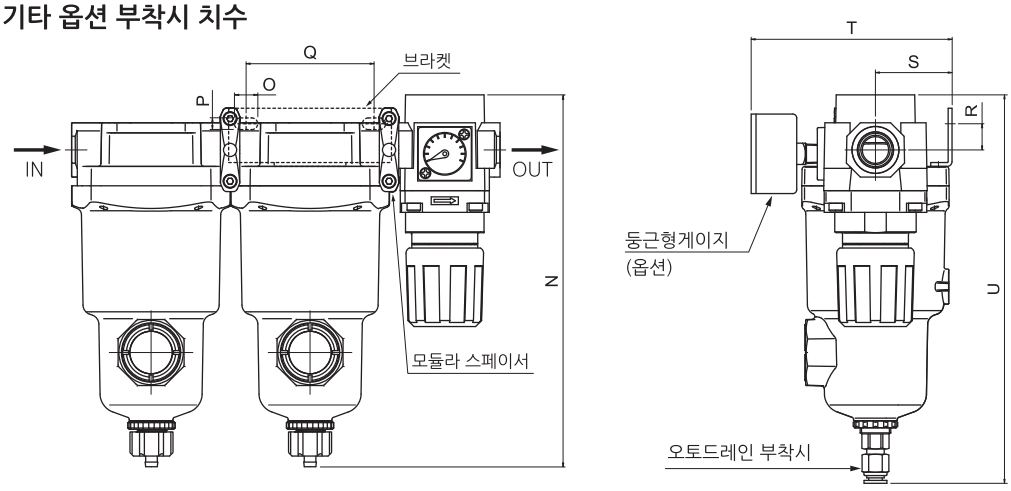

옵션	D : 오토드레인	게이지		S : 차압계
		G : 둥근형	Gs : 사각매립형	
품명	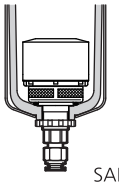 SAD400	 G40, R1/8	 Gs28	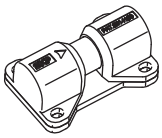

품명	관접속구경	A	B	C	D	E	F	G	H	I	J	K	L	M	N	O	P	Q	R	S	T	U
SAMU150	1/8, 1/4	177	178	67	6.5	5.5	30	24	57	9	185	35	66.5	90	176	9.5	6	56	19.7	33.6	88.6	183
SAMU250	1/4, 3/8	221	207	82	9	7	43.3	35	70	–	214	41	79	99	192	12	6	66	13.5	39.5	97.5	199

외형치수도(mm)

SAMU 350~550

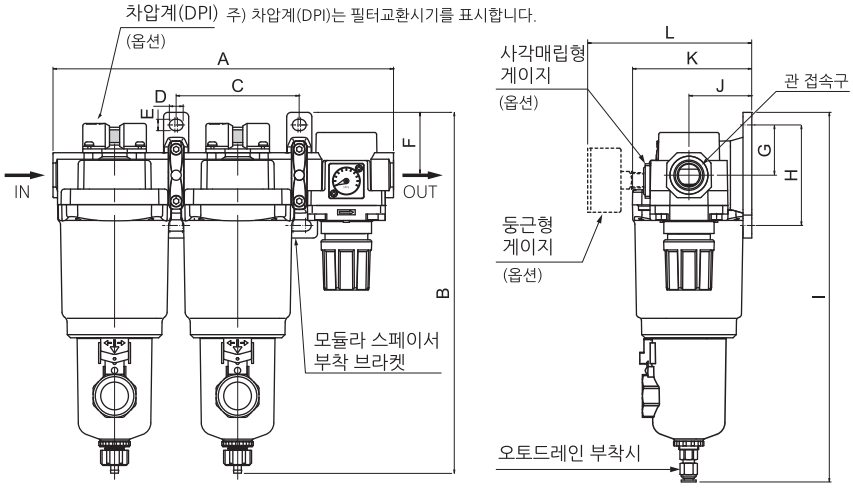

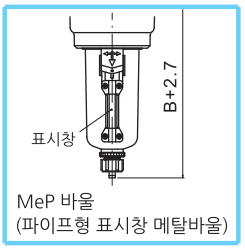

■ 기타 옵션 부착시 치수

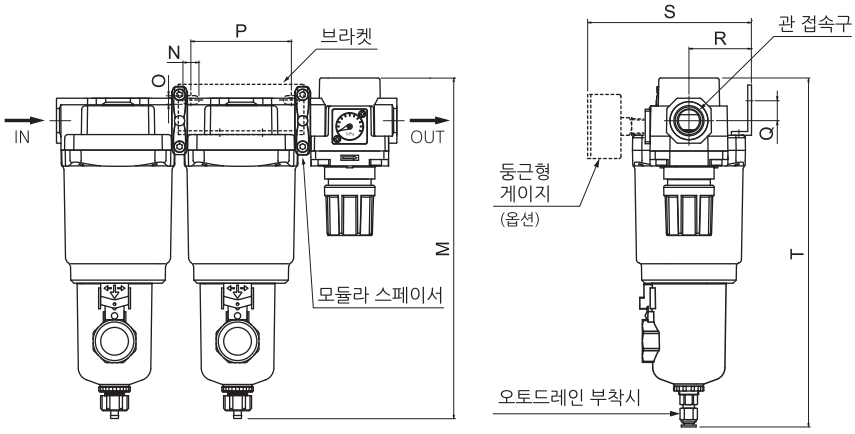

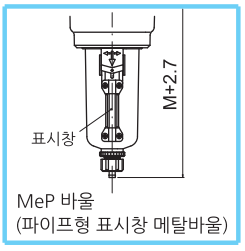

옵션	D : 오토드레인	게이지		S : 차압계
		G : 둥근형	Gs : 사각매립형	
품명	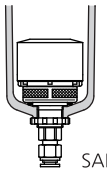 SAD400	 G50, R1/4	 Gs28	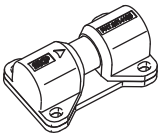

품명	관접속구경	A	B	C	D	E	F	G	H	I	J	K	L	M	N	O	P	Q	R	S	T
SAMU350	1/2	271	285.1	98	11	9	50	40	80	292.1	50	95	122	269	13	7	80	15.9	49.8	121.8	276
SAMU450	3/4	302.7	301.5	114	11	9	50	40	80	308.5	55	108	127	286	14	9	90	13.5	56.2	128.2	393
SAMU550	3/4, 1	355	350.2	130	13	11	62.7	50	100	357.2	70	131	148.5	330.4	17.6	8.8	100	21	64.5	143	337.4

워터 세퍼레이터 (SAMG)

SAMG150~850 시리즈

SAMG550 SAMG450 SAMG350 SAMG250 SAMG150

150~550시리즈는 다른기기와 모듈러 결합이 가능합니다.

- SAMG시리즈는 에어라인의 물방울 제거를 목적으로 합니다.
- SAMG시리즈는 물방울 제거전용 필터를 사용하여 수분을 99% 제거합니다.
- SAMG시리즈는 다음과 같은 조건에서 효과적입니다.
  1. 에어드라이어를 사용한 만큼 건조하지 않아도 좋은경우
  2. 설치장소의 제약으로 에어드라이어를 사용하지 못할 경우

주문형식

SAMG 350 - ◯ 03 BD - MeP - S

① 워터 세퍼레이터

② **몸체 사이즈**
- 150 - 1/8
- 250 - 1/4
- 350 - 1/2
- 450 - 3/4
- 550 - 1
- 650 - 1 1/2
- 850 - 2

③ **나사 종류**
- 무기호 - Rc(PT)
- N - NPT
- G - G(PF)

④ **관접속 구경**

기호	사이즈	몸체 사이즈						
		150	250	350	450	550	650	850
01	1/8	●						
02	1/4	●	●					
03	3/8		●	●				
04	1/2			●				
06	3/4				●	●		
10	1					●		
12	1 1/4						●	
14	1 1/2						●	●
20	2							●

⑤ **부속품(옵션)**
- 무기호 - 브라켓없음 / 수동 드레인
- B - 브라켓
- D - 오토 드레인

기호	드레인 연결방법	재질
D	원터치휘팅(Φ6mm)	아세탈
Dn	닛불(PT 1/8)	황동

⑥ **바울**
- 무기호 - 둥근판형 표시창 메탈바울 (MeF)
- PcS - PC바울 + 스틸가드
- MeP - 파이프형 표시창 메탈바울
  주) 150, 250은 커버와 바울 일체형임(MeF형)

⑦ **부속품(옵션)**
- 무기호 - 없음
- S - 차압계 부착

표시기호

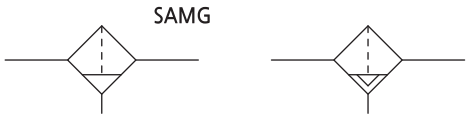

수동 드레인 오토 드레인

표준사양

사용유체	압축공기
최고사용압력	10bar (1.0MPa)
최저사용압력	1.5bar (0.15MPa)
보증내압력	15bar (1.5MPa)
주위온도 및 사용유체온도	5~60℃
수분제거율	99%
엘리먼트 수명	2년 또는 압력강하가 1bar에 도달했을 때

사용시 주의사항

① 워터 세퍼레이터는 액상 수분(물방울 등)을 제거하는 제품으로 습분(수증기)은 제거할 수 없습니다.

② 필터는 2년 또는 압력강하가 1bar(0.1MPa)에 도달했을 때 교체하기를 권장합니다.

③ 오토드레인 사용시 드레인호스는 지름 4mm이상, 길이는 1m이내에서 사용해 주십시오. 또한 드레인호스 설치가 위쪽을 향하는 것을 피하여 주십시오.

④ 오토드레인 부착시는 1.5bar이상의 압력에서 사용하여 주십시오.

⑤ 오토드레인 고장시 원터치휘팅부를 수직방향으로 2~3회 작동시켜 주십시오.

⑥ 수동드레인의 경우 드레인의 액면이 측면지시선에 다다르면 드레인부 너트를 돌려서 드레인을 배출시켜 주십시오.

유량특성

주) 최대유량선을 초과하는 압축공기를 보내면 사양을 만족할 수 없게 됩니다.

SAMG 150

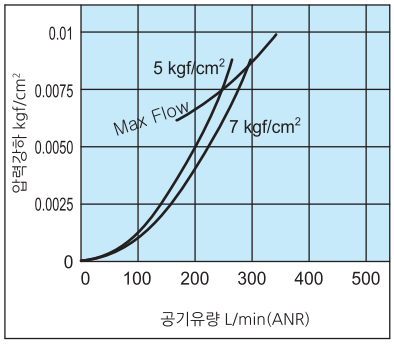

SAMG 250

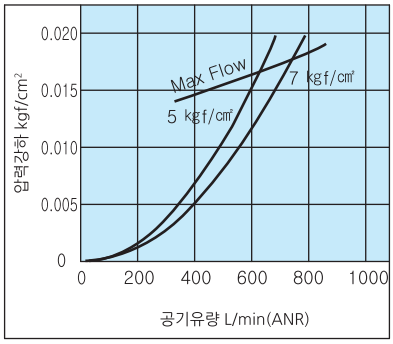

SAMG 350

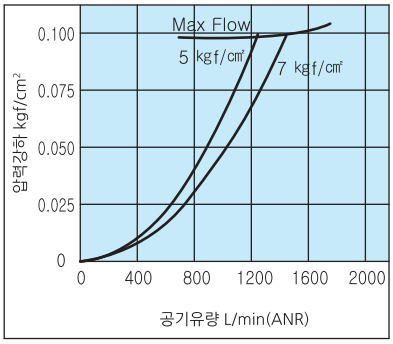

SAMG 450

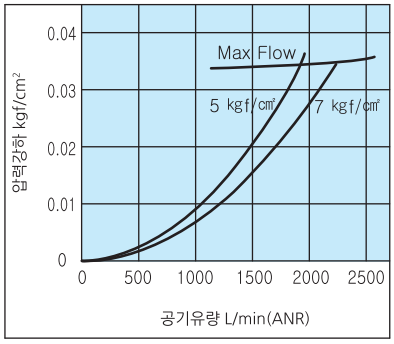

SAMG 550

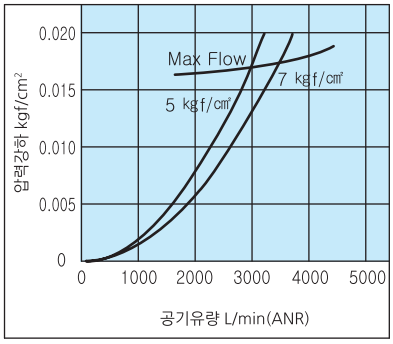

SAMG 650

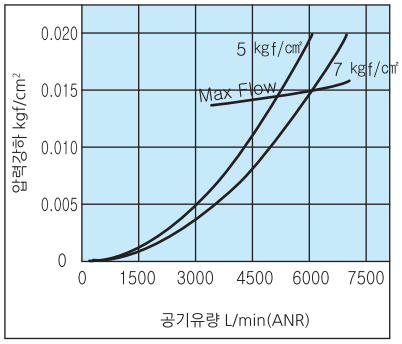

SAMG 850

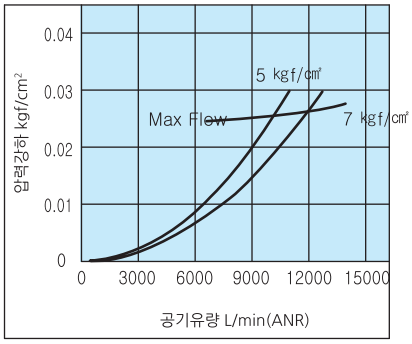

구조도

SAMG 150~250

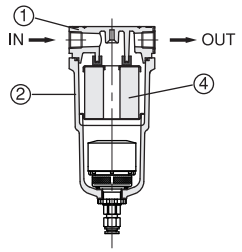

SAMG 350~550

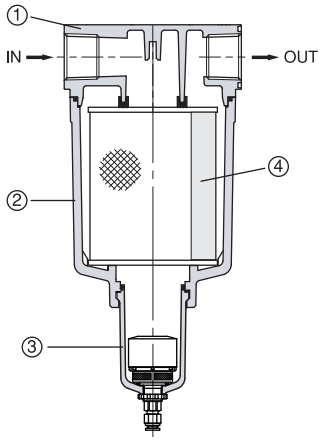

SAMG 650~850

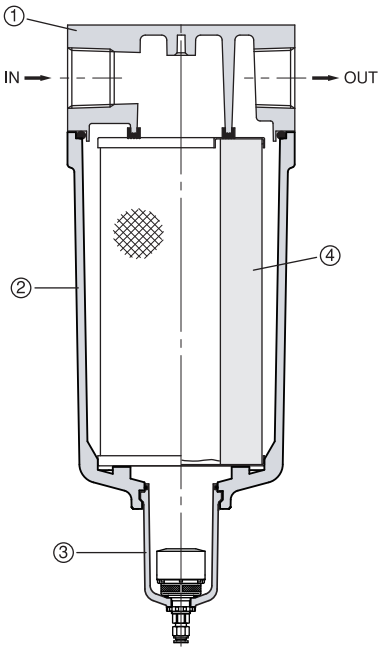

▪ 구성부품

No.	명 칭	재 질
①	보디	ALDC
②	하우징	ALDC
③	바울	ALDC(MeF type)
		ALDC(MeP type)

▪ 교환부품

No.	명 칭	부품명 & 사이즈(mm)(Φ x 높이)						
		AMG-EL150	AMG-EL250	AMG-EL350	AMG-EL450	AMG-EL550	AMG-EL650	AMG-EL850
④	필터	45 x 42	58 x 52.5	70 x 77	82 x 87	95 x 117	122 x 144	130 x 260

▪ **Sectional drawing (SAMG Filter)**

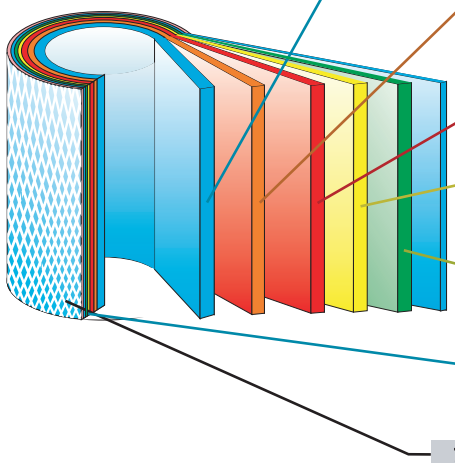

1) Porous Plastic Coalescing Stage
- Oleophilic Porous Plastic core.
- In addition to removing particulates down to 40㎛.

2) Water Catch Mesh Media
- Water aerosol catch coat mesh.

3) Water Catch Fiber
- Water aerosol catch Fiber.

4) HydroPhilic Laminated Glass Stage
- Water or Oil catch Fiber (13㎛).
- Remove oil and water aerosol from process air or gas.

5) Drain Layer
- Non-wetting fiber drain layer.

6) Porous Plastic Coalescing Stage
- In addition to removing particulates down to 40㎛.

7) Coated Mesh

외형치수도(mm)

SAMG 150~550

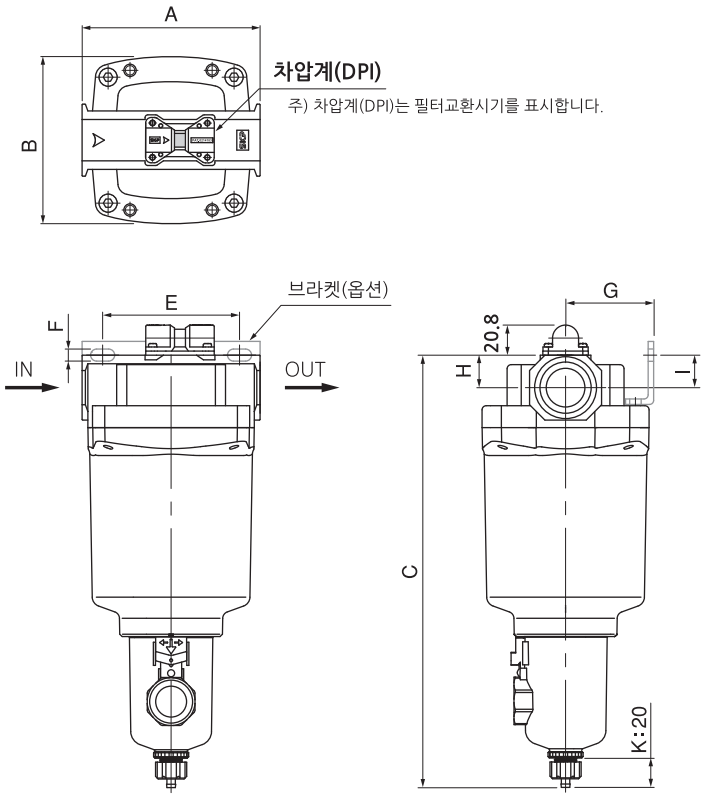

참고) 150, 250은 커버와 바울 일체형임(MeF형)

오토드레인 (옵션)

D : 원터치휘팅 부착 오토드레인

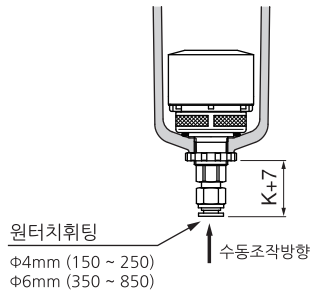

Dn : 닛불 부착 오토드레인

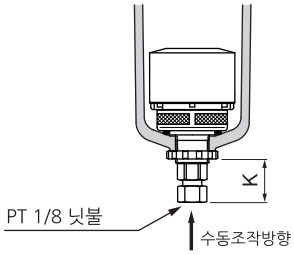

• MeP - 파이프형 표시창 메탈바울

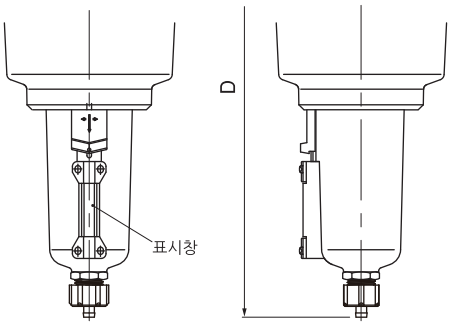

품명	관접속구경	A	B	높이(수동드레인)		E	F	G	H	I
				C(MeF)	D(MeP)					
SAMG 150	1/8, 1/4	67	66	158.5	-	56	6	33.6	10.5	19.7
SAMG 250	1/4, 3/8	82	76	177.7	-	66	6	39.5	14	13.5
SAMG 350	3/8, 1/2	98	90	253	273	80	7	49.8	17.9	15.9
SAMG 450	3/4	114	106	271.3	291.3	90	9	56.2	19.8	15.3
SAMG 550	3/4, 1	130	122	311.2	331.2	100	8.8	64.5	23.7	21

외형치수도(mm)

SAMG 650~850

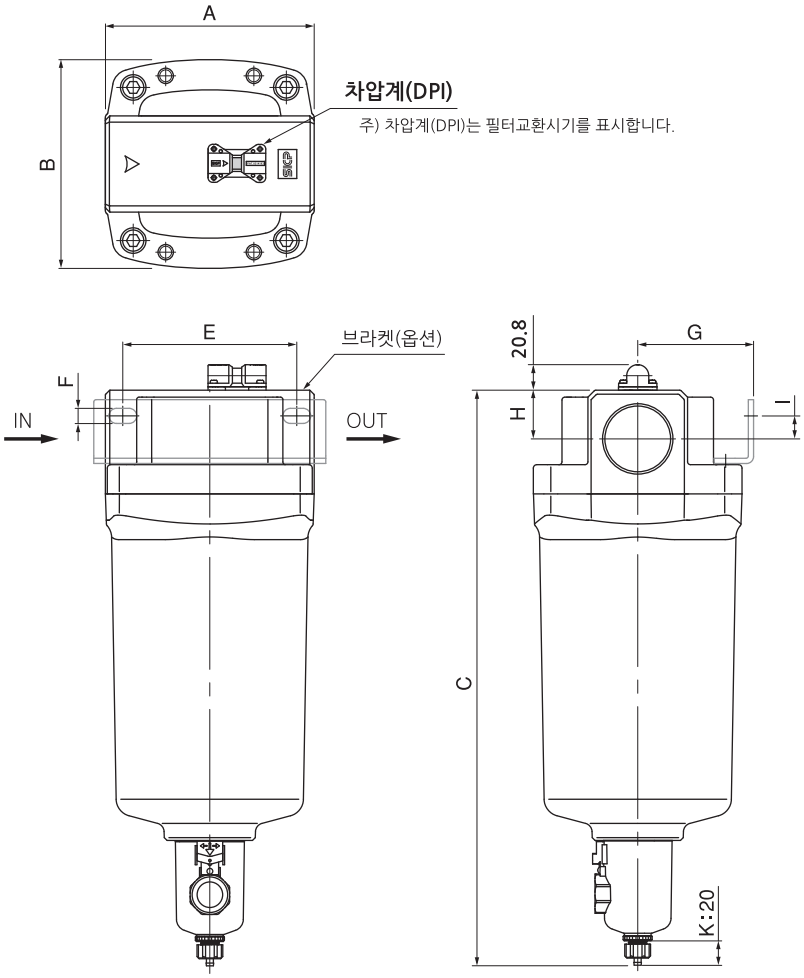

오토드레인 (옵션)

D : 원터치휘팅 부착 오토드레인

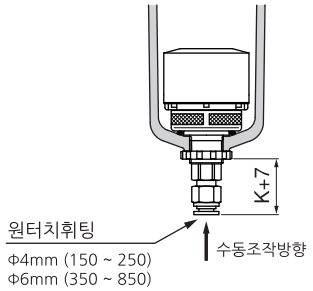

Dn : 닛불 부착 오토드레인

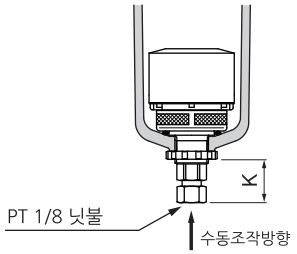

• MeP - 파이프형 표시창 메탈바울

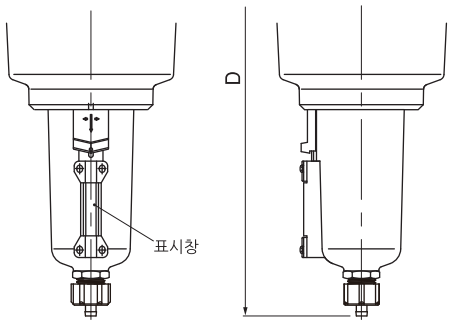

품명	관접속구경	A	B	높이(수동드레인)		E	F	G	H	I
				C(MeF)	D(MeP)					
SAMG 650	1 1/4, 1 1/2	160	160	361.2	381.2	150	13	93	32	27
SAMG 850	1 1/2, 2	180	180	490.7	510.7	150	13	100	42	20

메인라인 필터 (SAFL)

SAFL150~850 시리즈

SAFL850

SAFL650

150~550시리즈는 다른기기와 모듈러 결합이 가능합니다.

- SAFL시리즈는 메인라인에 설치하며, 압축공기중의 기름, 수분, 이물질등을 제거하여, 하류에 위치한 드라이어의 기능을 향상시키고, 정밀필터의 수명을 연장시키며, 기기의 트러블을 사전에 방지합니다.

주문형식

SAFL 350 - ◯ 03 BD - MeP - S

① 메인라인 필터

② **몸체 사이즈**
150 - 1/8
250 - 1/4
350 - 1/2
450 - 3/4
550 - 1
650 - 1 1/2
850 - 2

③ **나사 종류**
무기호 - Rc(PT)
N - NPT
G - G(PF)

④ **관접속 구경**

기호	사이즈	몸체 사이즈						
		150	250	350	450	550	650	850
01	1/8	●						
02	1/4	●	●					
03	3/8		●	●				
04	1/2			●				
06	3/4				●	●		
10	1					●		
12	1 1/4						●	
14	1 1/2						●	●
20	2							●

⑤ **부속품(옵션)**
무기호 - 브라켓없음 / 수동 드레인
B - 브라켓
D - 오토 드레인

기호	드레인 연결방법	재질
D	원터치휘팅(Φ6mm)	아세탈
Dn	닛불(PT 1/8)	황동

⑥ **바울**
무기호 - 둥근판형 표시창 메탈바울 (MeF)
PcS - PC바울 + 스틸가드
MeP - 파이프형 표시창 메탈바울
주) 150, 250은 커버와 바울 일체형임(MeF형)

⑦ **부속품(옵션)**
무기호 - 없음
S - 차압계 부착

표시기호

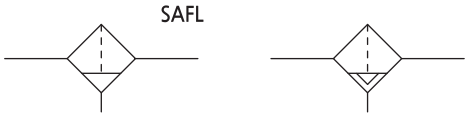

수동 드레인　　오토 드레인

표준사양

사용유체	압축공기
최고사용압력	10bar (1.0MPa)
최저사용압력	1.5bar (0.15MPa)
보증내압력	15bar (1.5MPa)
주위온도 및 사용유체온도	5~60℃
여과도	1 μm (포집효율 99%)
엘리먼트 수명	2년 또는 압력강하가 1bar에 도달했을 때

사용시 주의사항

① 사용유체는 압축공기를 사용하고, 그 이외의 유체에서 사용하는 경우는 당사로 확인하십시오.
② 필터는 2년 또는 압력강하가 1bar(0.1MPa)에 도달했을 때 교체하기를 권장합니다.
③ 오토드레인 사용시 드레인호스는 지름 4mm이상, 길이는 1m이내에서 사용해 주십시오. 또한 드레인호스 설치가 위쪽을 향하는 것을 피하여 주십시오.
④ 오토드레인 부착시는 1.5bar이상의 압력에서 사용하여 주십시오.
⑤ 오토드레인 고장시 원터치휘팅부를 수직방향으로 2~3회 작동시켜 주십시오.
⑥ 수동드레인의 경우 드레인의 액면이 측면지시선에 다다르면 드레인부 너트를 돌려서 드레인을 배출시켜 주십시오.

유량특성

엘리먼트 기름포화 상태

주) 최대유량선을 초과하는 압축공기를 보내면 사양을 만족할 수 없게 됩니다.

SAFL 150

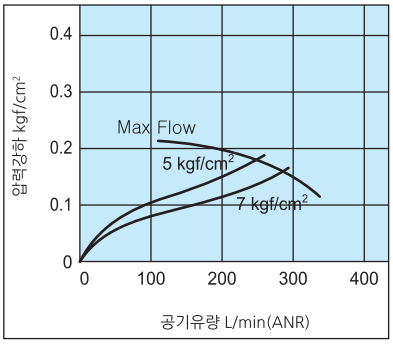

SAFL 250

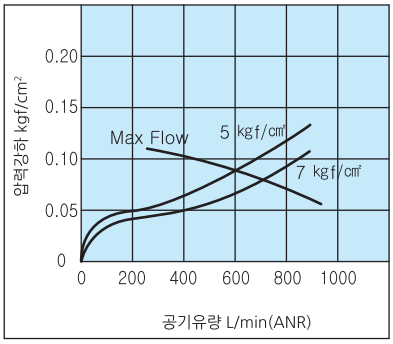

SAFL 350

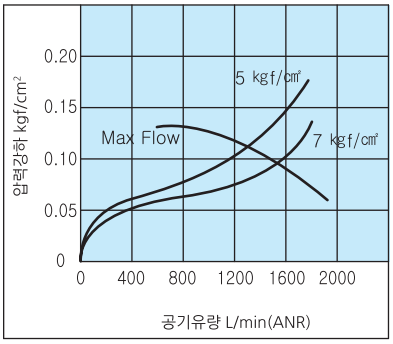

SAFL 450

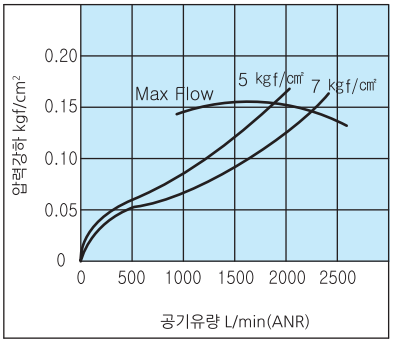

SAFL 550

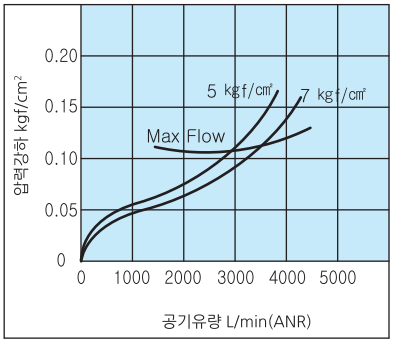

SAFL 650

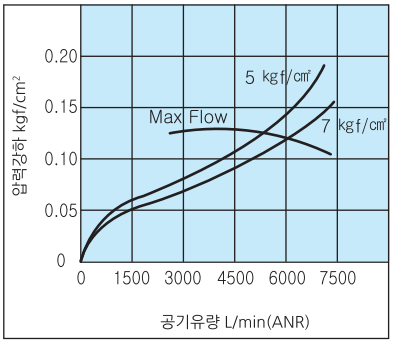

SAFL 850

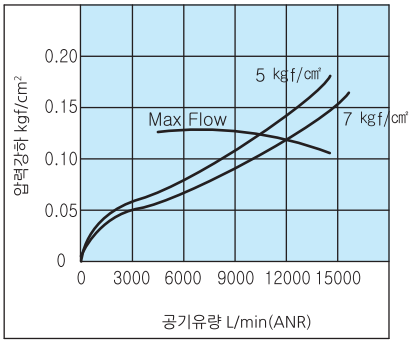

구조도

SAFL 150~250

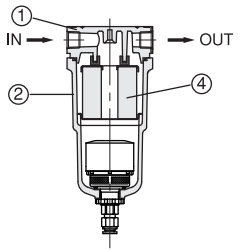

SAFL 350~550

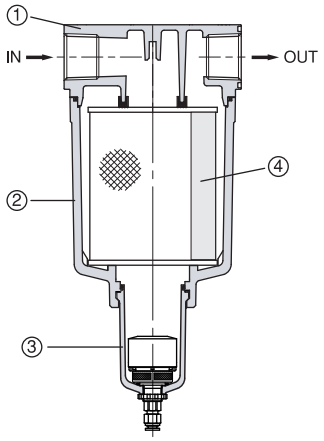

SAFL 650~850

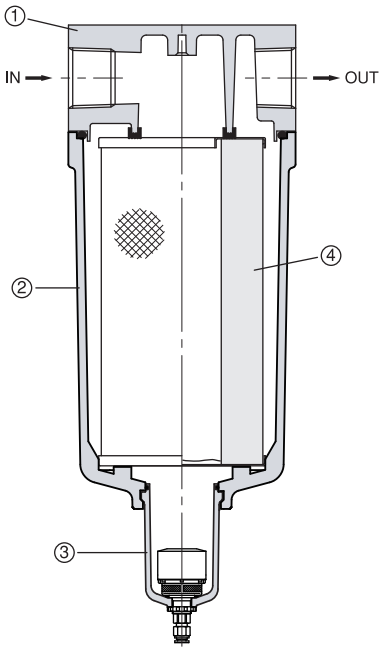

▪ 구성부품

No.	명 칭	재 질
①	보디	ALDC
②	하우징	ALDC
③	바울	ALDC(MeF type)
		ALDC(MeP type)

▪ 교환부품

No.	명 칭	부품명 & 사이즈(mm)(Φ x 높이)						
		AFL-EL150	AFL-EL250	AFL-EL350	AFL-EL450	AFL-EL550	AFL-EL650	AFL-EL850
④	필터	45 x 42	58 x 52.5	70 x 77	82 x 87	95 x 117	122 x 144	130 x 260

▪ Sectional drawing (SAMG Filter)

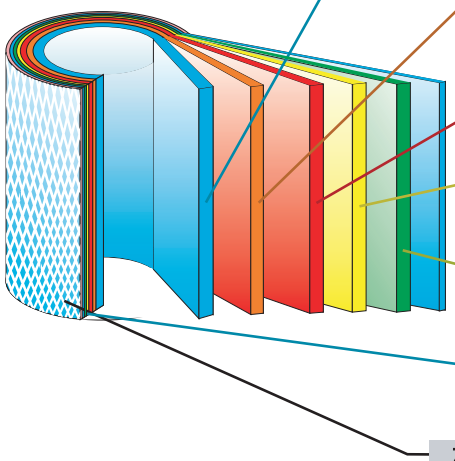

1) Porous Plastic Coalescing Stage
- Oleophilic Porous Plastic core.
- In addition to removing particulates down to 40㎛.

2) Water Catch Mesh Media
- Water aerosol catch coat mesh.

3) Water Catch Fiber
- Water aerosol catch Fiber.

4) HydroPhilic Laminated Glass Stage
- Water or Oil catch Fiber (13㎛).
- Remove oil and water aerosol from process air or gas.

5) Drain Layer
- Non-wetting fiber drain layer.

6) Porous Plastic Coalescing Stage
- In addition to removing particulates down to 40㎛.

7) Coated Mesh

외형치수도(mm)

SAFL 150~550

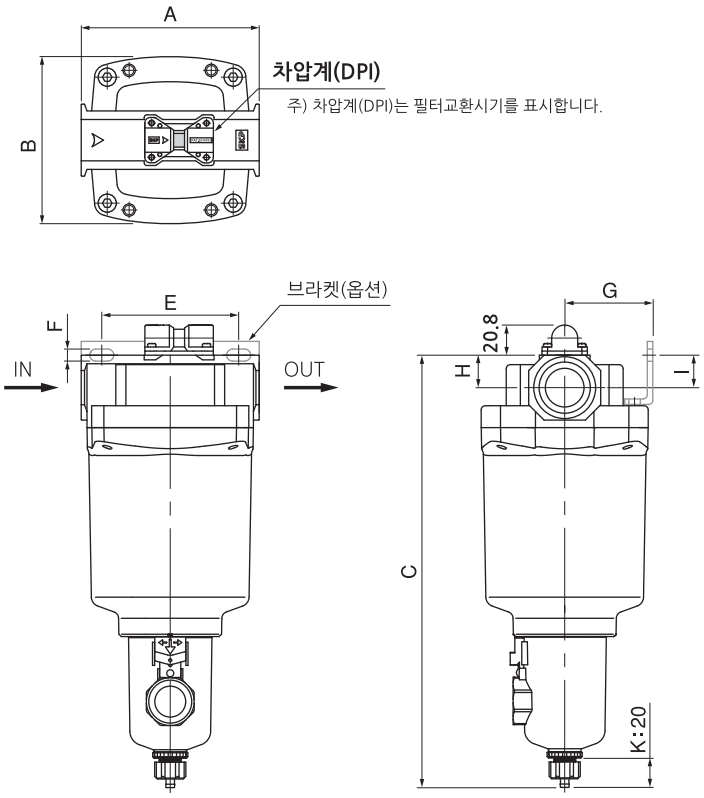

참고) 150, 250은 커버와 바울 일체형임(MeF형)

오토드레인 (옵션)

D : 원터치휘팅 부착 오토드레인

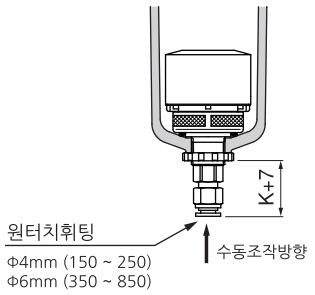

Dn : 닛불 부착 오토드레인

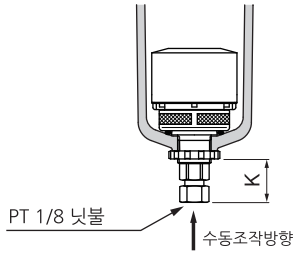

• **MeP** - 파이프형 표시창 메탈바울

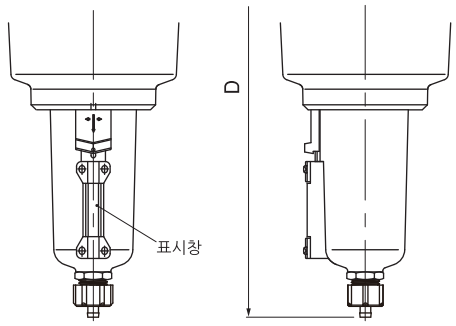

품명	관접속구경	A	B	높이(수동드레인)		E	F	G	H	I
				C(MeF)	D(MeP)					
SAFL 150	1/8, 1/4	67	66	158.5	-	56	6	33.6	10.5	19.7
SAFL 250	1/4, 3/8	82	76	177.7	-	66	6	39.5	14	13.5
SAFL 350	3/8, 1/2	98	90	253	273	80	7	49.8	17.9	15.9
SAFL 450	3/4	114	106	271.3	291.3	90	9	56.2	19.8	15.3
SAFL 550	3/4, 1	130	122	311.2	331.2	100	8.8	64.5	23.7	21

외형치수도(mm)

SAFL 650~850

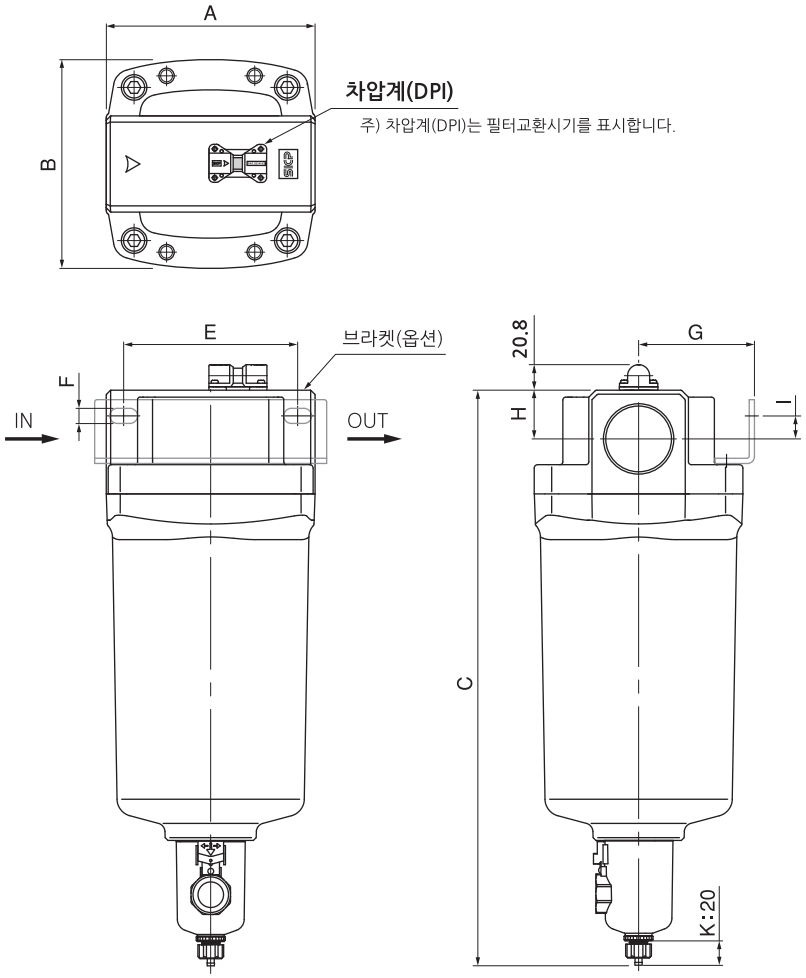

오토드레인 (옵션)

D : 원터치휘팅 부착 오토드레인

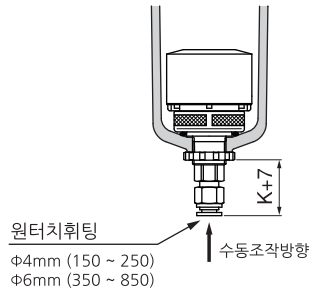

Dn : 닛불 부착 오토드레인

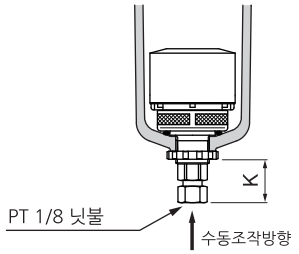

• MeP - 파이프형 표시창 메탈바울

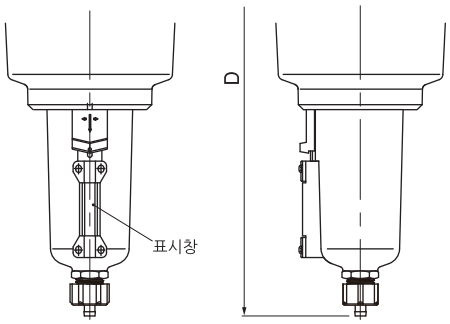

품명	관접속구경	A	B	높이(수동드레인)		E	F	G	H	I
				C(MeF)	D(MeP)					
SAFL 650	1 1/4, 1 1/2	160	160	361.2	381.2	150	13	93	32	27
SAFL 850	1 1/2, 2	180	180	490.7	510.7	150	13	100	42	20

미스트 세퍼레이터 (SAM)

SAM150~850 시리즈

150~550시리즈는 다른기기와 모듈러 결합이 가능합니다.

- SAM시리즈는 통상 에어필터로는 여과가 곤란한 오일 미스트를 분리, 제거하여 0.1㎛ 이상의 녹 • 먼지 • 카본 등의 미립자 고형물을 제거 합니다.
- SAM시리즈는 파일럿타입이나 메탈실 타입의 밸브를 구동하는 공기원에 적합한 필터입니다.

주문형식

SAM 350 - ◯ 03 BD - MeP - S

① 미스트 세퍼레이터

② **몸체 사이즈**
150 - 1/8
250 - 1/4
350 - 1/2
450 - 3/4
550 - 1
650 - 1 1/2
850 - 2

③ **나사 종류**
무기호 - Rc(PT)
N - NPT
G - G(PF)

④ **관절속 구경**

기호	사이즈	몸체 사이즈						
		150	250	350	450	550	650	850
01	1/8	●						
02	1/4	●	●					
03	3/8		●	●				
04	1/2			●				
06	3/4				●	●		
10	1					●		
12	1 1/4						●	
14	1 1/2						●	●
20	2							●

⑤ **부속품(옵션)**
무기호 - 브라켓없음 / 수동 드레인
B - 브라켓
D - 오토 드레인

기호	드레인 연결방법	재질
D	원터치휘팅(Φ6mm)	아세탈
Dn	닛불(PT 1/8)	황동

⑥ **바울**
무기호 - 둥근판형 표시창 메탈바울 (MeF)
PcS - PC바울 + 스틸가드
MeP - 파이프형 표시창 메탈바울
주) 150, 250은 커버와 바울 일체형임(MeF형)

⑦ **부속품(옵션)**
무기호 - 없음
S - 차압계 부착

표시기호

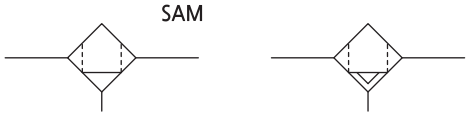

수동 드레인　　오토 드레인

표준사양

사용유체	압축공기
최고사용압력	10bar (1.0MPa)
최저사용압력	1.5bar (0.15MPa)
보증내압력	15bar (1.5MPa)
주위온도 및 사용유체온도	5~60℃
여과도	0.1 μm (포집효율 99%)
엘리먼트 수명	2년 또는 압력강하가 1bar에 도달했을 때

사용시 주의사항

① 사용유체는 압축공기를 사용하고, 그 이외의 유체에서 사용하는 경우는 당사로 확인하십시오.

② 필터는 2년 또는 압력강하가 1bar(0.1MPa)에 도달했을 때 교체하기를 권장합니다.

③ 오토드레인 사용시 드레인호스는 지름 4mm이상, 길이는 1m이내에서 사용해 주십시오. 또한 드레인호스 설치가 위쪽을 향하는 것을 피하여 주십시오.

④ 오토드레인 부착시는 1.5bar이상의 압력에서 사용하여 주십시오.

⑤ 오토드레인 고장시 원터치휘팅부를 수직방향으로 2~3회 작동시켜 주십시오.

⑥ 수동드레인의 경우 드레인의 액면이 측면지시선에 다다르면 드레인부 너트를 돌려서 드레인을 배출시켜 주십시오.

유량특성

엘리먼트 기름포화 상태

주) 최대유량선을 초과하는 압축공기를 보내면 사양을 만족할 수 없게 됩니다.

SAM 150

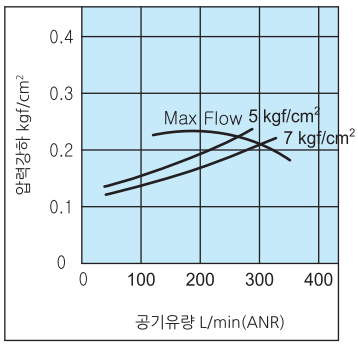

SAM 250

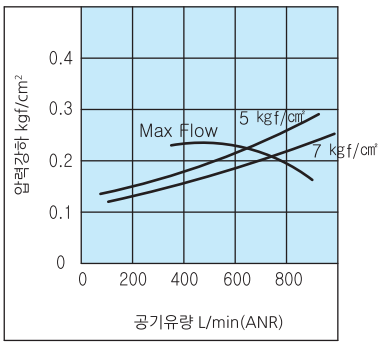

SAM 350

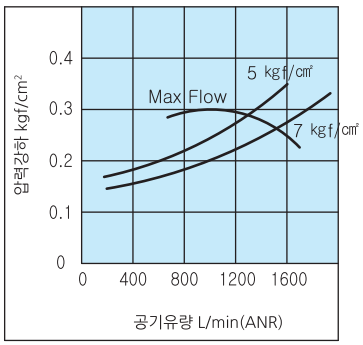

SAM 450

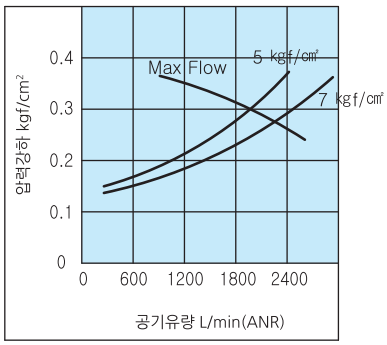

SAM 550

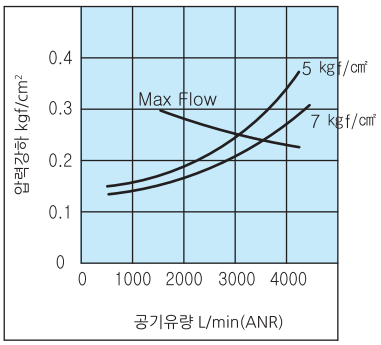

SAM 650

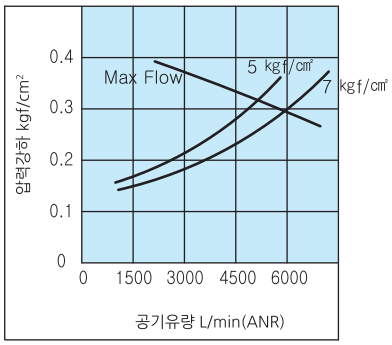

SAM 850

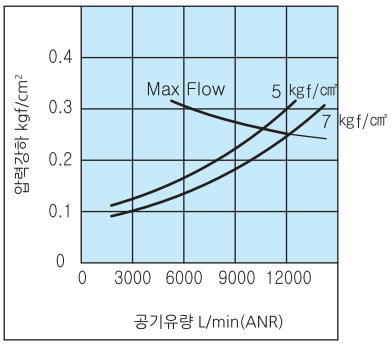

구조도

SAM 150~250

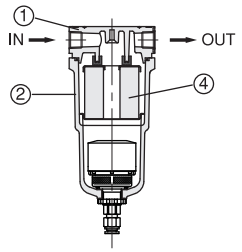

SAM 350~550

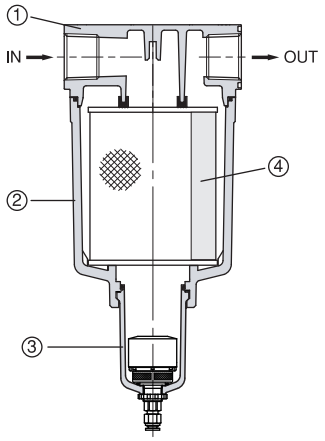

SAM 650~850

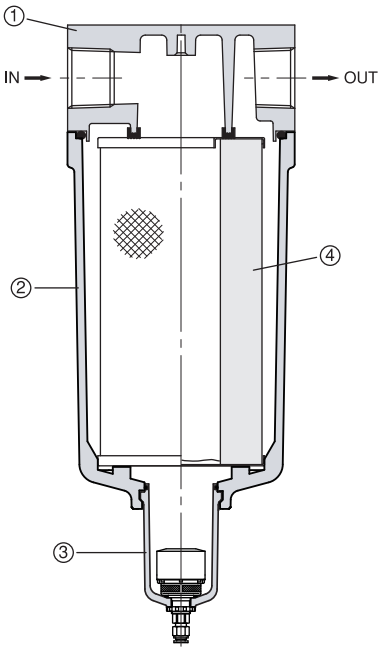

▪ 구성부품

No.	명 칭	재 질
①	보디	ALDC
②	하우징	ALDC
③	바울	ALDC(MeF type)
		ALDC(MeP type)

▪ 교환부품

No.	명 칭	부품명 & 사이즈(mm)(Φ x 높이)						
		AM-EL150	AM-EL250	AM-EL350	AM-EL450	AM-EL550	AM-EL650	AM-EL850
④	필터	45 x 42	58 x 52.5	70 x 77	82 x 87	95 x 117	122 x 144	130 x 260

▪ **Sectional drawing (SAMG Filter)**

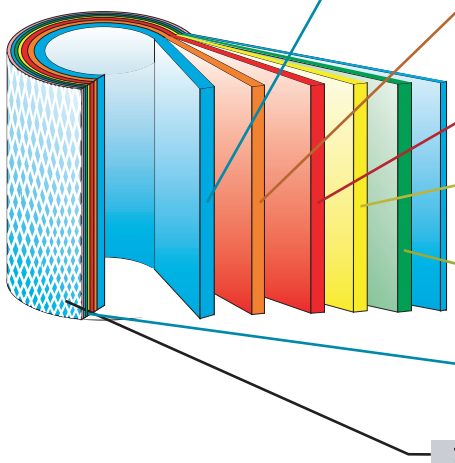

1) Porous Plastic Coalescing Stage
- Oleophilic Porous Plastic core.
- In addition to removing particulates down to 40㎛.

2) Water Catch Mesh Media
- Water aerosol catch coat mesh.

3) Water Catch Fiber
- Water aerosol catch Fiber.

4) HydroPhilic Laminated Glass Stage
- Water or Oil catch Fiber (13㎛).
- Remove oil and water aerosol from process air or gas.

5) Drain Layer
- Non-wetting fiber drain layer.

6) Porous Plastic Coalescing Stage
- In addition to removing particulates down to 40㎛.

7) Coated Mesh

외형치수도(mm)

SAM 150~550

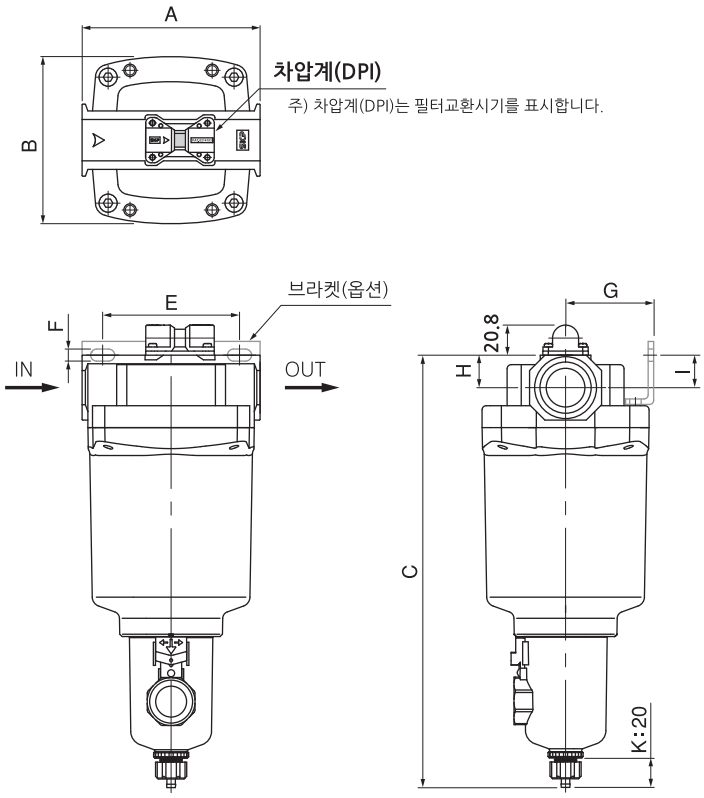

참고) 150, 250은 커버와 바울 일체형임(MeF형)

오토드레인 (옵션)

D : 원터치휘팅 부착 오토드레인

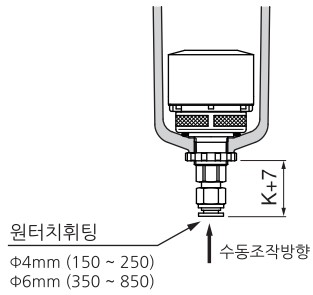

Dn : 닛불 부착 오토드레인

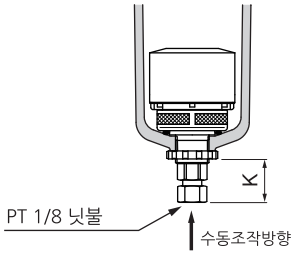

• MeP - 파이프형 표시창 메탈바울

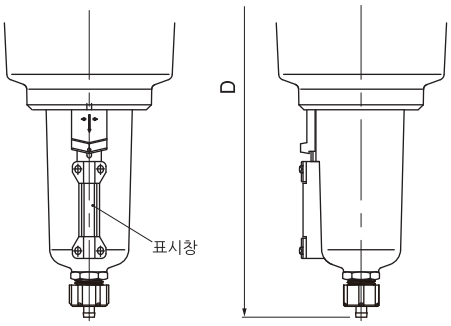

품명	관접속구경	A	B	높이(수동드레인)		E	F	G	H	I
				C(MeF)	D(MeP)					
SAM 150	1/8, 1/4	67	66	158.5	-	56	6	33.6	10.5	19.7
SAM 250	1/4, 3/8	82	76	177.7	-	66	6	39.5	14	13.5
SAM 350	3/8, 1/2	98	90	253	273	80	7	49.8	17.9	15.9
SAM 450	3/4	114	106	271.3	291.3	90	9	56.2	19.8	15.3
SAM 550	3/4, 1	130	122	311.2	331.2	100	8.8	64.5	23.7	21

외형치수도(mm)

SAM 650~850

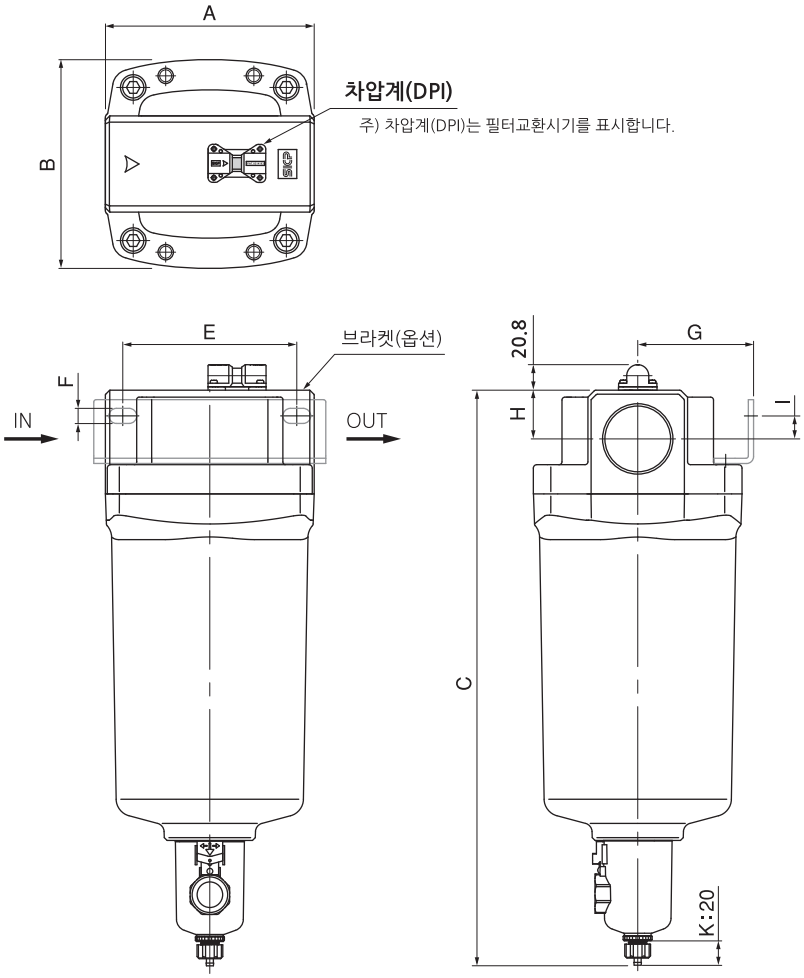

오토드레인 (옵션)

D : 원터치휘팅 부착 오토드레인

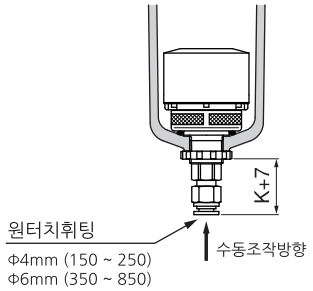

Dn : 닛불 부착 오토드레인

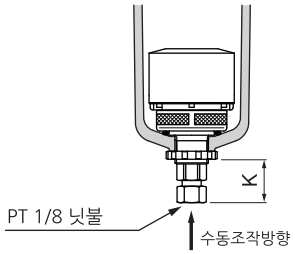

• MeP - 파이프형 표시창 메탈바울

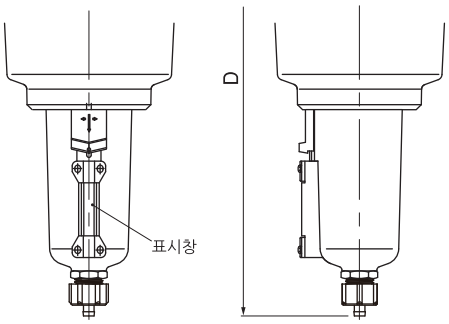

품명	관접속구경	A	B	높이(수동드레인)		E	F	G	H	I
				C(MeF)	D(MeP)					
SAM 650	1 1/4, 1 1/2	160	160	361.2	381.2	150	13	93	32	27
SAM 850	1 1/2, 2	180	180	490.7	510.7	150	13	100	42	20

마이크로 미스트 세퍼레이터 (SAMD)

SAMD150~850 시리즈

SAMD650

SAMD450

SAMD150

150~550시리즈는 다른기기와 모듈러 결합이 가능합니다.

- SAMD시리즈는 압축공기에 있는 에어로졸(aerosol)상의 기름입자을 분리, 제거하며 0.01㎛ 이상의 카본이나 먼지 등의 미립자 고형물을 제거하므로 매우 깨끗한 공기가 요구되는 정밀계측기, 크린룸용 압축공기의 필터로서 사용됩니다.

주문형식

SAMD 350 - ◯ 03 BD - MeP - S

① 마이크로 미스트 세퍼레이터

② **몸체 사이즈**
150 - 1/8
250 - 1/4
350 - 1/2
450 - 3/4
550 - 1
650 - 1 1/2
850 - 2

③ **나사 종류**
무기호 - Rc(PT)
N - NPT
G - G(PF)

④ **관접속 구경**

기호	사이즈	몸체 사이즈						
		150	250	350	450	550	650	850
01	1/8	●						
02	1/4	●	●					
03	3/8		●	●				
04	1/2			●				
06	3/4				●	●		
10	1					●		
12	1 1/4						●	
14	1 1/2						●	●
20	2							●

⑤ **부속품(옵션)**
무기호 - 브라켓없음 / 수동 드레인
B - 브라켓
D - 오토 드레인

기호	드레인 연결방법	재질
D	원터치휘팅(Φ6mm)	아세탈
Dn	닛불(PT 1/8)	황동

⑥ **바울**
무기호 - 둥근판형 표시창 메탈바울 (MeF)
PcS - PC바울 + 스틸가드
MeP - 파이프형 표시창 메탈바울
주) 150, 250은 커버와 바울 일체형임(MeF형)

⑦ **부속품(옵션)**
무기호 - 없음
S - 차압계 부착

표시기호

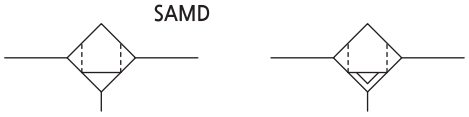

수동 드레인　　오토 드레인

표준사양

사용유체	압축공기
최고사용압력	10bar (1.0MPa)
최저사용압력	1.5bar (0.15MPa)
보증내압력	15bar (1.5MPa)
주위온도 및 사용유체온도	5~60℃
여과도	0.01 μm (포집효율 99%)
엘리먼트 수명	2년 또는 압력강하가 1bar에 도달했을 때

사용시 주의사항

① 사용유체는 압축공기를 사용하고, 그 이외의 유체에서 사용하는 경우는 당사로 확인하십시오.

② 필터는 2년 또는 압력강하가 1bar(0.1MPa)에 도달했을 때 교체하기를 권장합니다.

③ 오토드레인 사용시 드레인호스는 지름 4mm이상, 길이는 1m이내에서 사용해 주십시오. 또한 드레인호스 설치가 위쪽을 향하는 것을 피하여 주십시오.

④ 오토드레인 부착시는 1.5bar이상의 압력에서 사용하여 주십시오.

⑤ 오토드레인 고장시 원터치휘팅부를 수직방향으로 2~3회 작동시켜 주십시오.

⑥ 수동드레인의 경우 드레인의 액면이 측면지시선에 다다르면 드레인부 너트를 돌려서 드레인을 배출시켜 주십시오.

유량특성

기종선정은 최대유량선 이하에서 선정하십시오.(——엘리먼트 기름포화 상태 -----초기상태)

주) 최대유량선을 초과하는 압축공기를 보내면 사양을 만족할 수 없게 됩니다.

SAMD 150

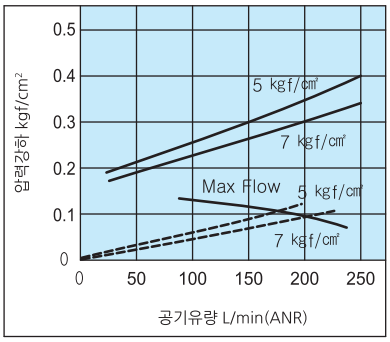

SAMD 250

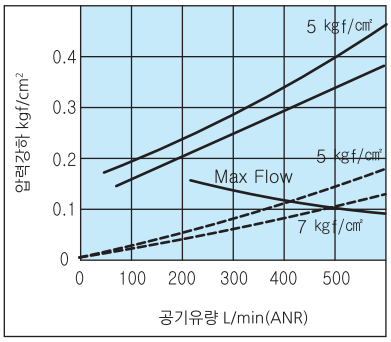

SAMD 350

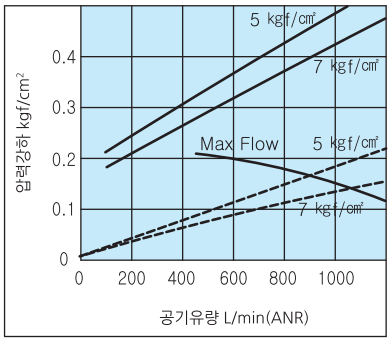

SAMD 450

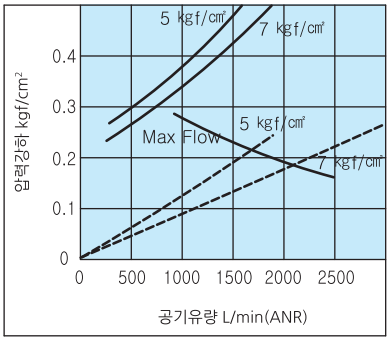

SAMD 550

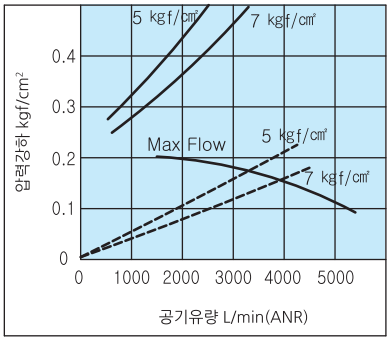

SAMD 650

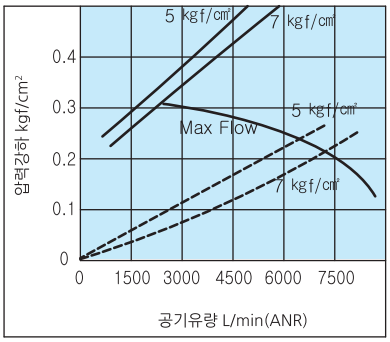

SAMD 850

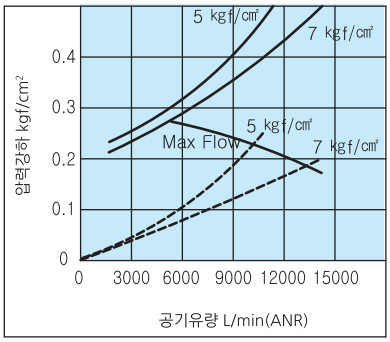

구조도

SAMD 150~250

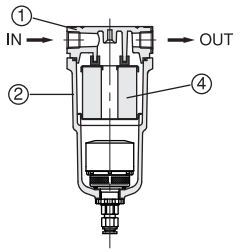

SAMD 350~550

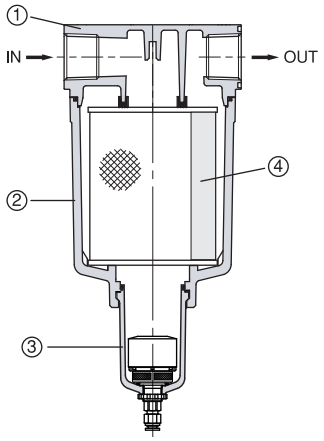

SAMD 650~850

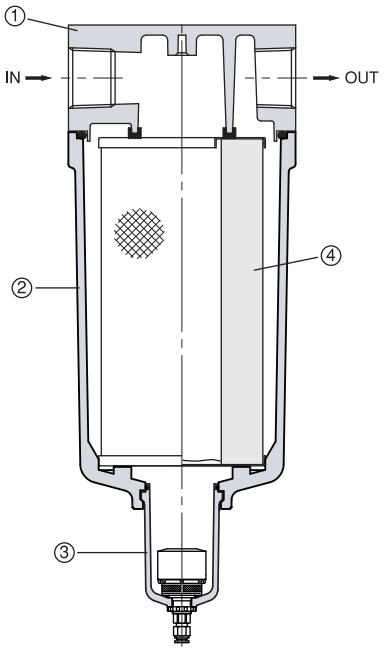

▪ 구성부품

No.	명 칭	재 질
①	보디	ALDC
②	하우징	ALDC
③	바울	ALDC(MeF type)
		ALDC(MeP type)

▪ 교환부품

No.	명 칭	부품명 & 사이즈(mm)(Φ x 높이)						
		AMD-EL150	AMD-EL250	AMD-EL350	AMD-EL450	AMD-EL550	AMD-EL650	AMD-EL850
④	필터	45 x 42	58 x 52.5	70 x 77	82 x 87	95 x 117	122 x 144	130 x 260

▪ **Sectional drawing (SAMG Filter)**

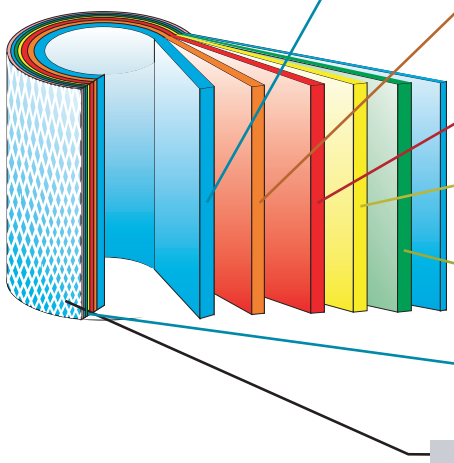

1) Porous Plastic Coalescing Stage
- Oleophilic Porous Plastic core.
- In addition to removing particulates down to 40㎛.

2) Water Catch Mesh Media
- Water aerosol catch coat mesh.

3) Water Catch Fiber
- Water aerosol catch Fiber.

4) HydroPhilic Laminated Glass Stage
- Water or Oil catch Fiber (13㎛).
- Remove oil and water aerosol from process air or gas.

5) Drain Layer
- Non-wetting fiber drain layer.

6) Porous Plastic Coalescing Stage
- In addition to removing particulates down to 40㎛.

7) Coated Mesh

외형치수도(mm)

SAMD 150~550

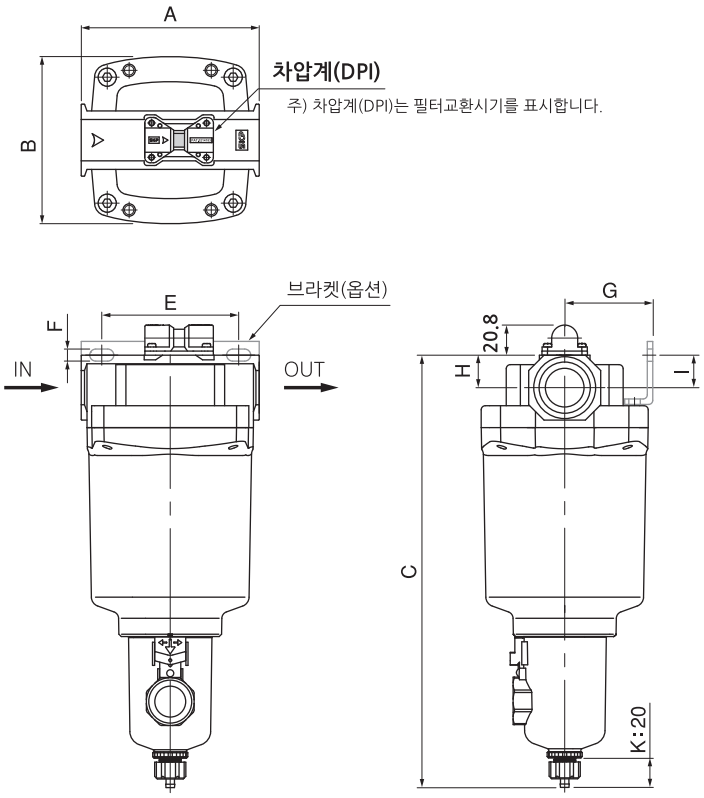

참고) 150, 250은 커버와 바울 일체형임(MeF형)

오토드레인 (옵션)

D : 원터치휘팅 부착 오토드레인

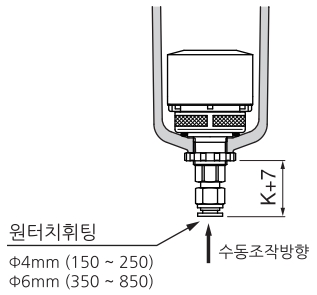

Dn : 닛불 부착 오토드레인

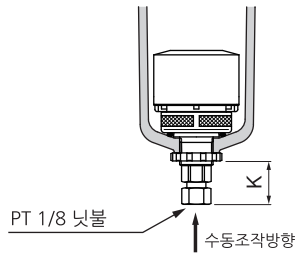

• MeP - 파이프형 표시창 메탈바울

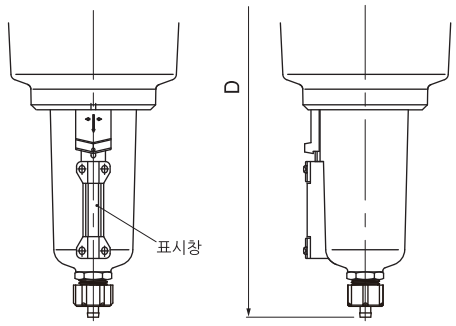

품명	관접속구경	A	B	높이(수동드레인)		E	F	G	H	I
				C(MeF)	D(MeP)					
SAMD 150	1/8, 1/4	67	66	158.5	-	56	6	33.6	10.5	19.7
SAMD 250	1/4, 3/8	82	76	177.7	-	66	6	39.5	14	13.5
SAMD 350	3/8, 1/2	98	90	253	273	80	7	49.8	17.9	15.9
SAMD 450	3/4	114	106	271.3	291.3	90	9	56.2	19.8	15.3
SAMD 550	3/4, 1	130	122	311.2	331.2	100	8.8	64.5	23.7	21

외형치수도(mm)

SAMD 650~850

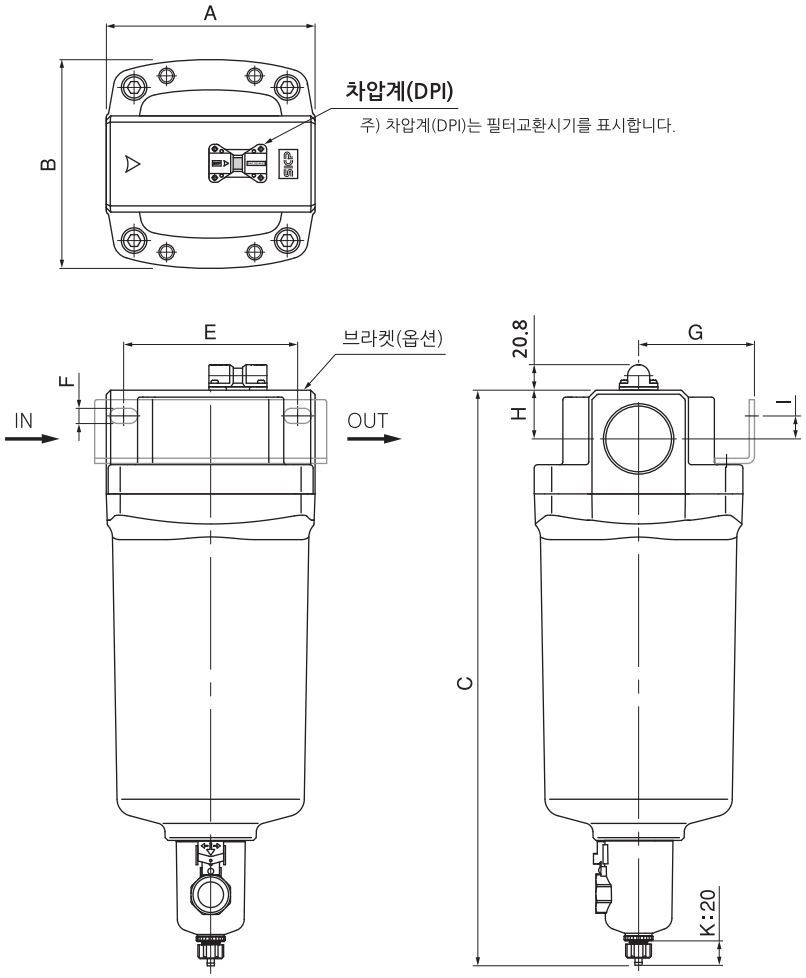

오토드레인 (옵션)

D : 원터치휘팅 부착 오토드레인

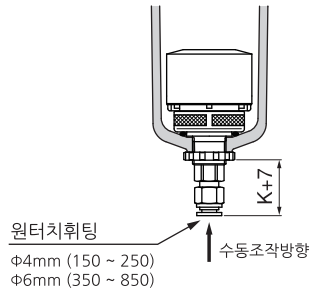

Dn : 닛불 부착 오토드레인

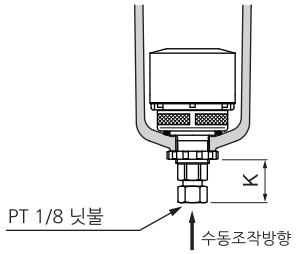

• MeP - 파이프형 표시창 메탈바울

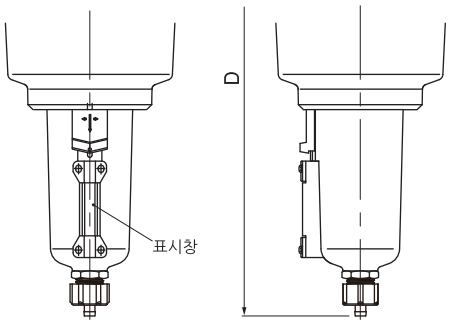

품명	관접속구경	A	B	높이(수동드레인)		E	F	G	H	I
				C(MeF)	D(MeP)					
SAMD 650	1 1/4, 1 1/2	160	160	361.2	381.2	150	13	93	32	27
SAMD 850	1 1/2, 2	180	180	490.7	510.7	150	13	100	42	20

프리필터 부착 마이크로 미스트 세퍼레이터 (SAMH)

SAMH150~850 시리즈


SAMH450


SAMH350

150~550시리즈는 다른기기와 모듈러 결합이 가능합니다.

- SAMH시리즈는 SAM시리즈(0.1㎛)와 SAMD(0.01㎛) 시리즈의 조합으로서 고정도의 여과가 가능해서 청정도가 높은 공기가 요구되는 정밀계측기나 클린 룸용 압축공기의 프리필터로 사용됩니다.

주문형식

SAMH 350 - ○ 03 BD - MeP - S

① 프리필터부착 마이크로 미스트 세퍼레이터

② **몸체 사이즈**
150 - 1/8
250 - 1/4
350 - 1/2
450 - 3/4
550 - 1
650 - 1 1/2
850 - 2

③ **나사 종류**
무기호 - Rc(PT)
N - NPT
G - G(PF)

④ **관접속 구경**

기호	사이즈	몸체 사이즈						
		150	250	350	450	550	650	850
01	1/8	●						
02	1/4	●	●					
03	3/8		●	●				
04	1/2			●				
06	3/4				●	●		
10	1					●		
12	1 1/4						●	
14	1 1/2						●	●
20	2							●

⑤ **부속품(옵션)**
무기호 - 브라켓없음 / 수동 드레인
B - 브라켓
D - 오토 드레인

기호	드레인 연결방법	재질
D	원터치휘팅(Φ6mm)	아세탈
Dn	닛불(PT 1/8)	황동

⑥ **바울**
무기호 - 둥근판형 표시창 메탈바울 (MeF)
PcS - PC바울 + 스틸가드
MeP - 파이프형 표시창 메탈바울
주) 150, 250은 커버와 바울 일체형임(MeF형)

⑦ **부속품(옵션)**
무기호 - 없음
S - 차압계 부착

표시기호

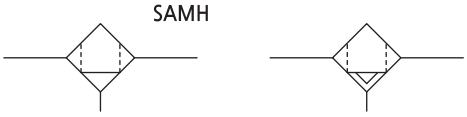

수동 드레인 오토 드레인

표준사양

사용유체	압축공기
최고사용압력	10bar (1.0MPa)
최저사용압력	1.5bar (0.15MPa)
보증내압력	15bar (1.5MPa)
주위온도 및 사용유체온도	5~60℃
여과도	0.1μm + 0.01μm (포집효율 99%)
엘리먼트 수명	2년 또는 압력강하가 1bar에 도달했을 때

사용시 주의사항

① 사용유체는 압축공기를 사용하고, 그 이외의 유체에서 사용하는 경우는 당사로 확인하십시오.

② 필터는 2년 또는 압력강하가 1bar(0.1MPa)에 도달했을 때 교체하기를 권장합니다.

③ 오토드레인 사용시 드레인호스는 지름 4mm이상, 길이는 1m이내에서 사용해 주십시오. 또한 드레인호스 설치가 위쪽을 향하는 것을 피하여 주십시오.

④ 오토드레인 부착시는 1.5bar이상의 압력에서 사용하여 주십시오.

⑤ 오토드레인 고장시 원터치휘팅부를 수직방향으로 2~3회 작동시켜 주십시오.

⑥ 수동드레인의 경우 드레인의 액면이 측면지시선에 다다르면 드레인부 너트를 돌려서 드레인을 배출시켜 주십시오.

유량특성

기종선정은 최대유량선 이하에서 선정하십시오.(——엘리먼트 기름포화 상태 -----초기상태)

주) 최대유량선을 초과하는 압축공기를 보내면 사양을 만족할 수 없게 됩니다.

SAMH 150

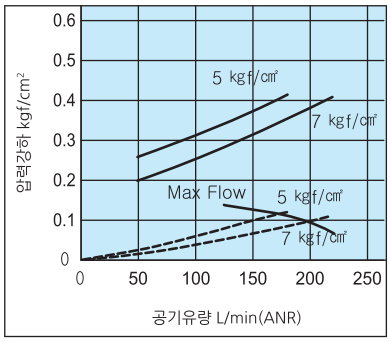

SAMH 250

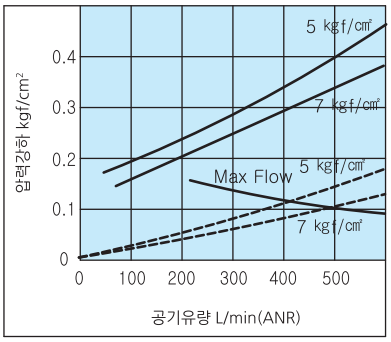

SAMH 350

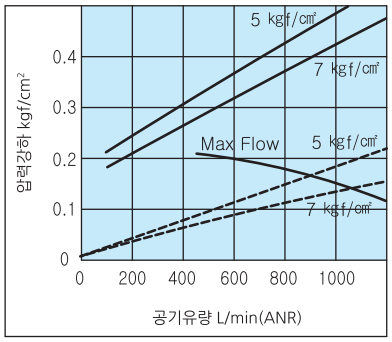

SAMH 450

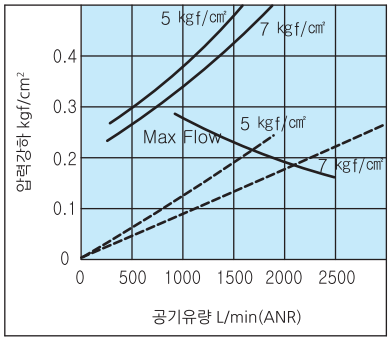

SAMH 550

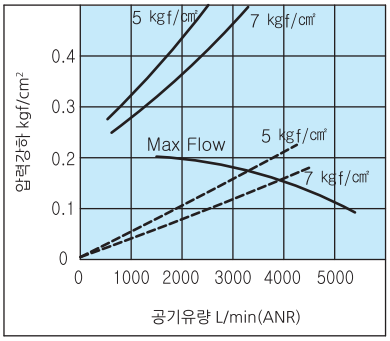

SAMH 650

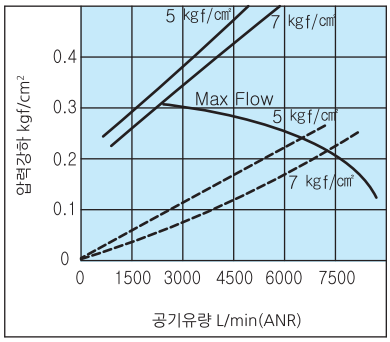

SAMH 850

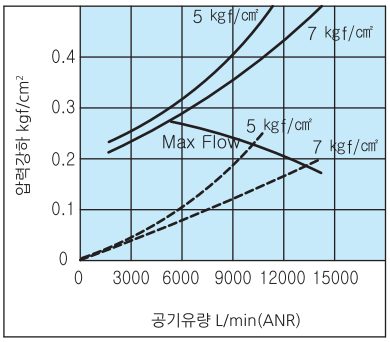

구조도

SAMH 150~250

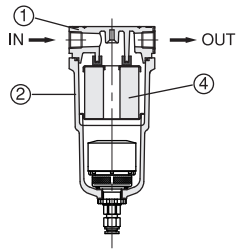

SAMH 350~550

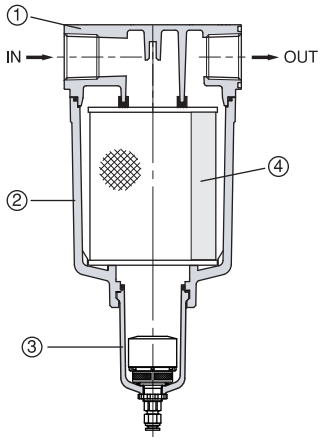

SAMH 650~850

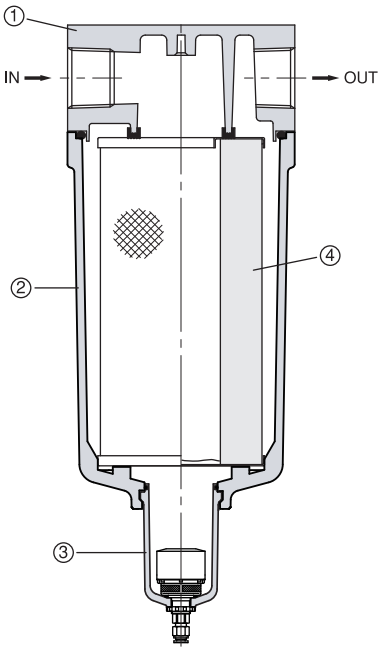

▪ 구성부품

No.	명 칭	재 질
①	보디	ALDC
②	하우징	ALDC
③	바울	ALDC(MeF type)
		ALDC(MeP type)

▪ 교환부품

No.	명 칭	부품명 & 사이즈(mm)(Φ x 높이)						
		AMH-EL150	AMH-EL250	AMH-EL350	AMH-EL450	AMH-EL550	AMH-EL650	AMH-EL850
④	필터	45 x 42	58 x 52.5	70 x 77	82 x 87	95 x 117	122 x 144	130 x 260

▪ **Sectional drawing (SAMG Filter)**

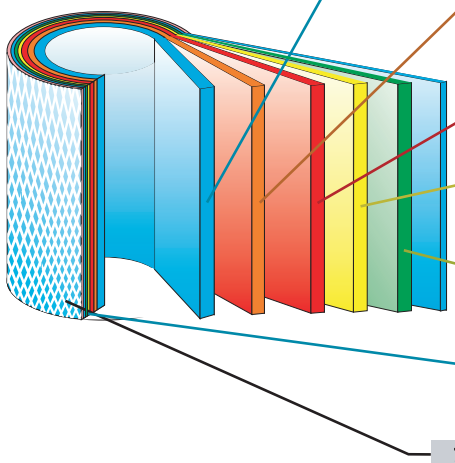

1) Porous Plastic Coalescing Stage
- Oleophilic Porous Plastic core.
- In addition to removing particulates down to 40㎛.

2) Water Catch Mesh Media
- Water aerosol catch coat mesh.

3) Water Catch Fiber
- Water aerosol catch Fiber.

4) HydroPhilic Laminated Glass Stage
- Water or Oil catch Fiber (13㎛).
- Remove oil and water aerosol from process air or gas.

5) Drain Layer
- Non-wetting fiber drain layer.

6) Porous Plastic Coalescing Stage
- In addition to removing particulates down to 40㎛.

7) Coated Mesh

외형치수도(mm)

SAMH 150~550

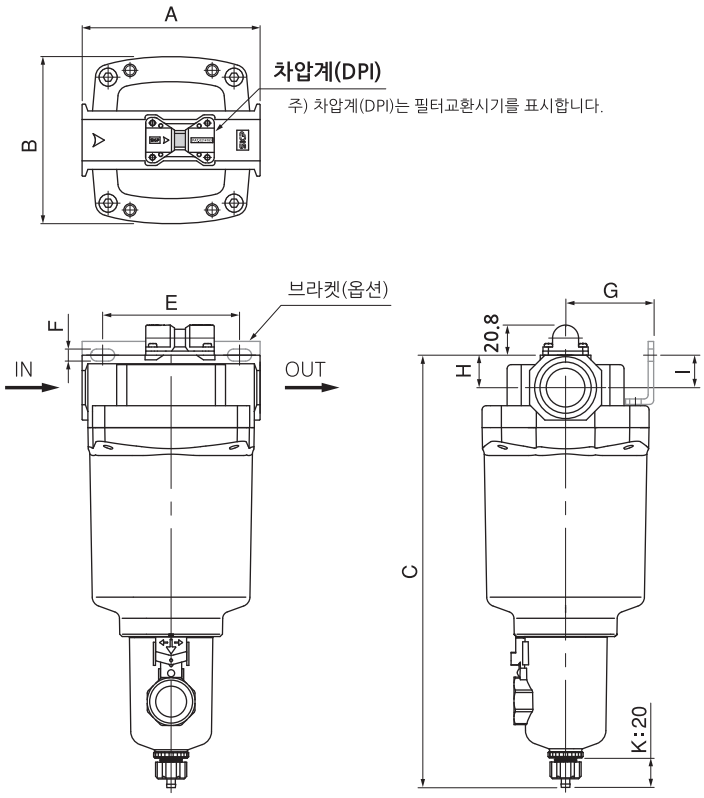

참고) 150, 250은 커버와 바울 일체형임(MeF형)

오토드레인 (옵션)

D : 원터치휘팅 부착 오토드레인

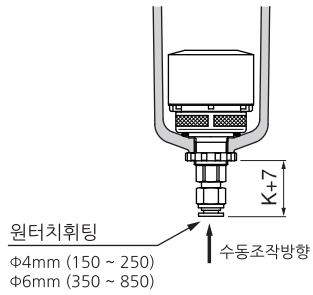

Dn : 닛불 부착 오토드레인

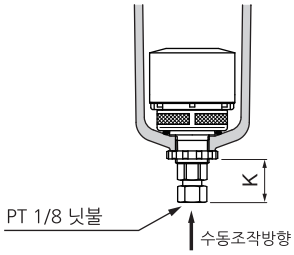

• MeP - 파이프형 표시창 메탈바울

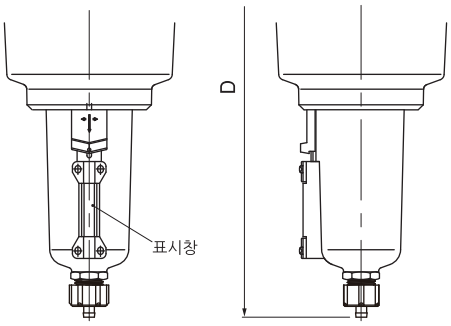

품명	관접속구경	A	B	높이(수동드레인)		E	F	G	H	I
				C(MeF)	D(MeP)					
SAMH 150	1/8, 1/4	67	66	158.5	-	56	6	33.6	10.5	19.7
SAMH 250	1/4, 3/8	82	76	177.7	-	66	6	39.5	14	13.5
SAMH 350	3/8, 1/2	98	90	253	273	80	7	49.8	17.9	15.9
SAMH 450	3/4	114	106	271.3	291.3	90	9	56.2	19.8	15.3
SAMH 550	3/4, 1	130	122	311.2	331.2	100	8.8	64.5	23.7	21

외형치수도(mm)

SAMH 650~850

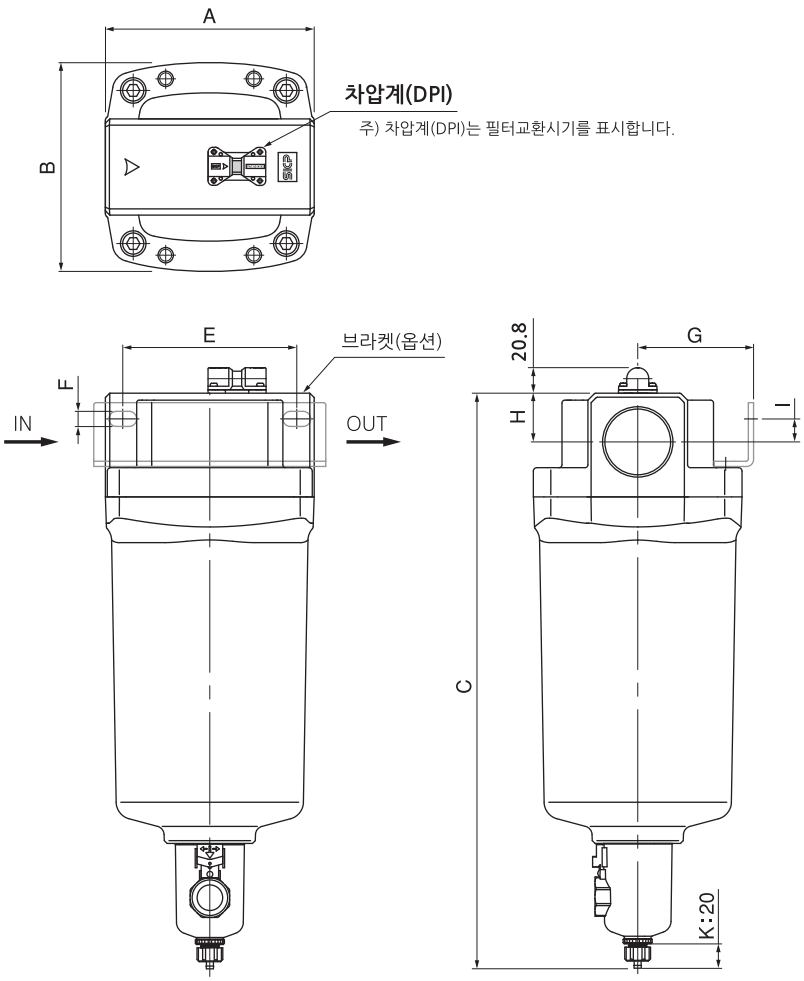

오토드레인 (옵션)

D : 원터치휘팅 부착 오토드레인

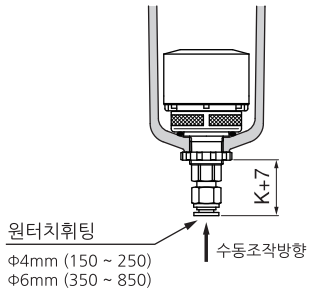

Dn : 닛불 부착 오토드레인

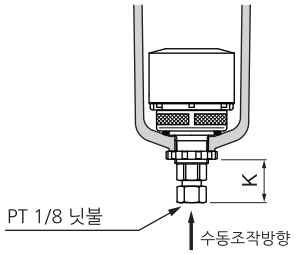

• MeP - 파이프형 표시창 메탈바울

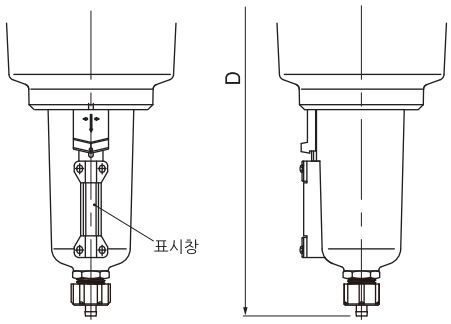

품명	관접속구경	A	B	높이(수동드레인)		E	F	G	H	I
				C(MeF)	D(MeP)					
SAMH 650	1 1/4, 1 1/2	160	160	361.2	381.2	150	13	93	32	27
SAMH 850	1 1/2, 2	180	180	490.7	510.7	150	13	100	42	20

오토드레인 밸브 (SAD402)

SAD402 시리즈

- SAD402시리즈는 에어라인에서 물과함께 응축된 불순물을 자동으로 배출하여 사람의 손이 필요없게 합니다.
- SAD402시리즈는 수동조작이 가능한 오토드레인을 장착했습니다.

암나사
Rc(PT)1/4, 3/8, 1/2

수나사
R(PT)1/2

수나사
M30

PC 바울

MeP타입 바울

MeF타입 바울

주문형식

SAD 402 - ◯ 04 D - MeP

① 오토드레인 밸브

② **나사종류**
무기호 - Rc(PT)
N - NPT
G - G(PF)

③ **관접속 구경**
02 - 1/4
03 - 3/8
04 - 1/2
R04 - 1/2 수나사
M30 - M30 수나사

④ **드레인 연결부**
D - 원터치휘팅(Φ6mm)
Dn - 닛불(PT 1/8)

⑤ **바울**
무기호 - PC바울 + 나일론 가드
PcS - PC바울 + 스틸 가드
MeP - 파이프형 표시창 메탈바울
MeF - 둥근판형 표시창 메탈바울

표시기호

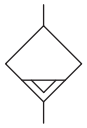

표준사양

사용유체	압축공기
최고사용압력	10bar (1.0MPa)
최저사용압력	1.5bar (0.15MPa)
보증내압력	15bar (1.5MPa)
주위온도 및 사용유체온도	-5~60℃ (동결없어야 함)
바울재질	폴리카보네이트
바울가드 재질	나일론
접속배관	1/4, 3/8, 1/2, R1/2, M30

사용시 주의사항

① 바울의 재질이 폴리카보네이트인 경우 신나, 사염화탄소, 클로로포름, 초산에스텔, 시크로핵산, 트리클로로에틸렌, 황산, 유산등 화학약품의 사용 또는 약품에 노출된 환경에서의 사용은 피해 주십시오.

② 바울를 아랫방향으로 하여 수직으로 설치해 주십시오.
드레인 배출 불량이나 적하를 확인할 수 없게 되는 경우가 있습니다.

③ 오토드레인 사용시 드레인호스는 지름 4mm이상, 길이는 1m이내에서 사용해 주십시오. 또한 드레인호스 설치가 위쪽을 향하는 것을 피하여 주십시오.

④ 오토드레인 부착시는 1.5bar이상의 압력에서 사용하여 주십시오.

⑤ 오토드레인 고장시 원터치휘팅부를 수직방향으로 2~3회 작동시켜 주십시오.

⑥ 수동드레인의 경우 드레인의 액면이 측면지시선에 다다르면 드레인부 너트를 돌려서 드레인을 배출시켜 주십시오.

외형치수도(mm)

주) Dn타입 오토드레인은 D타입보다 전장이4mm 작습니다.

■ PC 바울 부착시

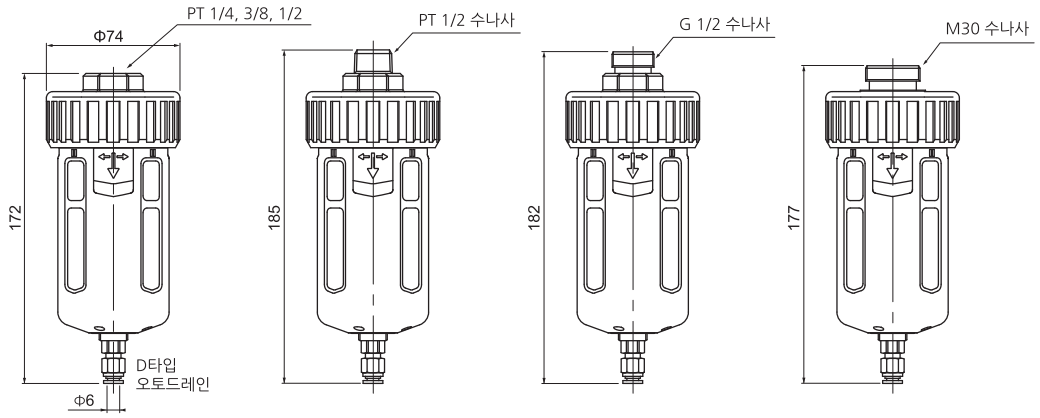

■ 파이프형 표시창 메탈바울(MeP) 부착시

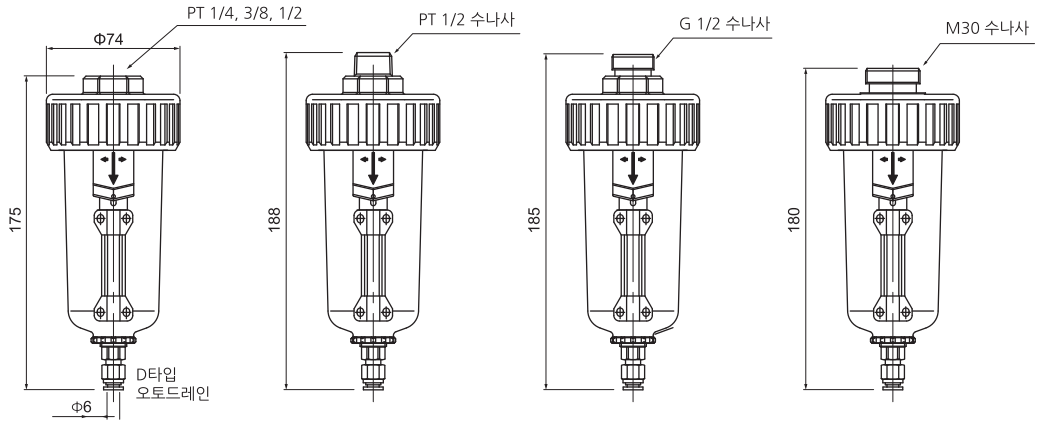

■ 둥근판형 표시창 메탈바울(MeF) 부착시

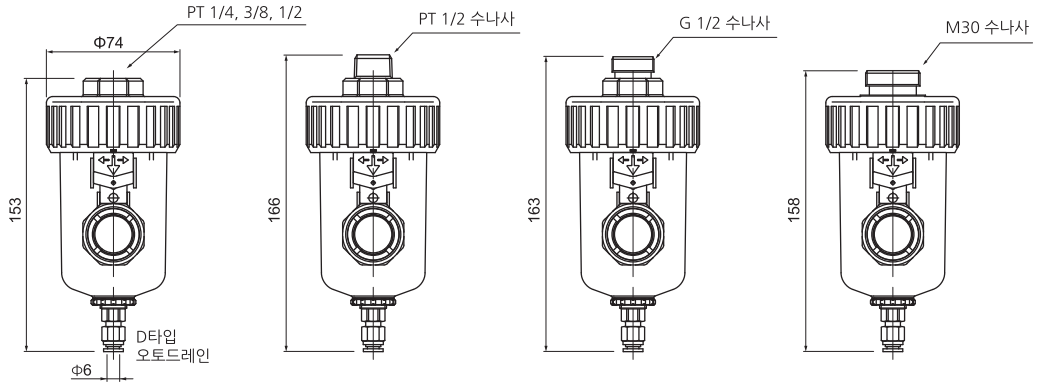

마이크로 필터용 브라켓

B150~B850 시리즈

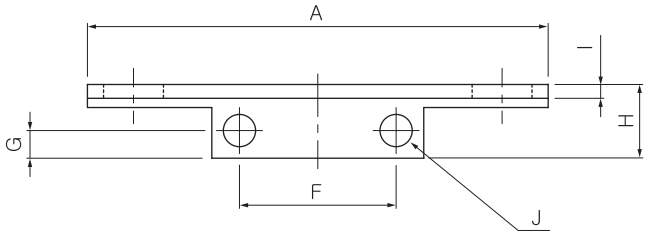

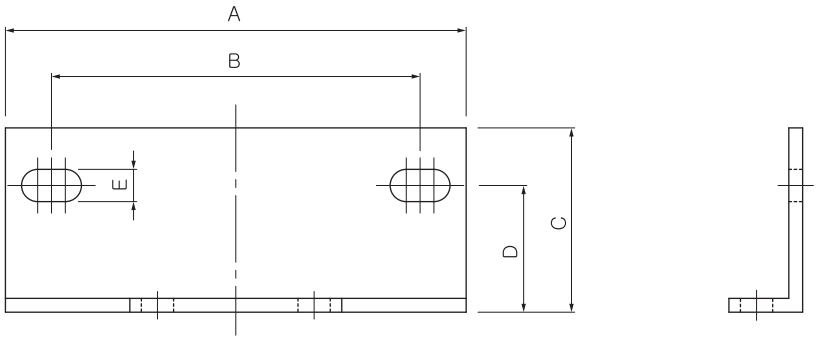

형식	A	B	C	D	E	F	G	H	I	J	적용품명
B150	70	56	24	19	5.5	26	5.3	11.9	1.6	ϕ3.8	150 Series (SAFL, SAM, SAMD, SAMH, SAMG)
B250	84	66	30	22	6	28	4	11	2	ϕ6	250 Series (SAFL, SAM, SAMD, SAMH, SAMG)
B350	100	80	35.5	23	7	34	6	16	3	ϕ7	350 Series (SAFL, SAM, SAMD, SAMH, SAMG)
B450	110	90	38.2	28.2	9	50	6	18.2	3.2	ϕ9	450 Series (SAFL, SAM, SAMD, SAMH, SAMG)
B550	130	100	44	34	9	60	7	20.5	4	ϕ9	550 Series (SAFL, SAM, SAMD, SAMH, SAMG)
B650	200	150	60	46	13	76	10	34	6	ϕ13	650 Series (SAFL, SAM, SAMD, SAMH, SAMG)
B850	200	150	60	46	13	76	10	34	6	ϕ13	850 Series (SAFL, SAM, SAMD, SAMH, SAMG)

차압계 (DPI)

DPI

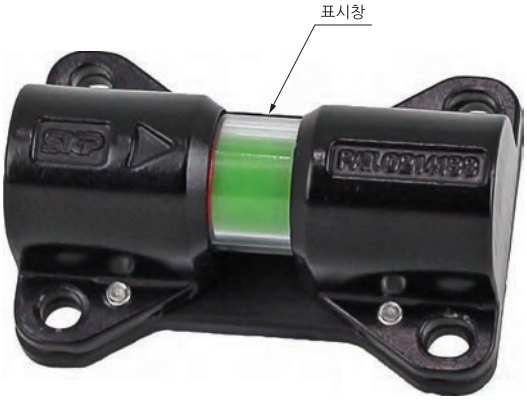

DPI

- 차압계는 청정화기기의 입구, 출구의 압력차를 알 수 있어 필터 교체 시기 등을 알 수 있습니다.
- 차압계 표시창의 녹색 부분이 적색으로 바뀌면 필터의 교체 시기 입니다.

	적용품명
150 Series	SAFL, SAM, SAMD, SAMH, SAMG
250 Series	SAFL, SAM, SAMD, SAMH, SAMG
350 Series	SAFL, SAM, SAMD, SAMH, SAMG
450 Series	SAFL, SAM, SAMD, SAMH, SAMG
550 Series	SAFL, SAM, SAMD, SAMH, SAMG
650 Series	SAFL, SAM, SAMD, SAMH, SAMG
850 Series	SAFL, SAM, SAMD, SAMH, SAMG

외형치수도(mm)

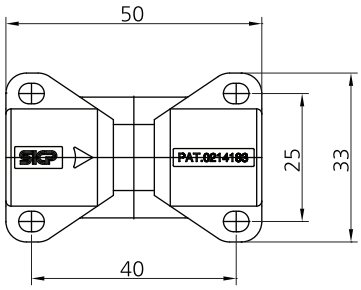

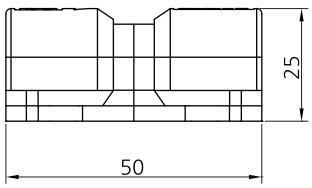

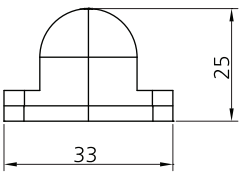

압축공기 청정화기기

⚠ 안전상 주의사항 사용 전, 반드시 숙지하십시오.

여기에 표시한 주의 사항은 제품을 안전하고 바르게 사용하여 귀하와 다른 사람에게 미치는 위해나 손해를 미연에 방지하기 위한 것입니다. 위 사항은 위해나 손해의 크기와 긴급함의 정도를 명시하기 위해 「주의」, 「경고」 , 「위험」의 3가지로 구분되어 있습니다. 모두 안전에 관한 중요한 내용이므로 국제규격 (ISO)[1], 한국공업규격 KS[2] 그리고 기타 안전법규를 반드시 지켜 주십시오.

⚠ 주 의	사용상의 부주의로 인하여 사람이 상해를 입을 위험 및 물적 손해가 발생될 수 있다고 예상되는 것.
⚠ 경 고	사용상의 부주의로 인하여 사람이 사망 혹은 중상을 입을 가능성이 예상되는 것.
⚠ 위 험	긴급한 위험 상태로서 사람이 피하지 않으면 사망 혹은 중상을 입을 가능성이 예상되는 것.

1) ISO 4414 : Pneumatic fluid power -- General rules relating to systems.
2) KS B 6376 : 공기압 시스템 통칙

설계상 주의 / 선정

⚠ 경고

- 공기압기기의 설계 및 사양 선정은 시스템 설계자 또는 전문지식을 갖춘 분께서 시행하여 주십시오.
- 본 카달로그에 기재된 제품은 압축공기 시스템에서만 사용하도록 설계되어 있습니다.
  압축공기 이외의 유체를 사용할 경우는 당사(SKP)에 확인하여 주십시오.
- 사양범위 외의 압력이나 온도에서는 파괴 및 작동불량의 원인이 될 수 있으므로, 사용하지 말아 주십시오.(사양참조)
  사양범위를 초과하여 사용한 경우 발생된 손해에 관해서는 어떠한 경우도 보증하지 않습니다.

⚠ 주의

- 역압, 역류를 방지하도록 설계하십시오..
  역압, 역류가 발생하면 기기파손이나 작동불량의 원인이 됩니다.

공기원

⚠ 경고

- 사용유체는 압축공기를 사용하고, 그 이외의 유체를 사용하는 경우는 당사(SKP)로 확인하여 주십시오.

⚠ 주의

- 화학약품, 유기용제, 염분, 부식성 가스를 포함한 압축공기를 사용하면 파괴나 작동불량의 원인이 되므로
  사용하지 마십시오.

설 치

⚠ 경고

- 보수점검에 필요한 메인터넌스 공간을 확보하여 주십시오.

- 나사 체결 및 체결 토크를 엄수하여 주십시오.
  I체결 토크가 부조가면, 느슨해짐 또는 Seal 불량의 원인이 됩니다.
  체결 토크가 지나치면, 나사 파손 등의 원인이 됩니다.

⚠ 주의

- **IN -OUT 의 확인**
  배관작업 할 때, IN-OUT이 틀리지 않도록 접속하여 주십시오.

- **Seal 테이프 감는 방법**
  배관이나 피팅류를 접속하는 경우는 배관나사의 절분이나 Seal재가 배관내부로 들어가는 않도록 하십시오.
  또한, Seal 테이프를 사용할 때는 나사부를 1.5~2산 남기고 감아주십시오.

사 용 환 경

⚠ 경고

- **다음과 같은 환경에서는 사용하지 마십시오. 고장의 원인이 됩니다.**
  1) 부식성 가스, 유기용제, 화학약품 용액이 있는 환경 및 이와 같은 성분들이 부착될 가능성이 있는 장소
  2) 직사광선이 비치는 장소
  3) In locations that have a heat source and poor ventilation.
  4) 주위에 열원이 있고 통풍이 잘 되지 않는 장소
  5) 습기, 먼지가 많은 장소

- **사용유체온도 및 주위온도 범위를 준수**
  정해진 사용유체 및 주위 온도 범위 밖에서 사용하면 파손, 고장 또는 작동불량의 원인이 됩니다.

보 수 점 검

⚠ 경고

- **압축공기는 취급을 잘못하면 위험합니다.**
  제품사양을 지키는 것을 물론, 엘리먼트의 교환이나 그 이외의 메인터넌스 등은 공기압 기기에
  관하여 충분한 지식과 경험을 가진 분께서 실행 하십시오.

- **안전이 확인될 때까지는 구성 장치를 제거하지 마십시오.**
  1) 공기압 기기 및 장치의 점검과 정비는 안전장치가 설치되었는지 확인하고 하여주십시오.
  2) 공기압 기기 및 장치를 분해할 때는 안전장치 설치여부를 확인하고 에너지원인 공급공기와 해당하는 설비의 전원을
     차단하고 시스템 내부배관의 압축공기를 완전히 배기한 후 하여 주십시오.
  3) 재 가동할 때는 피구동체가 갑자기 움직일 수 있으므로 안전에 주의하여 주십시오.

⚠ 주의

- **점검 시, 압축공기의 압력은 제로로 하십시오.**
  오토 드레인 점검이나 필터의 엘리먼트를 교환하는 경우에는 압력을 제로로 하여 주십시오.

- **드레인 배출을 정기적으로 하십시오.**
  드레인이 기기나 배관에 고인 상태가 되면 기기의 작동 불량이나 출구측에 비산하여 생각지 못한 사고의 원인이
  되므로 드레인량이나 오토드레인의 작동을 매일 체크하십시오.

신 공기압 보조기기

- SAU (에어유니트)
- SAU (대용량형 에어유니트)
- SAU (고압용 에어유니트)
- SAW (필터 레귤레이터)
- SAW (고압용 필터 레귤레이터)
- SAWM (미스트 세퍼레이터 레귤레이터)
- SAWD (마이크로 미스트 세퍼레이터 레귤레이터)
- SAF (에어 필터)
- SAF (고압용 에어 필터)
- SAF (대용량형 에어 필터)
- SAFM (미스트 세퍼레이터)
- SAFD (마이크로 미스트 세퍼레이터)
- SAR (에어 레귤레이터)
- SAR (대용량형 파일럿식 레귤레이터)
- SAR (T형핸들 레귤레이터)
- SAR (고압용 레귤레이터)
- SRP (정밀 레귤레이터)
- SAL (에어 루브리케이터)
- SAL (대용량형 루브리케이터)
- SAD (오토드레인 키트)
- SHVS (잔압배기 3포트 밸브)
- SPS100 (압력스위치)
- **모듈러용 부속기기**
  (게이지 / 브라켓 / SPS100M / 스페이서 / 체크밸브)

에어 유니트 (SAU100~600 시리즈)

필터 + 레귤레이터 + 루브리케이터

SAU100 SAU200 SAU300 SAU400 SAU600

주문형식

SAU 4 00 - 04 DG - MeP

① 에어유니트

② **몸체 사이즈**
1 - M5
2 - 1/4
3 - 3/8
4 - 1/2, 3/4
6 - 1

③ **조합구성기기**
00 ─ 필터(SAF)
├ 레귤레이터(SAR)
└ 루브리케이터(SAL)

④ **나사종류**
무기호 - Rc(PT)
N - NPT
G - G(PF)

⑤ **관절속구경**

기호	사이즈	몸체 사이즈				
		1	2	3	4	6
M5	M5	●				
01	1/8		●			
02	1/4		●	●		
03	3/8			●		
04	1/2				●	
06	3/4				●	●
10	1					●

⑥ **부속품(옵션)**
무기호 - 게이지없음 / 수동 드레인
D - 오토드레인

기호	설 명	적용몸체크기				
		1	2	3	4	6
D	기본형(원터치휘팅가이드)	●	●	●	●	●
Dn	닛불(PT1/8) 드레인가이드	-	-	●	●	●
Df	SAF200 플로트형	-	●	-	-	-

주) 1. SAF100, SAF200은 기본이 차압식 오토드레인입니다.
2. SAF300~600은 플로트식 오토드레인입니다.

G - 게이지

G	둥근형 게이지
Gs	사각매립형 게이지

주) SAU100은 둥근형 게이지만 사용하실수 있습니다.

⑦ **바울**
무기호 - PC바울 + 나일론가드
PcS - PC바울 + 스틸가드
MeP 파이프형 표시창 메탈바울

표시기호

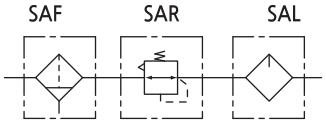

표준사양

조합구성기기	필터 + 레귤레이터 + 루브리케이터
사용유체	압축공기
최고사용압력	10bar (1.0MPa)
보증내압력	15bar (1.5MPa)
주위온도 및 사용유체온도	-5~60℃ (동결없어야 함)
설정압력범위(SAR)	0.5~8.5bar (0.05~0.85MPa)
여과도(SAF)	10μm (옵션: 2, 5, 20, 40)
추천사용유(SAL)	터빈유 1종 (ISO VG32)
바울 재질(SAF, SAL)	폴리카보네이트 (옵션: ALDC)
바울가드 재질(SAF, SAL)	나일론
구조(SAR)	릴리프타입

사용시 주의사항

① 바울의 재질이 폴리카보네이트인 경우 신나, 사염화탄소, 클로로포름, 초산에스텔, 시크로핵산, 트리클로로에틸렌, 황산, 유산등 화학약품의 사용 또는 약품에 노출된 환경에서의 사용은 피해 주십시오.

② 바울이 부착되어 있는 기기는 바울을 아랫방향으로 하여 수직으로 설치해 주십시오. 드레인 배출 불량이나 적하를 확인할 수 없게 되는 경우가 있습니다.

③ 출구압력의 설정범위는 입구 압력의 85% 이하로 실행해 주십시오. 85%를 넘어서 설정하면 유량이나 입구압력 변동의 영향을 받기 쉬워지게 되어 불안정하게 됩니다.

④ 핸들을 이용한 압력설정은 상승방향으로 실행하며, 압력 설정 후에는 핸들을 잠궈 주십시오. 하강 방향으로 압력 을 설정하면 초기 설정압력보다 낮아지는 경우가 있습니다. 핸들을 우회전하면 출구압력 상승, 좌회전하면 압력이 하강됩니다.

⑤ 오토드레인 사용시 드레인호스는 지름 4mm이상, 길이는 1m이내에서 사용해 주십시오. 또한 드레인호스 설치가 위쪽을 향하는 것을 피하여 주십시오.

⑥ 오토드레인 부착시는 1.5bar이상의 압력에서 사용하여 주십시오.

⑦ 오토드레인 고장시 원터치휘팅부를 수직방향으로 2~3회 작동시켜 주십시오.

⑧ 수동드레인의 경우 드레인의 액면이 측면지시선에 다다르면 드레인부 너트를 돌려서 드레인을 배출시켜 주십시오.

유량특성

조건 : 입구압력 7kg/cm²

SAU 100

M5 x 0.8

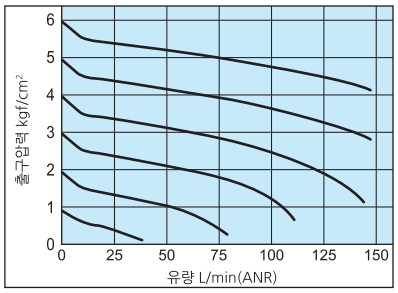

SAU 200

Rc 1/4

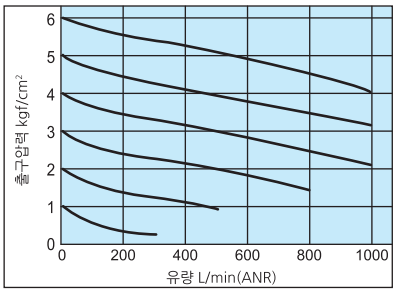

SAU 300

Rc 3/8

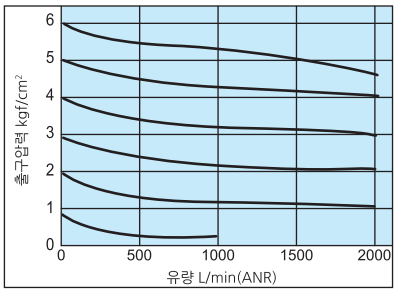

SAU 400-04

Rc 1/2

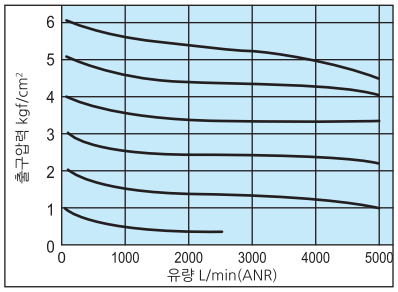

SAU 400-06

Rc 3/4

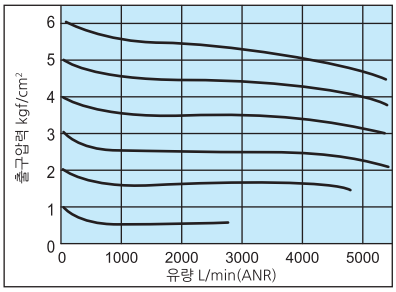

SAU 600

Rc 1

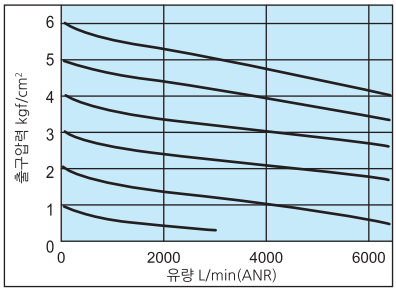

압력특성

조건 : 입구압력 7kg/cm², 출구압력 2kg/cm², 유량 20L/min(ANR)

SAU 100

M5 x 0.8

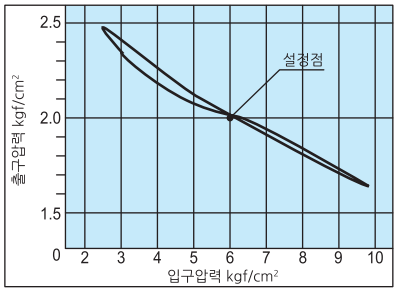

SAU 200

Rc 1/4

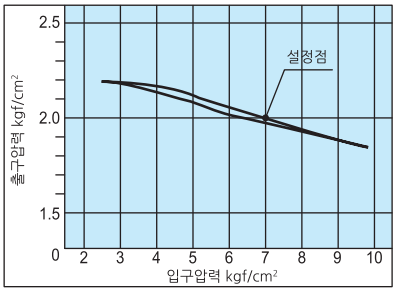

SAU 300

Rc 3/8

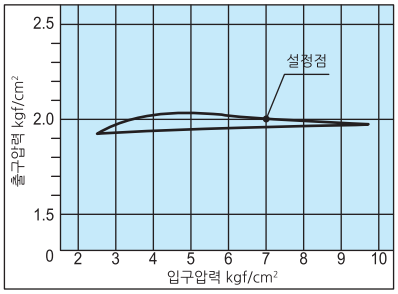

SAU 400-04

Rc 1/2

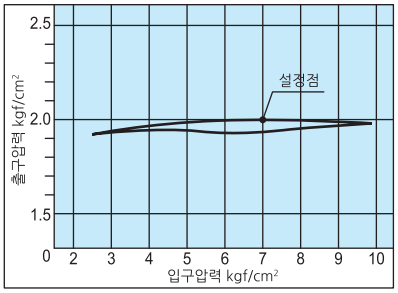

SAU 400-06

Rc 3/4

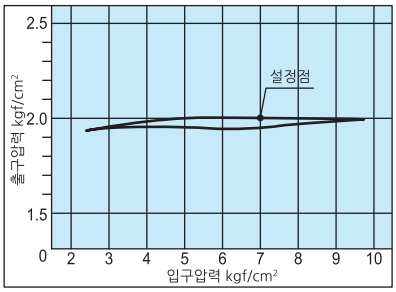

SAU 600

Rc 1

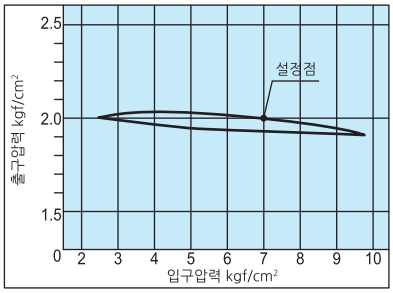

외형치수도(mm)

SAU 100

■ SAU100-□□□

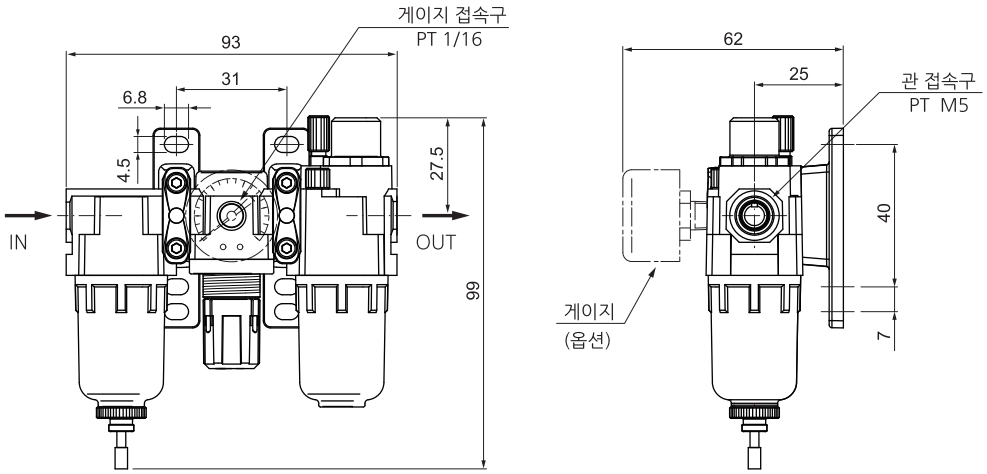

■ 기타 옵션부착시 치수

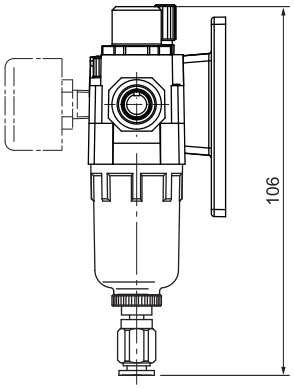

오토드레인(차압식) 부착시

옵션	D : 오토드레인(차압식)	G : 게이지
품명	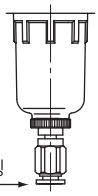 Φ4mm 원터치휘팅	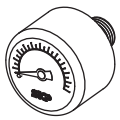 G25, R1/16

외형치수도(mm)

SAU 200

■ SAU200-□02□□-□

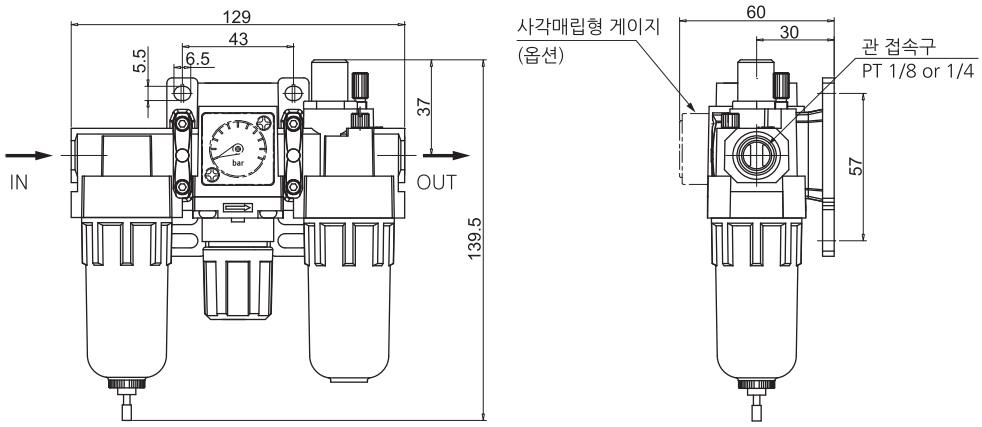

■ 기타 옵션부착시 치수

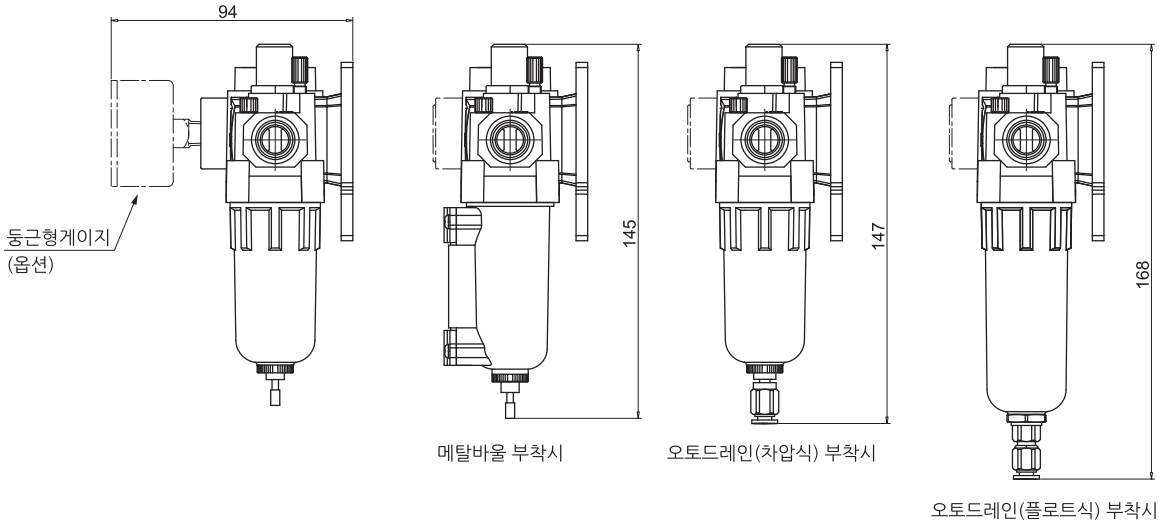

옵션	오토드레인		게이지	
	D : 차압식	Df : 플로트식	G : 둥근형	Gs : 사각매립형
품명	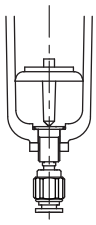	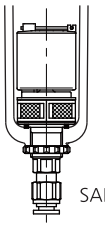 SAD200	 G40, R1/8	 Gs28

외형치수도(mm)

SAU 300~400

■ SAU300-□03□□-□
SAU400-□04(06)□□-□

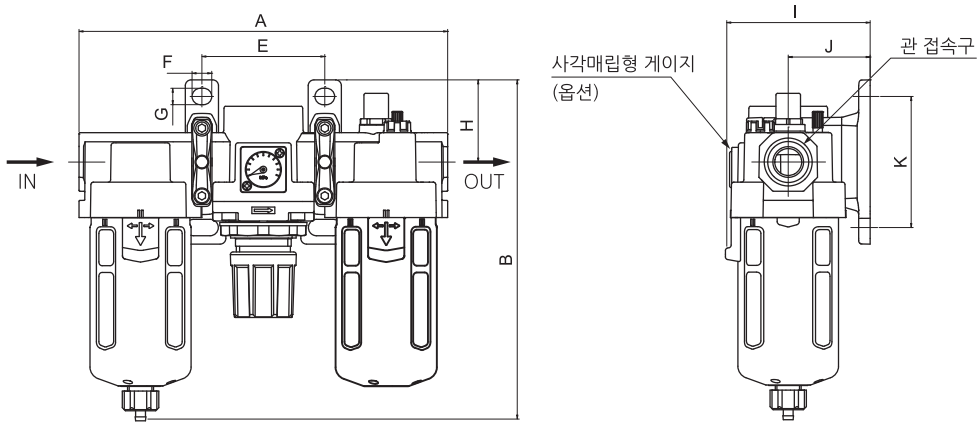

■ 기타 옵션부착시 치수

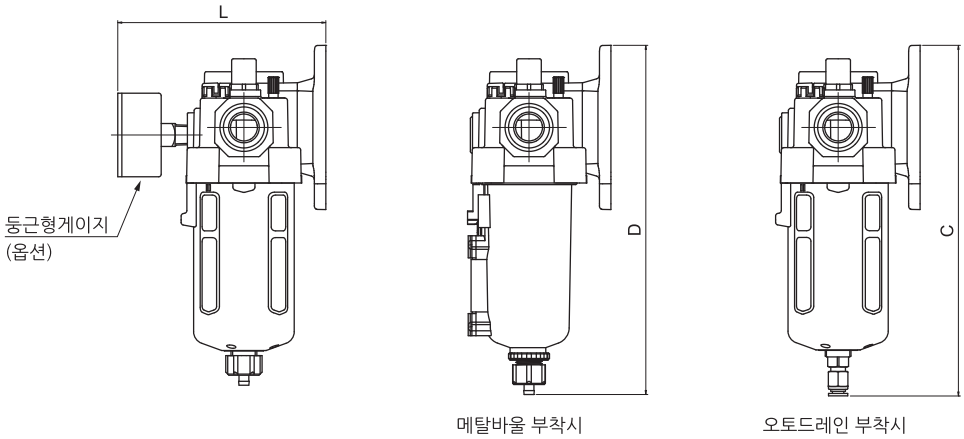

옵션	D : 오토드레인	게이지	
		G : 둥근형	Gs : 사각매립형
품명	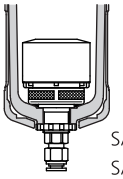 SAU300 : SAD300 SAU400 : SAD400	 SAU300 : G40, R1/8 SAU400 : G50, R1/4	 Gs28

품명	관접속구경	A	B	C	D	E	F	G	H	I	J	K	L
SAU300-03	1/4, 3/8	171	173	179	190	57	9	7	43	71.5	41	70	107
SAU400-04	1/2	225	208	215	213	75	11	9	50	87.5	50	80	127
SAU400-06	3/4	225	212	219	217	75	11	9	50	87.5	50	80	127

외형치수도(mm)

SAU 600

■ SAU600-□06(10)□□-□

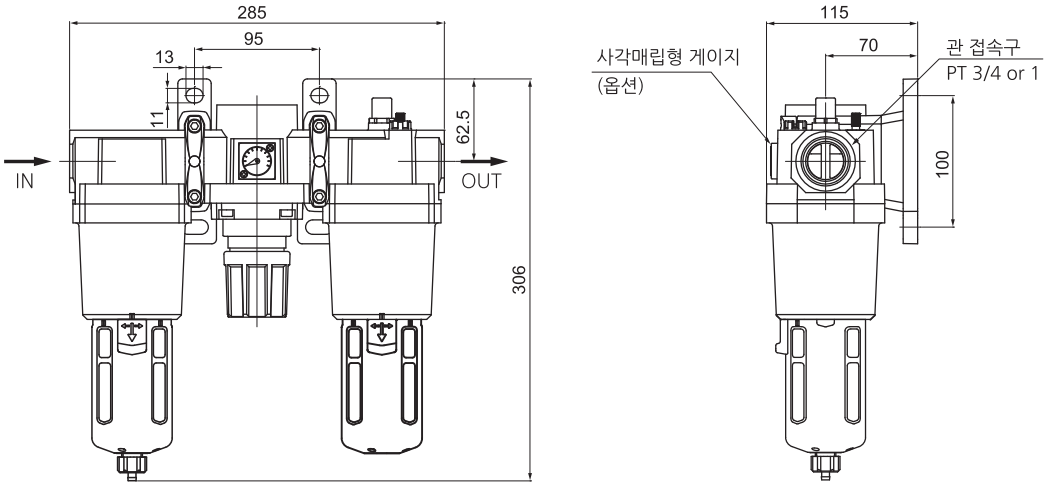

■ 기타 옵션부착시 치수

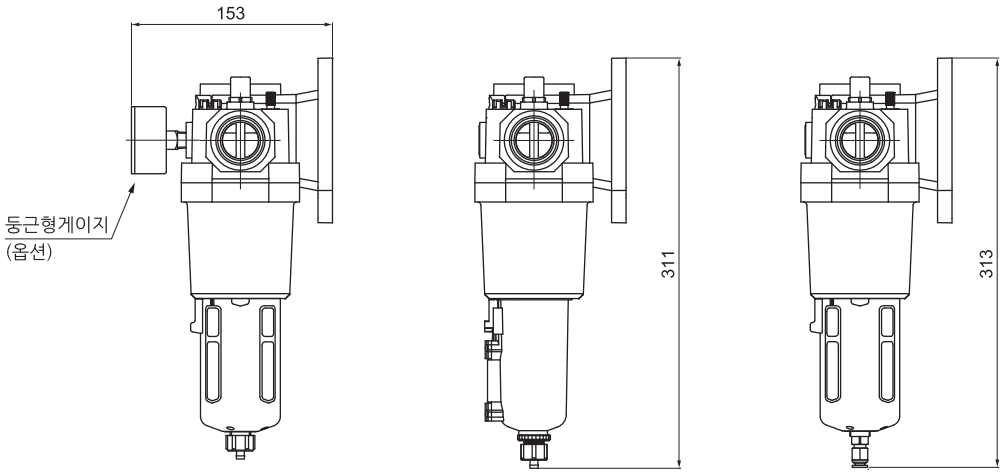

메탈바울 부착시　　오토드레인 부착시

옵션	D : 오토드레인	게이지	
		G : 둥근형	Gs : 사각매립형
품명	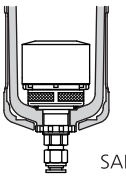 SAD400	 G50, R1/4	 Gs28

에어 유니트 (SAU110~610 시리즈)

필터 레귤레이터 + 루브리케이터

SAU 110

SAU 210

SAU 310

주문형식

SAU 6 10 - 10 DG - MeP

① 에어유니트

② **몸체 사이즈**
- 1 - M5
- 2 - 1/4
- 3 - 3/8
- 4 - 1/2
- 6 - 1

③ **조합구성기기**
- 10 ─ 필터레귤레이터(SAW)
- 10 ─ 루브리케이터(SAL)

④ **나사종류**
- 무기호 - Rc(PT)
- N - NPT
- G - G(PF)

⑤ **관접속구경**

기호	사이즈	몸체 사이즈				
		1	2	3	4	6
M5	M5	●				
01	1/8		●			
02	1/4		●	●		
03	3/8			●		
04	1/2				●	
06	3/4				●	●
10	1					●

⑥ **부속품(옵션)**
- 무기호 - 게이지없음 / 수동 드레인
- D - 오토드레인

기호	설 명	적용몸체크기				
		1	2	3	4	6
D	기본형(원터치휘팅가이드)	●	●	●	●	●
Dn	닛불(PT1/8) 드레인가이드	-	-	●	●	●
Df	SAW200 플로트형	-	●	-	-	-

주) 1. SAW100, SAW200은 기본이 차압식 오토드레인입니다.
2. SAW300~600은 플로트식 오토드레인입니다.

- G - 게이지

G	둥근형 게이지
Gs	사각매립형 게이지

주) SAU110은 둥근형 게이지만 사용하실수 있습니다.

⑦ **바울**
- 무기호 - PC바울 + 나일론가드
- PcS - PC바울 + 스틸가드
- MeP - 파이프형 표시창 메탈바울

표시기호

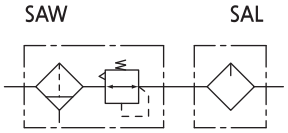

표준사양

조합구성기기	필터레귤레이터 + 루브리케이터
사용유체	압축공기
최고사용압력	10bar (1.0MPa)
보증내압력	15bar (1.5MPa)
주위온도 및 사용유체온도	-5~60℃ (동결없어야 함)
설정압력범위(SAR)	0.5~8.5bar (0.05~0.85MPa)
여과도(SAF)	10μm (옵션: 2, 5, 20, 40)
추천사용유(SAL)	터빈유 1종 (ISO VG32)
바울 재질(SAW, SAL)	폴리카보네이트 (옵션: ALDC)
바울가드 재질(SAW, SAL)	나일론
구조(SAR)	릴리프타입

사용시 주의사항

① 바울의 재질이 폴리카보네이트인 경우 신나, 사염화탄소, 클로로포름, 초산에스텔, 시크로핵산, 트리클로로에틸렌, 황산, 유산등 화학약품의 사용 또는 약품에 노출된 환경에서의 사용은 피해 주십시오.

② 바울이 부착되어 있는 기기는 바울을 아랫방향으로 하여 수직으로 설치해 주십시오. 드레인 배출 불량이나 적하를 확인할 수 없게 되는 경우가 있습니다.

③ 출구압력의 설정범위는 입구 압력의 85% 이하로 실행해 주십시오. 85%를 넘어서 설정하면 유량이나 입구압력 변동의 영향을 받기 쉬워지게 되어 불안정하게 됩니다.

④ 핸들을 이용한 압력설정은 상승방향으로 실행하며, 압력 설정 후에는 핸들을 잠궈 주십시오. 하강 방향으로 압력 을 설정하면 초기 설정압력보다 낮아지는 경우가 있습니다. 핸들을 우회전하면 출구압력 상승, 좌회전하면 압력이 하강됩니다.

⑤ 오토드레인 사용시 드레인호스는 지름 4mm이상, 길이는 1m이내에서 사용해 주십시오. 또한 드레인호스 설치가 위쪽을 향하는 것을 피하여 주십시오.

⑥ 오토드레인 부착시는 1.5bar이상의 압력에서 사용하여 주십시오.

⑦ 오토드레인 고장시 원터치휘팅부를 수직방향으로 2~3회 작동시켜 주십시오.

⑧ 수동드레인의 경우 드레인의 액면이 측면지시선에 다다르면 드레인부 너트를 돌려서 드레인을 배출시켜 주십시오.

외형치수도(mm)

SAU 110

■ SAU110-□□□

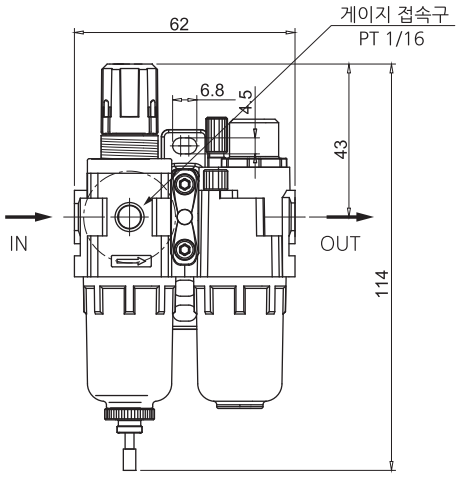

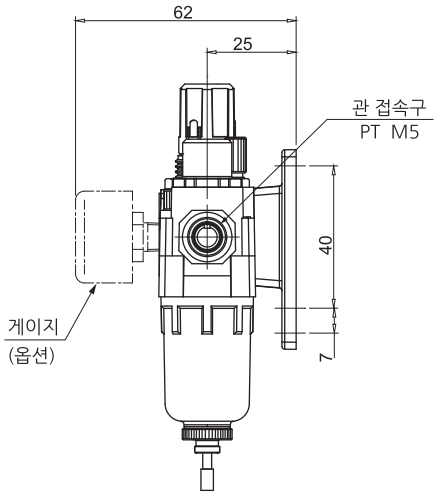

■ 기타 옵션부착시 치수

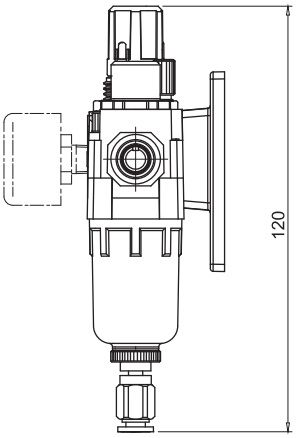

오토드레인(차압식) 부착시

옵션	D : 오토드레인(차압식)	G : 게이지
품명	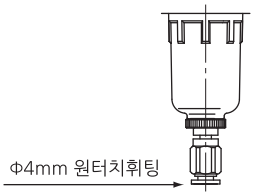	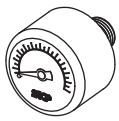 G25, R1/16

외형치수도(mm)

SAU 210

■ SAU210-□02□□-□

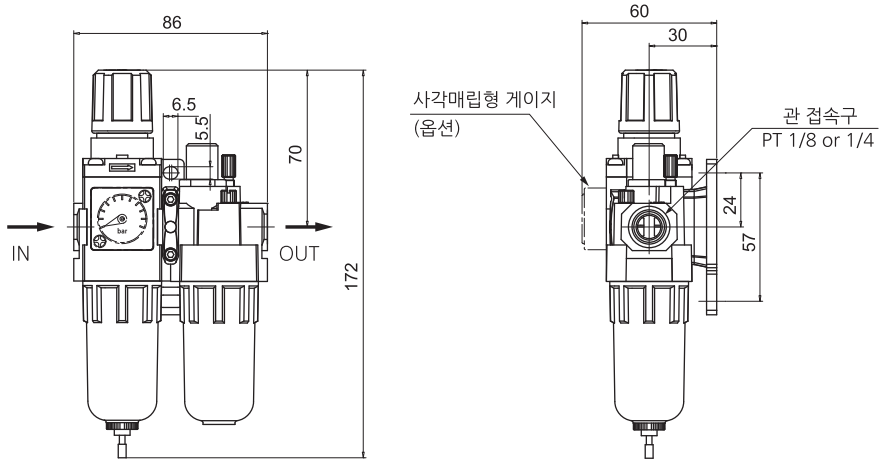

■ 기타 옵션부착시 치수

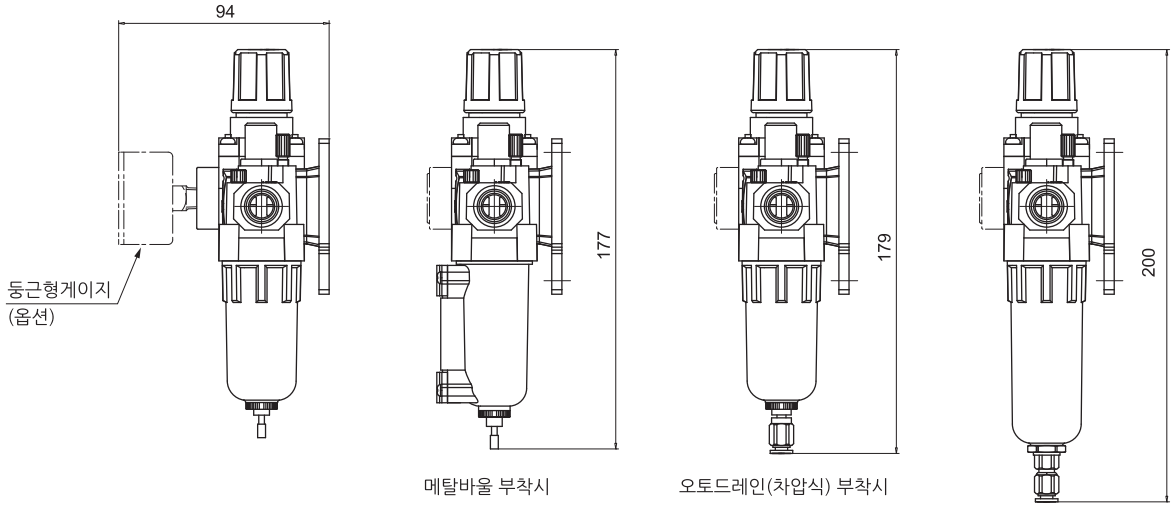

메탈바울 부착시

오토드레인(차압식) 부착시

오토드레인(플로트식) 부착시

옵션	오토드레인		게이지	
	D : 차압식	Df : 플로트식	G : 둥근형	Gs : 사각매립형
품명	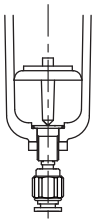	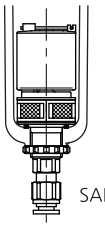 SAD200	 G40, R1/8	 Gs28

외형치수도(mm)

SAU 310~410

■ SAU310-□03□□-□
SAU410-□04□□-□

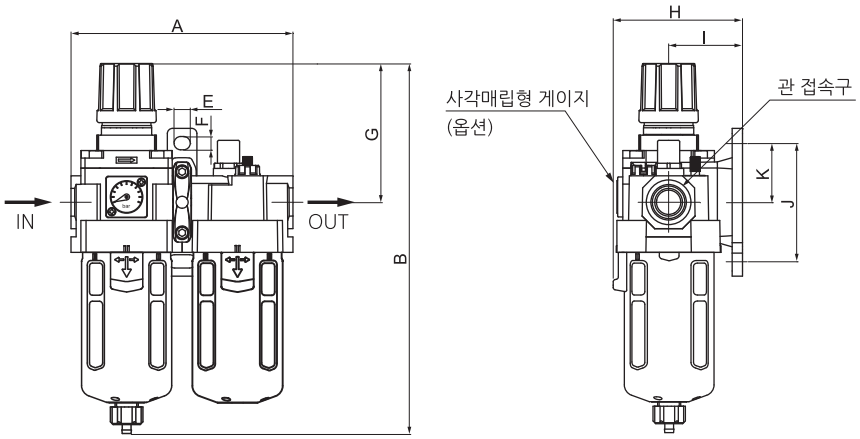

■ 기타 옵션부착시 치수

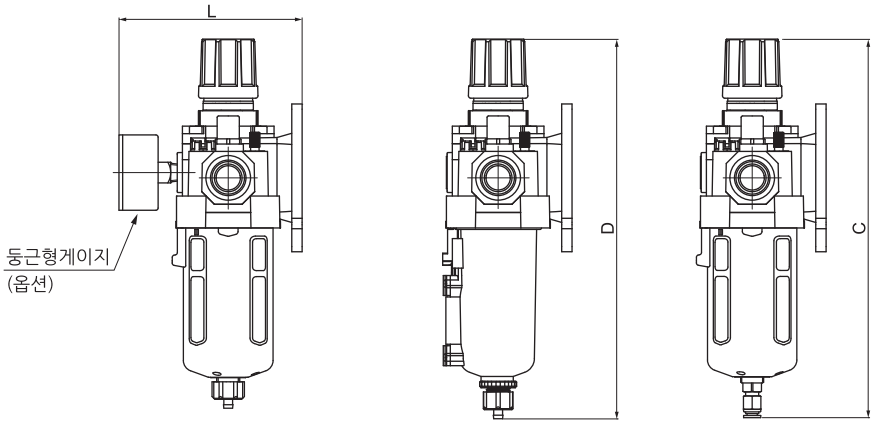

메탈바울 부착시　　오토드레인 부착시

옵션	D : 오토드레인	게이지	
		G : 둥근형	Gs : 사각매립형
품명	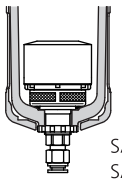 SAU300 : SAD300 SAU400 : SAD400	 SAU300 : G40, R1/8 SAU400 : G50, R1/4	 Gs28

품명	관접속구경	A	B	C	D	E	F	G	H	I	J	K	L
SAU310-03	1/4, 3/8	114	220	226	228	9	7	89	71.5	41	70	35	107
SAU410-04	1/2	150	251	258	256	11	9	94	87.5	50	80	40	127

외형치수도(mm)

SAU 610

■ SAU610-□06(10)□□-□

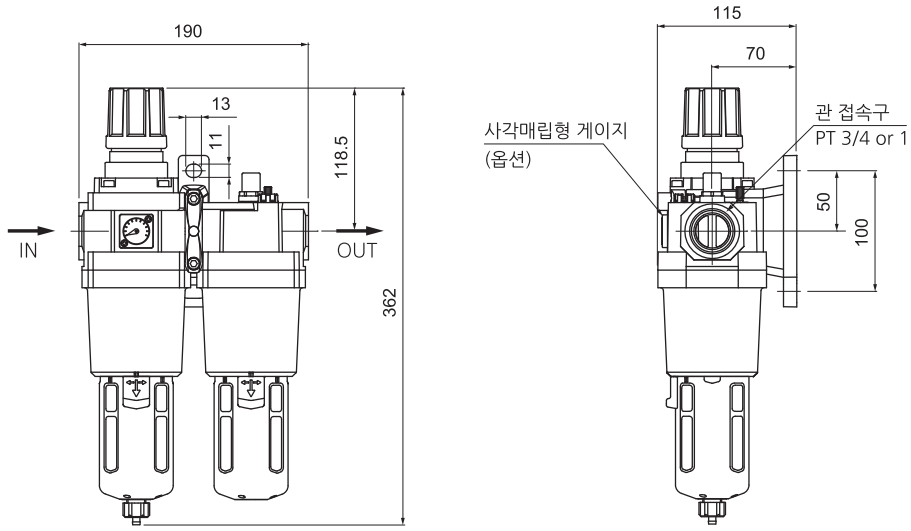

■ 기타 옵션부착시 치수

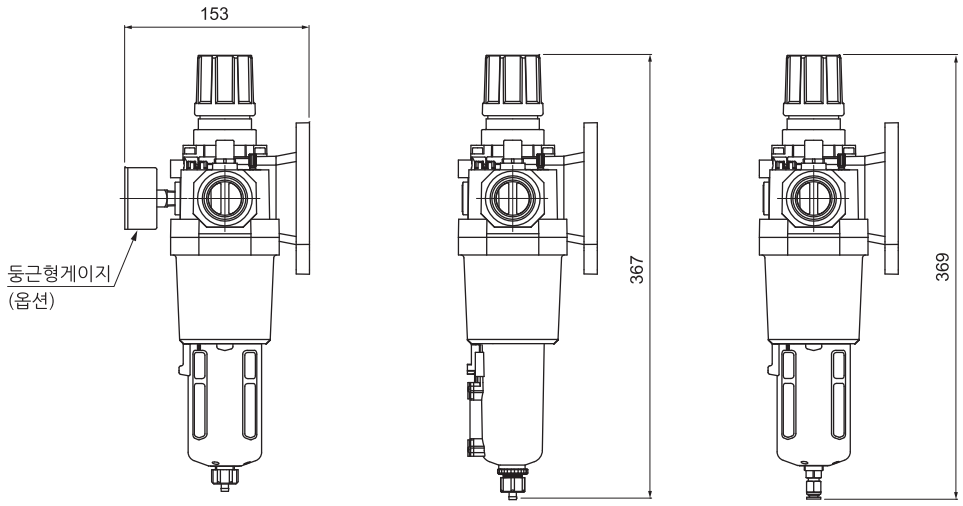

메탈바울 부착시　　오토드레인 부착시

옵션	D : 오토드레인	게이지	
		G : 둥근형	Gs : 사각매립형
품명	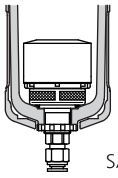 SAD400	 G50, R1/4	 Gs28

에어 유니트 (SAU120~620 시리즈)

필터 + 레귤레이터


SAU 120


SAU 220


SAU 420

주문형식

SAU 3 20 - ◯ 03 DG - MeP

① 에어유니트

② **몸체 사이즈**
1 - M5
2 - 1/4
3 - 3/8
4 - 1/2, 3/4
6 - 1

③ **조합구성기기**
20 ─ 필터(SAF)
└ 레귤레이터(SAR)

④ **나사종류**
무기호 - Rc(PT)
N - NPT
G - G(PF)

⑤ **관접속구경**

기호	사이즈	몸체 사이즈				
		1	2	3	4	6
M5	M5	●				
01	1/8		●			
02	1/4		●	●		
03	3/8			●		
04	1/2				●	
06	3/4				●	●
10	1					●

⑥ **부속품(옵션)**
무기호 - 게이지없음 / 수동 드레인
D - 오토드레인

기호	설 명	적용몸체크기				
		1	2	3	4	6
D	기본형(원터치휘팅가이드)	●	●	●	●	●
Dn	닛불(PT1/8) 드레인가이드	-	-	●	●	●
Df	SAF200 플로트형	-	●	-	-	-

주) 1. SAF100, SAF200은 기본이 차압식 오토드레인입니다.
2. SAF300~600은 플로트식 오토드레인입니다.

G - 게이지

G	둥근형 게이지
Gs	사각매립형 게이지

주) SAU120은 둥근형 게이지만 사용하실수 있습니다.

⑦ **바울**
무기호 - PC바울 + 나일론가드
PcS - PC바울 + 스틸가드
MeP - 파이프형 표시창 메탈바울

표시기호

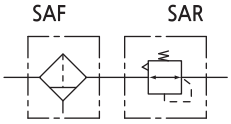

표준사양

조합구성기기	필터 + 레귤레이터
사용유체	압축공기
최고사용압력	10bar (1.0MPa)
보증내압력	15bar (1.5MPa)
주위온도 및 사용유체온도	-5~60℃ (동결없어야 함)
설정압력범위(SAR)	0.5~8.5bar (0.05~0.85MPa)
여과도(SAF)	10μm (옵션: 2, 5, 20, 40)
바울 재질(SAF)	폴리카보네이트 (옵션: ALDC)
바울가드 재질(SAF)	나일론
구조(SAR)	릴리프타입

사용시 주의사항

① 바울의 재질이 폴리카보네이트인 경우 신나, 사염화탄소, 클로로포름, 초산에스텔, 시크로핵산, 트리클로로에틸렌, 황산, 유산등 화학약품의 사용 또는 약품에 노출된 환경에서의 사용은 피해 주십시오.
② 바울이 부착되어 있는 기기는 바울을 아랫방향으로 하여 수직으로 설치해 주십시오. 드레인 배출 불량이나 적하를 확인할 수 없게 되는 경우가 있습니다.
③ 출구압력의 설정범위는 입구 압력의 85% 이하로 실행해 주십시오. 85%를 넘어서 설정하면 유량이나 입구압력 변동의 영향을 받기 쉬워지게 되어 불안정하게 됩니다.
④ 핸들을 이용한 압력설정은 상승방향으로 실행하며, 압력 설정 후에는 핸들을 잠궈 주십시오. 하강 방향으로 압력 을 설정하면 초기 설정압력보다 낮아지는 경우가 있습니다. 핸들을 우회전하면 출구압력 상승, 좌회전하면 압력이 하강됩니다.
⑤ 오토드레인 사용시 드레인호스는 지름 4mm이상, 길이는 1m이내에서 사용해 주십시오. 또한 드레인호스 설치가 위쪽을 향하는 것을 피하여 주십시오.
⑥ 오토드레인 부착시는 1.5bar이상의 압력에서 사용하여 주십시오.
⑦ 오토드레인 고장시 원터치휘팅부를 수직방향으로 2~3회 작동시켜 주십시오.
⑧ 수동드레인의 경우 드레인의 액면이 측면지시선에 다다르면 드레인부 너트를 돌려서 드레인을 배출시켜 주십시오.

외형치수도(mm)

SAU 120

■ SAU120-□□□

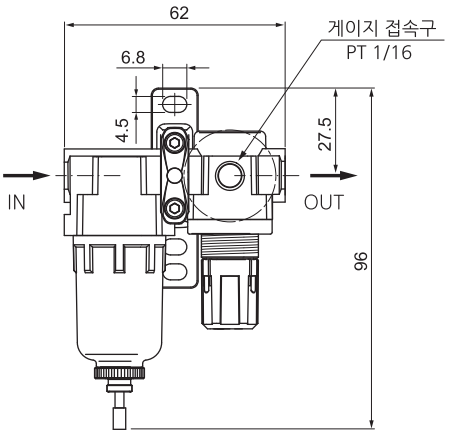

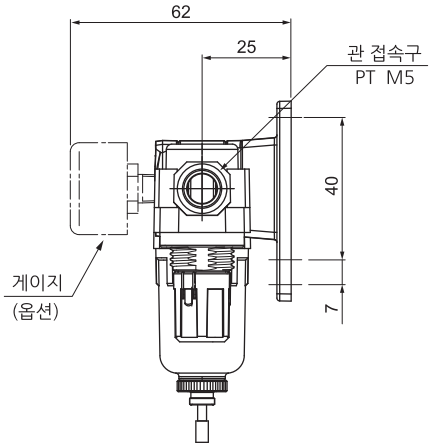

■ 기타 옵션부착시 치수

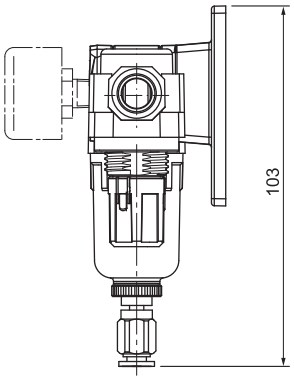

오토드레인(차압식) 부착시

옵션	D : 오토드레인(차압식)	G : 게이지
품명	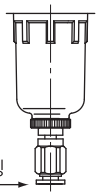 Φ4mm 원터치휘팅	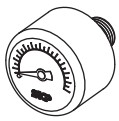 G25, R1/16

외형치수도(mm)

SAU 220

■ SAU220-□02□□-□

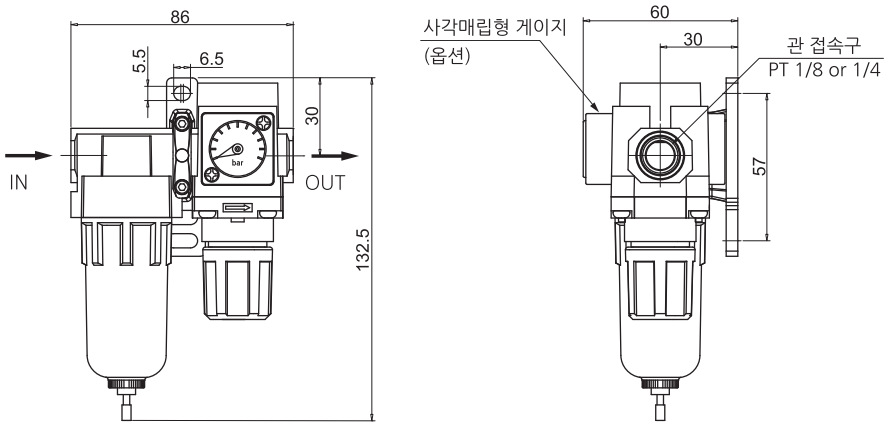

■ 기타 옵션부착시 치수

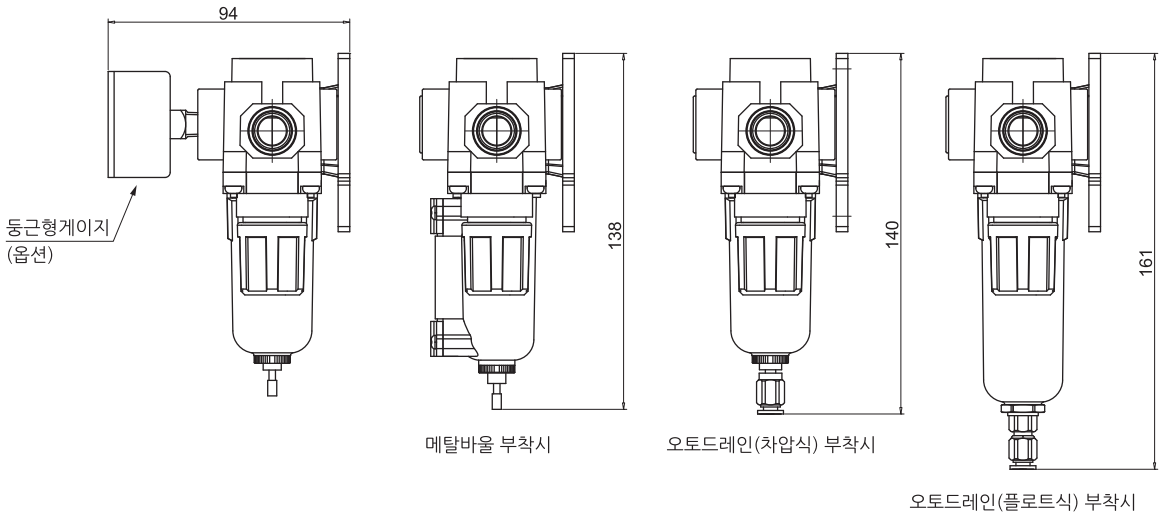

옵션	오토드레인		게이지	
	D : 차압식	Df : 플로트식	G : 둥근형	Gs : 사각매립형
품명	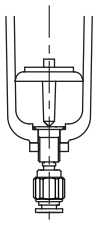	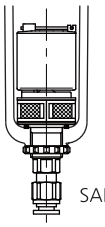 SAD200	 G40, R1/8	 Gs28

외형치수도(mm)

SAU 320~420

■ SAU320-□03□□-□
SAU420-□04(06)□□-□

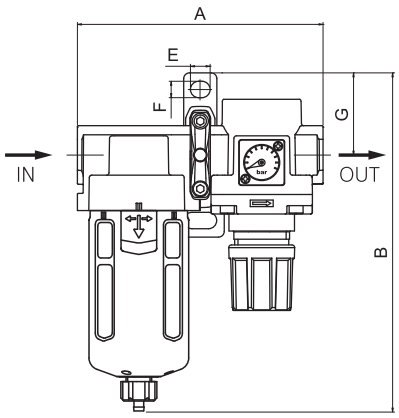

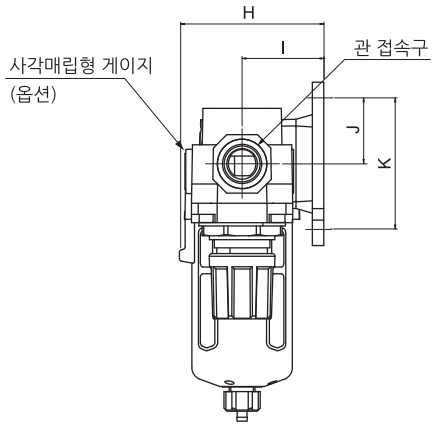

■ 기타 옵션부착시 치수

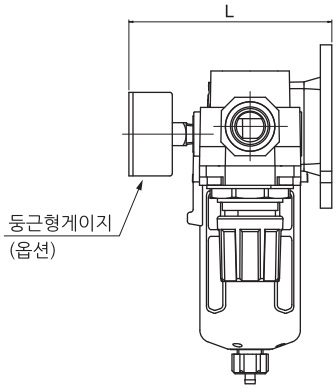

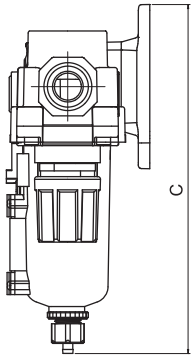

메탈바울 부착시

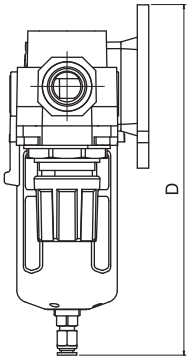

오토드레인 부착시

옵션	D : 오토드레인	게이지	
		G : 둥근형	Gs : 사각매립형
품명	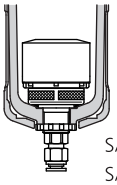 SAU300 : SAD300 SAU400 : SAD400	 SAU300 : G40, R1/8 SAU400 : G50, R1/4	 Gs28

품명	관접속구경	A	B	C	D	E	F	G	H	I	J	K	L
SAU320-03	1/4, 3/8	114	174	191	180	9	7	43.5	71.5	41	70	35	107
SAU420-04	1/2	150	207	212	214	11	9	50	87.5	50	80	40	127
SAU420-06	3/4	150	211	216	218	11	9	50	87.5	50	80	40	127

외형치수도(mm)

SAU 620

■ SAU620-□06(10)□□-□

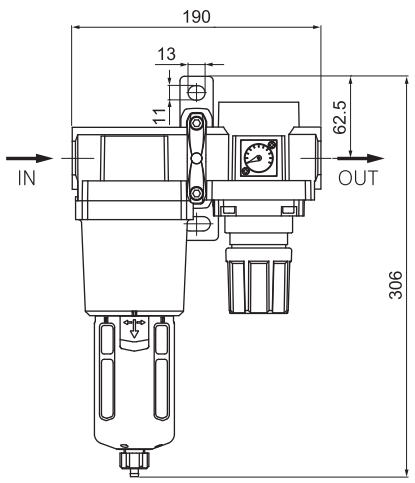

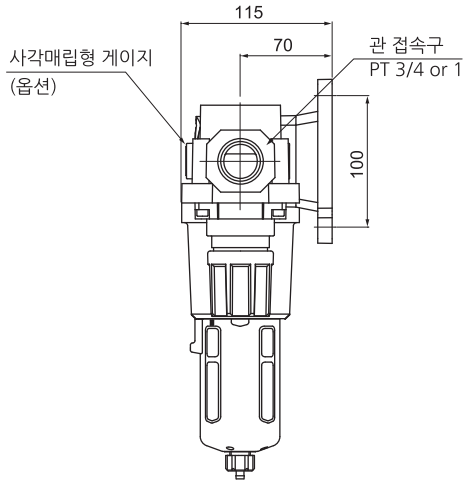

■ 기타 옵션부착시 치수

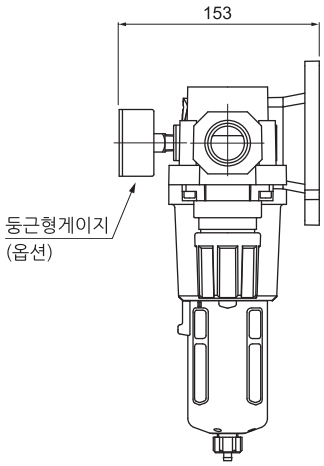

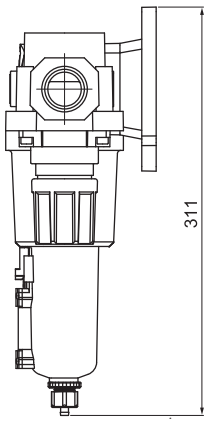

메탈바울 부착시

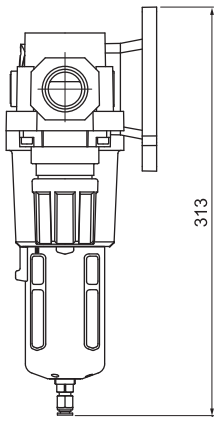

오토드레인 부착시

옵션	D : 오토드레인	게이지	
		G : 둥근형	Gs : 사각매립형
품명	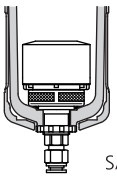 SAD400	 G50, R1/4	 Gs28

에어 유니트 (SAU230~430 시리즈)

필터 + 미스트 세퍼레이터 + 레귤레이터

SAU 230

SAU 330

주문형식

SAU 4 30 - ◯ 04 DG - MeP

① 에어유니트

② **몸체 사이즈**
2 - 1/4
3 - 3/8
4 - 1/2, 3/4

③ **조합구성기기**
30 ─ 필터(SAF)
　　 ├ 미스트 세퍼레이터(SAFM)
　　 └ 레귤레이터(SAR)

④ **나사종류**
무기호 - Rc(PT)
N - NPT
G - G(PF)

⑤ **관접속구경**

기호	사이즈	몸체 사이즈		
		2	3	4
01	1/8	●		
02	1/4	●	●	
03	3/8		●	
04	1/2			●
06	3/4			●

⑥ **부속품(옵션)**
무기호 - 게이지없음 / 수동 드레인
D - 오토드레인

기호	설 명	적용몸체크기		
		2	3	4
D	기본형(원터치휘팅가이드)	●	●	●
Dn	닛붙(PT1/8) 드레인가이드	-	●	●
Df	SAF(M)200 플로트형	●	-	-

주) 1. SAF(M)200은 기본이 차압식 오토드레인입니다.
2. SAF(M)300~400은 플로트식 오토드레인입니다.

G - 게이지

G	둥근형 게이지
Gs	사각매립형 게이지

⑦ **바울**
무기호 - PC바울 + 나일론가드
MeP - PC바울 + 스틸가드
MeP - 파이프형 표시창 메탈바울

표시기호

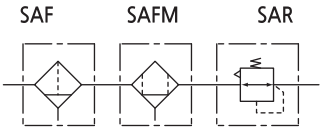

표준사양

조합구성기기	필터 + 미스트 세퍼레이터 + 레귤레이터
사용유체	압축공기
최고사용압력	10bar (1.0MPa)
보증내압력	15bar (1.5MPa)
주위온도 및 사용유체온도	-5~60℃ (동결없어야 함)
설정압력범위(SAR)	0.5~8.5bar (0.05~0.85MPa)
여과도	SAF:10μm + SAFM:0.1μm
바울 재질(SAF, SAFM)	폴리카보네이트 (옵션: ALDC)
바울가드 재질(SAF, SAFM)	나일론
구조(SAR)	릴리프타입

사용시 주의사항

① 바울의 재질이 폴리카보네이트인 경우 신나, 사염화탄소, 클로로포름, 초산에스텔, 시크로핵산, 트리클로로에틸렌, 황산, 유산등 화학약품의 사용 또는 약품에 노출된 환경에서의 사용은 피해 주십시오.

② 바울이 부착되어 있는 기기는 바울을 아랫방향으로 하여 수직으로 설치해 주십시오. 드레인 배출 불량이나 적하를 확인할 수 없게 되는 경우가 있습니다.

③ 출구압력의 설정범위는 입구 압력의 85% 이하로 실행해 주십시오. 85%를 넘어서 설정하면 유량이나 입구압력 변동의 영향을 받기 쉬워지게 되어 불안정하게 됩니다.

④ 핸들을 이용한 압력설정은 상승방향으로 실행하며, 압력 설정 후에는 핸들을 잠궈 주십시오. 하강 방향으로 압력 을 설정하면 초기 설정압력보다 낮아지는 경우가 있습니다. 핸들을 우회전하면 출구압력 상승, 좌회전하면 압력이 하강됩니다.

⑤ 오토드레인 사용시 드레인호스는 지름 4mm이상, 길이는 1m이내에서 사용해 주십시오. 또한 드레인호스 설치가 위쪽을 향하는 것을 피하여 주십시오.

⑥ 오토드레인 부착시는 1.5bar이상의 압력에서 사용하여 주십시오.

⑦ 오토드레인 고장시 원터치휘팅부를 수직방향으로 2~3회 작동시켜 주십시오.

⑧ 수동드레인의 경우 드레인의 액면이 측면지시선에 다다르면 드레인부 너트를 돌려서 드레인을 배출시켜 주십시오.

외형치수도(mm)

SAU 230

■ SAU230-□02□□-□

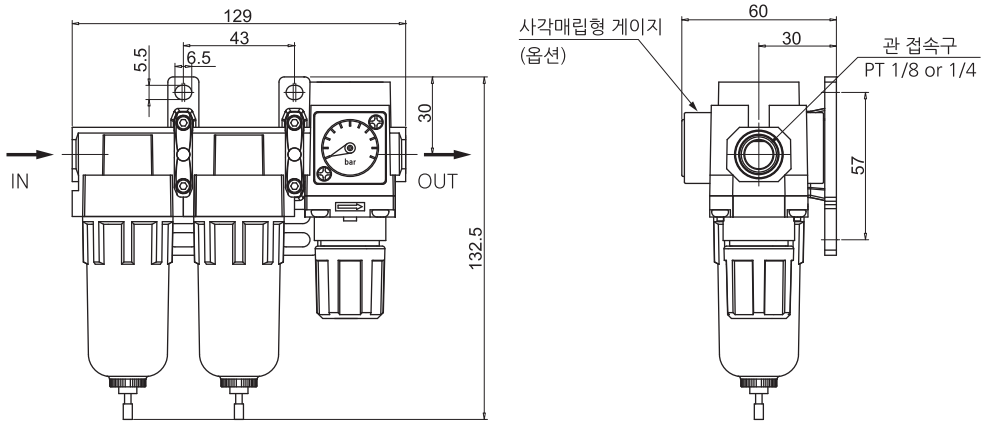

■ 기타 옵션부착시 치수

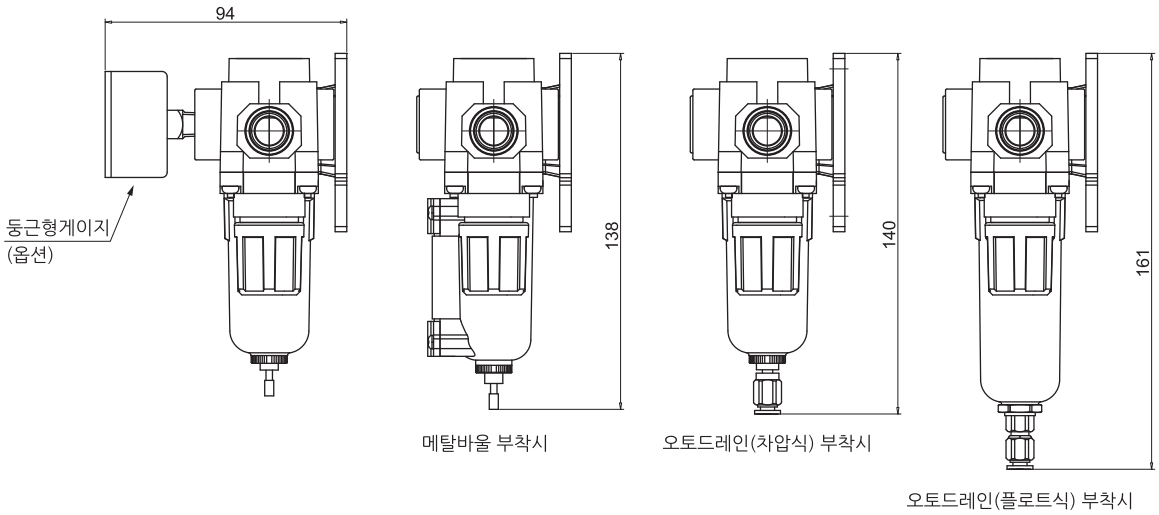

옵션	오토드레인		게이지	
	D : 차압식	Df : 플로트식	G : 둥근형	Gs : 사각매립형
품명	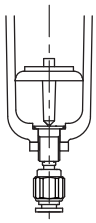	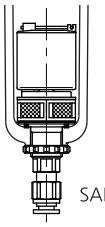 SAD200	 G40, R1/8	 Gs28

외형치수도(mm)

SAU 330

■ SAU330-□03□□-□

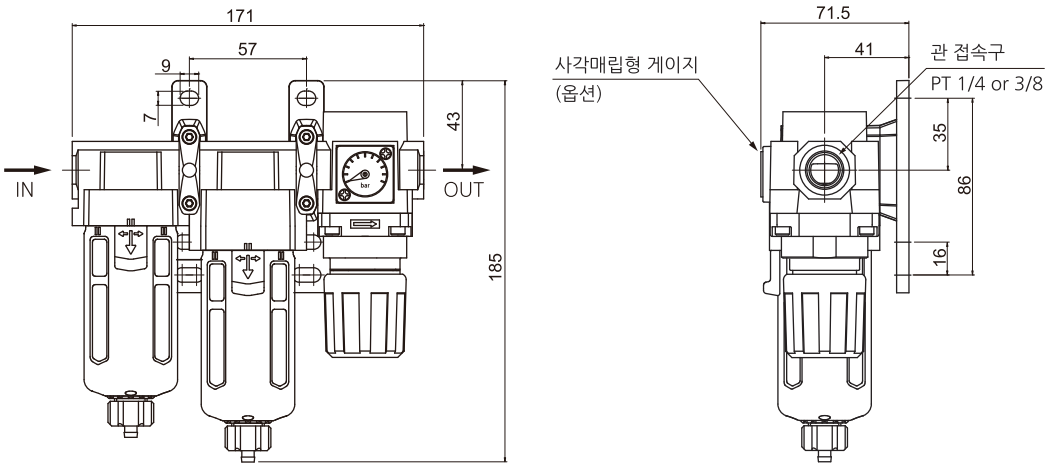

■ 기타 옵션부착시 치수

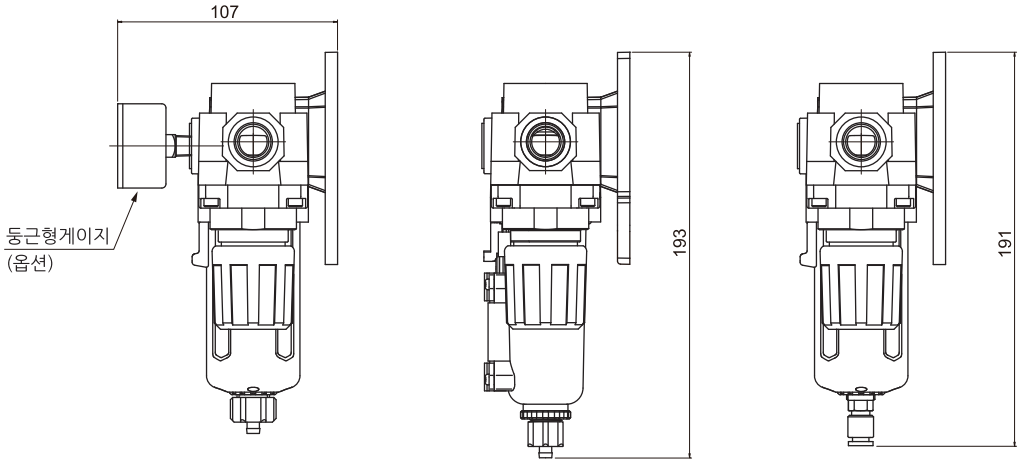

메탈바울 부착시　　오토드레인 부착시

옵션	D : 오토드레인	게이지	
		G : 둥근형	Gs : 사각매립형
품명	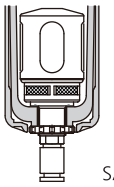 SAD300	 G40, R1/8	 Gs28

외형치수도(mm)

SAU 430

■ SAU430-□04□□-□
SAU430-□06□□-□

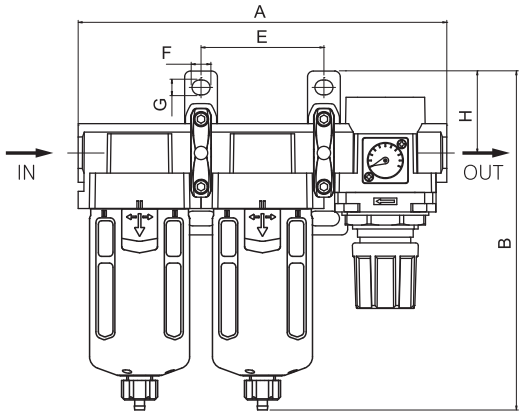

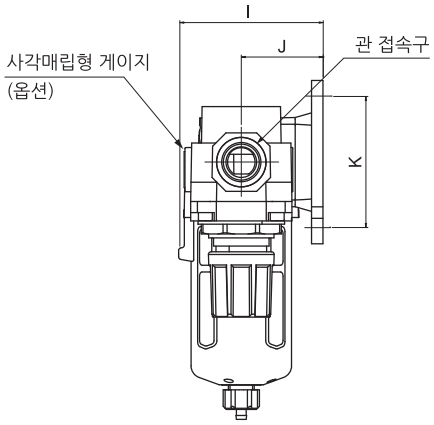

■ 기타 옵션부착시 치수

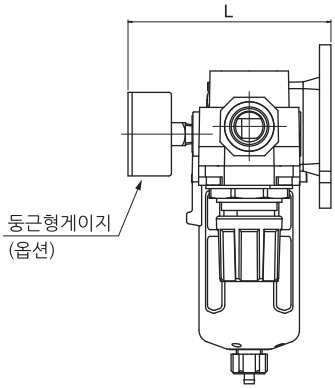

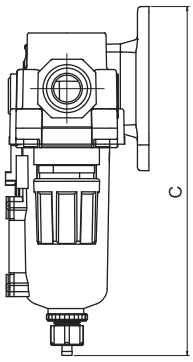

메탈바울 부착시

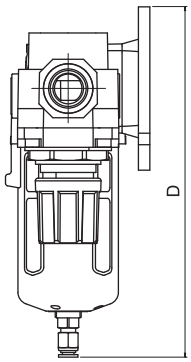

오토드레인 부착시

옵션	D : 오토드레인	게이지	
		G : 둥근형	Gs : 사각매립형
품명	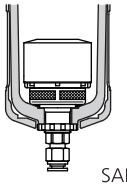 SAD400	 G50, R1/4	 Gs28

품명	관접속구경	A	B	C	D	E	F	G	H	I	J	K	L
SAU430-04	1/2	150	207	212	214	75	11	9	50	87.5	50	80	127
SAU430-06	3/4	150	211	216	218	75	11	9	50	87.5	50	80	127

에어 유니트 (SAU240~440 시리즈)

필터 레귤레이터 + 미스트 세퍼레이터

SAU 240

SAU 340

SAU 440

주문형식

SAU 4 40 - 04 DG - MeP

① 에어유니트

② **몸체 사이즈**
2 - 1/4
3 - 3/8
4 - 1/2

③ **조합구성기기**
40 ─ 필터레귤레이터(SAW)
└ 미스트 세퍼레이터(SAFM)

④ **나사종류**
무기호 - Rc(PT)
N - NPT
G - G(PF)

⑤ **관접속구경**

기호	사이즈	몸체 사이즈		
		2	3	4
01	1/8	●		
02	1/4	●	●	
03	3/8		●	
04	1/2			●
06	3/4			●

⑥ **부속품(옵션)**
무기호 - 게이지없음 / 수동 드레인
D - 오토드레인

기호	설 명	적용몸체크기		
		2	3	4
D	기본형(원터치휘팅가이드)	●	●	●
Dn	닛불(PT1/8) 드레인가이드	-	●	●
Df	SAW,SAFM200 플로트형	●	-	-

주) 1. SAW, SAFM200은 기본이 차압식 오토드레인입니다.
2. SAW, SAFM300~400은 플로트식 오토드레인입니다.

G - 게이지

G	둥근형 게이지
Gs	사각매립형 게이지

⑦ **바울**
무기호 - PC바울 + 나일론가드
PcS - PC바울 + 스틸가드
MeP - 파이프형 표시창 메탈바울

표시기호

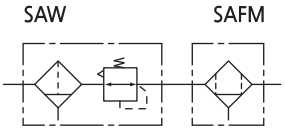

표준사양

조합구성기기	필터레귤레이터 + 미스트 세퍼레이터
사용유체	압축공기
최고사용압력	10bar (1.0MPa)
보증내압력	15bar (1.5MPa)
주위온도 및 사용유체온도	-5~60℃ (동결없어야 함)
설정압력범위(SAW)	0.5~8.5bar (0.05~0.85MPa)
여과도	SAW:10μm + SAFM:0.1μm
바울 재질(SAW, SAFM)	폴리카보네이트 (옵션: ALDC)
바울가드 재질(SAW, SAFM)	나일론
구조(SAW)	릴리프타입

사용시 주의사항

① 바울의 재질이 폴리카보네이트인 경우 신나, 사염화탄소, 클로로포름, 초산에스텔, 시크로핵산, 트리클로로에틸렌, 황산, 유산등 화학약품의 사용 또는 약품에 노출된 환경에서의 사용은 피해 주십시오.
② 바울이 부착되어 있는 기기는 바울을 아랫방향으로 하여 수직으로 설치해 주십시오. 드레인 배출 불량이나 적하를 확인할 수 없게 되는 경우가 있습니다.
③ 출구압력의 설정범위는 입구 압력의 85% 이하로 실행해 주십시오. 85%를 넘어서 설정하면 유량이나 입구압력 변동의 영향을 받기 쉬워지게 되어 불안정하게 됩니다.
④ 핸들을 이용한 압력설정은 상승방향으로 실행하며, 압력 설정 후에는 핸들을 잠궈 주십시오. 하강 방향으로 압력 을 설정하면 초기 설정압력보다 낮아지는 경우가 있습니다. 핸들을 우회전하면 출구압력 상승, 좌회전하면 압력이 하강됩니다.
⑤ 오토드레인 사용시 드레인호스는 지름 4mm이상, 길이는 1m이내에서 사용해 주십시오. 또한 드레인호스 설치가 위쪽을 향하는 것을 피하여 주십시오.
⑥ 오토드레인 부착시는 1.5bar이상의 압력에서 사용하여 주십시오.
⑦ 오토드레인 고장시 원터치휘팅부를 수직방향으로 2~3회 작동시켜 주십시오.
⑧ 수동드레인의 경우 드레인의 액면이 측면지시선에 다다르면 드레인부 너트를 돌려서 드레인을 배출시켜 주십시오.

외형치수도(mm)

SAU 240

■ SAU240-□02□□-□

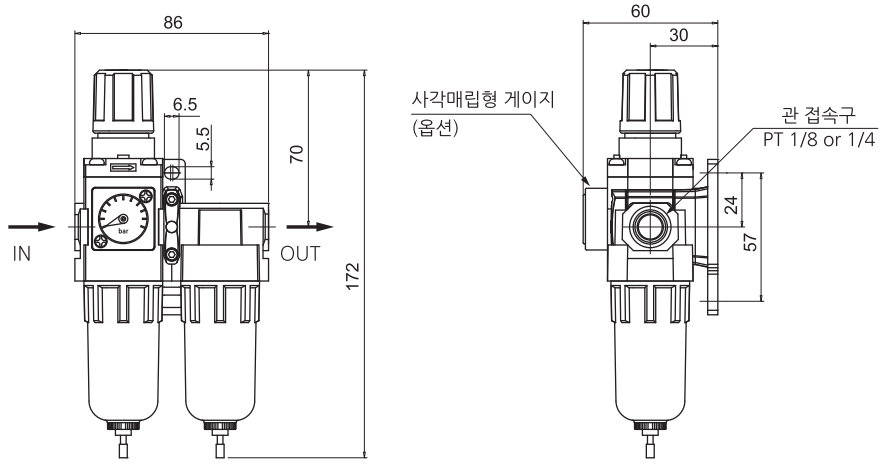

■ 기타 옵션부착시 치수

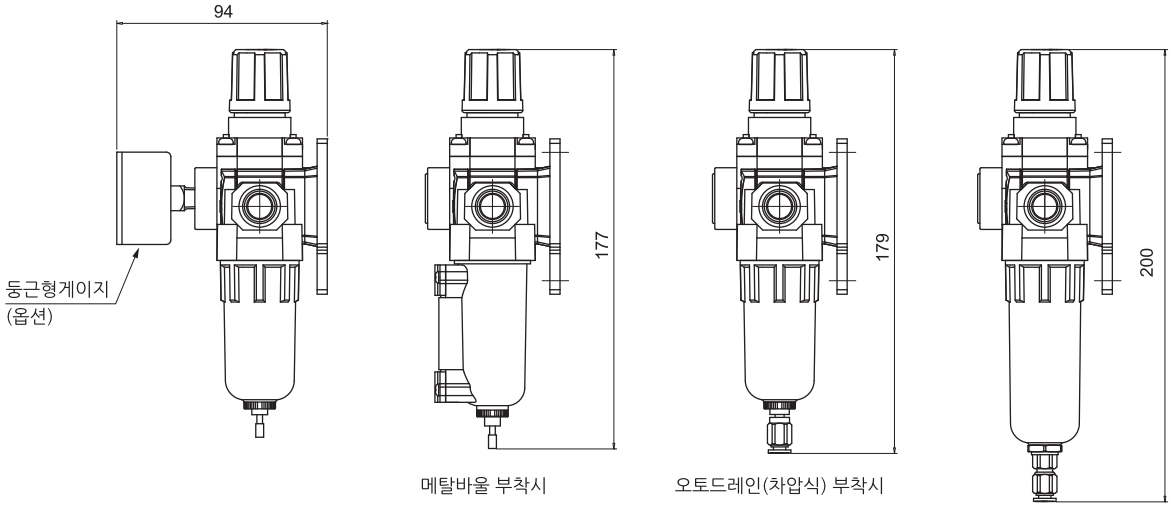

메탈바울 부착시

오토드레인(차압식) 부착시

오토드레인(플로트식) 부착시

옵션	오토드레인		게이지	
	D : 차압식	Df : 플로트식	G : 둥근형	Gs : 사각매립형
품명	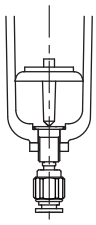	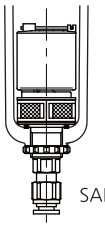 SAD200	 G40, R1/8	 Gs28

외형치수도(mm)

SAU 340

■ SAU340-□03□□-□

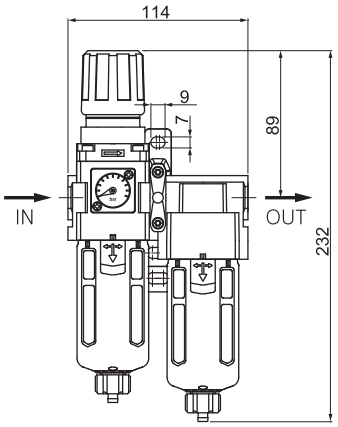

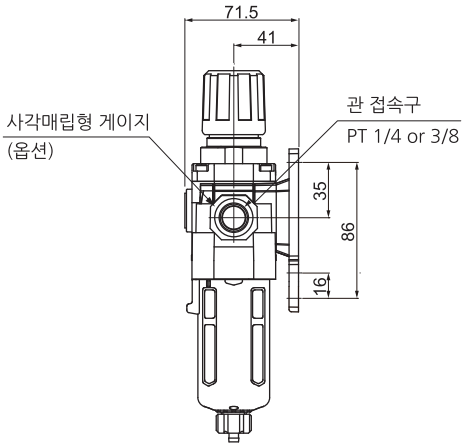

■ 기타 옵션부착시 치수

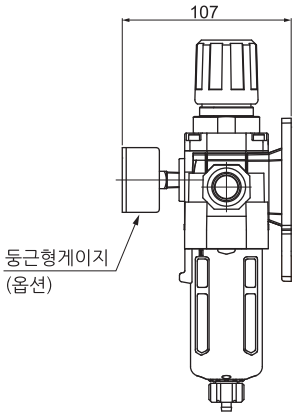

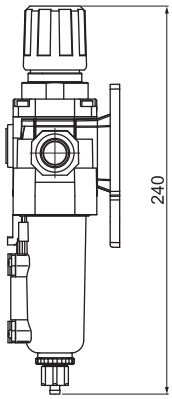

메탈바울 부착시

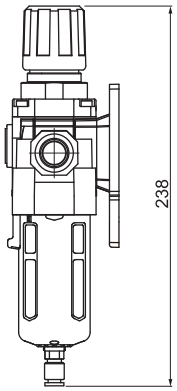

오토드레인 부착시

옵션	D : 오토드레인	게이지	
		G : 둥근형	Gs : 사각매립형
품명	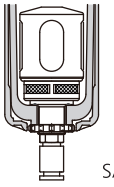 SAD300	 G40, R1/8	 Gs28

외형치수도(mm)

SAU 440

■ SAU440-□04(06)□□-□

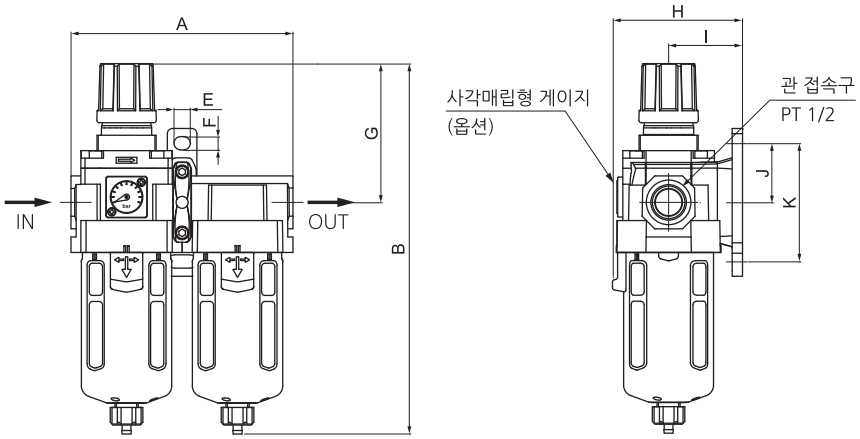

■ 기타 옵션부착시 치수

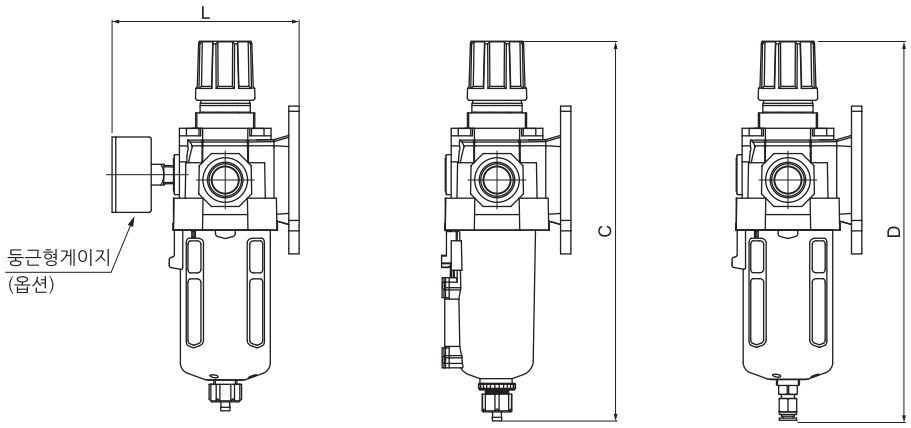

메탈바울 부착시　　오토드레인 부착시

옵션	D : 오토드레인	게이지	
		G : 둥근형	Gs : 사각매립형
품명	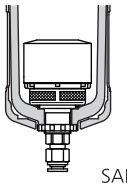 SAD400	 G50, R1/4	 Gs28

품명	관접속구경	A	B	C	D	E	F	G	H	I	J	K	L
SAU440-04	1/2	150	251	254	258	11	9	94	87.5	50	40	80	127
SAU440-06	3/4	150	256	259	263	11	9	94	87.5	50	40	80	127

에어 유니트 (SAU250~450 시리즈)

미스트 세퍼레이터 + 마이크로 미스트 세퍼레이터 + 레귤레이터

SAU 350

SAU 450

주문형식

SAU 4 50 - ◯ 04 DG - MeP

① 에어유니트

② **몸체 사이즈**
2 - 1/4
3 - 3/8
4 - 1/2, 3/4

③ **조합구성기기**
50 ─ 미스트 세퍼레이터(SAFM)
50 ─ 마이크로 미스트 세퍼레이터(SAFD)
50 ─ 레귤레이터(SAR)

④ **나사종류**
무기호 - Rc(PT)
N - NPT
G - G(PF)

⑤ **관접속구경**

기호	사이즈	몸체 사이즈		
		2	3	4
01	1/8	●		
02	1/4	●	●	
03	3/8		●	
04	1/2			●
06	3/4			●

⑥ **부속품(옵션)**
무기호 - 게이지없음 / 수동 드레인
D - 오토드레인

기호	설 명	적용몸체크기		
		2	3	4
D	기본형(원터치휘팅가이드)	●	●	●
Dn	닛불(PT1/8) 드레인가이드	-	●	●
Df	SAFM, SAFD200 플로트형	●	-	-

주) 1. SAFM,SAFD200은 기본이 차압식 오토드레인입니다.
2. SAFM,SAFD300~400은 플로트식 오토드레인입니다.

G - 게이지

G	둥근형 게이지
Gs	사각매립형 게이지

⑦ **바울**
무기호 - PC바울 + 나일론가드
PcS - PC바울 + 스틸가드
MeP - 파이프형 표시창 메탈바울

표시기호

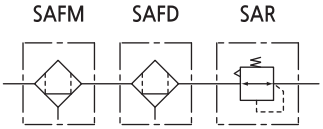

표준사양

조합구성기기	미스트 세퍼레이터 + 마이크로 미스트 세퍼레이터 + 레귤레이터
사용유체	압축공기
최고사용압력	10bar (1.0MPa)
보증내압력	15bar (1.5MPa)
주위온도 및 사용유체온도	-5~60℃ (동결없어야 함)
설정압력범위(SAR)	0.5~8.5bar (0.05~0.85MPa)
여과도	SAFM:0.1μm + SAFD:0.01μm
바울 재질(SAFM, SAFD)	폴리카보네이트 (옵션: ALDC)
바울가드 재질(SAFM, SAFD)	나일론
구조(SAR)	릴리프타입

사용시 주의사항

① 바울의 재질이 폴리카보네이트인 경우 신나, 사염화탄소, 클로로포름, 초산에스텔, 시크로핵산, 트리클로로에틸렌, 황산, 유산등 화학약품의 사용 또는 약품에 노출된 환경에서의 사용은 피해 주십시오.

② 바울이 부착되어 있는 기기는 바울을 아랫방향으로 하여 수직으로 설치해 주십시오. 드레인 배출 불량이나 적하를 확인할 수 없게 되는 경우가 있습니다.

③ 출구압력의 설정범위는 입구 압력의 85% 이하로 실행해 주십시오. 85%를 넘어서 설정하면 유량이나 입구압력 변동의 영향을 받기 쉬워지게 되어 불안정하게 됩니다.

④ 핸들을 이용한 압력설정은 상승방향으로 실행하며, 압력 설정 후에는 핸들을 잠궈 주십시오. 하강 방향으로 압력 을 설정하면 초기 설정압력보다 낮아지는 경우가 있습니다. 핸들을 우회전하면 출구압력 상승, 좌회전하면 압력이 하강됩니다.

⑤ 오토드레인 사용시 드레인호스는 지름 4mm이상, 길이는 1m이내에서 사용해 주십시오. 또한 드레인호스 설치가 위쪽을 향하는 것을 피하여 주십시오.

⑥ 오토드레인 부착시는 1.5bar이상의 압력에서 사용하여 주십시오.

⑦ 오토드레인 고장시 원터치휘팅부를 수직방향으로 2~3회 작동시켜 주십시오.

⑧ 수동드레인의 경우 드레인의 액면이 측면지시선에 다다르면 드레인부 너트를 돌려서 드레인을 배출시켜 주십시오.

외형치수도(mm)

SAU 250

■ SAU250-□02□□-□

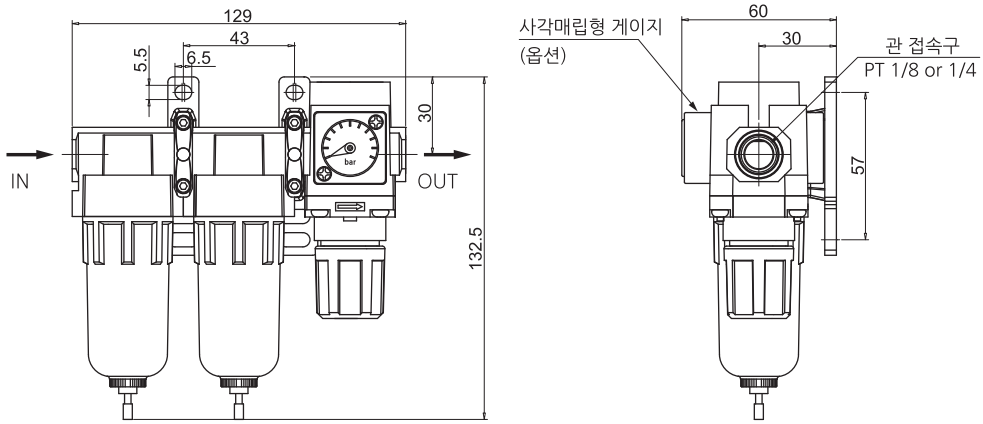

■ 기타 옵션부착시 치수

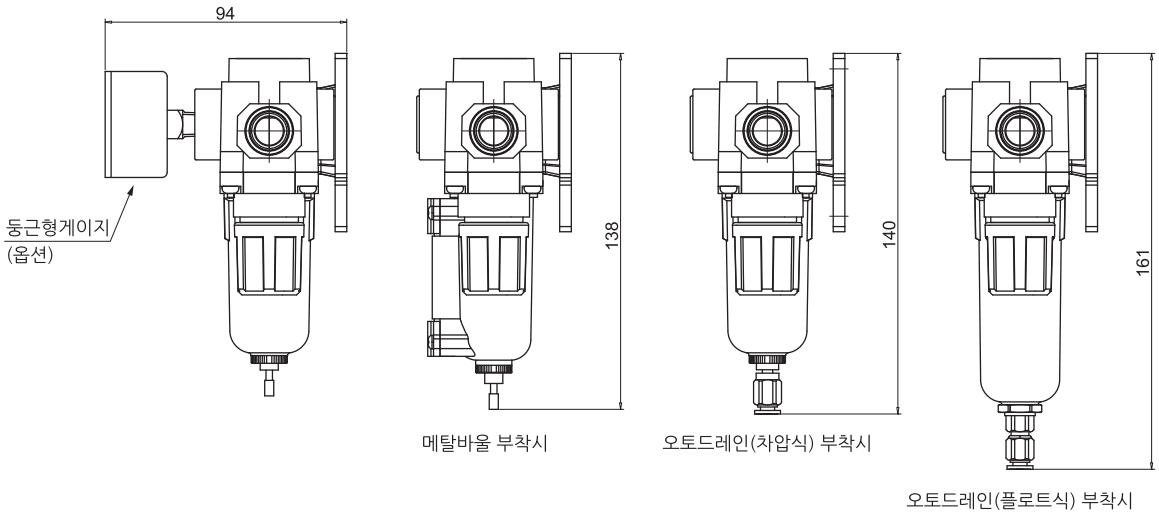

옵션	오토드레인		게이지	
	D : 차압식	Df : 플로트식	G : 둥근형	Gs : 사각매립형
품명	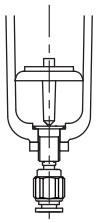	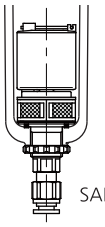 SAD200	 G40, R1/8	 Gs28

외형치수도(mm)

SAU 350

■ SAU350-□03□□-□

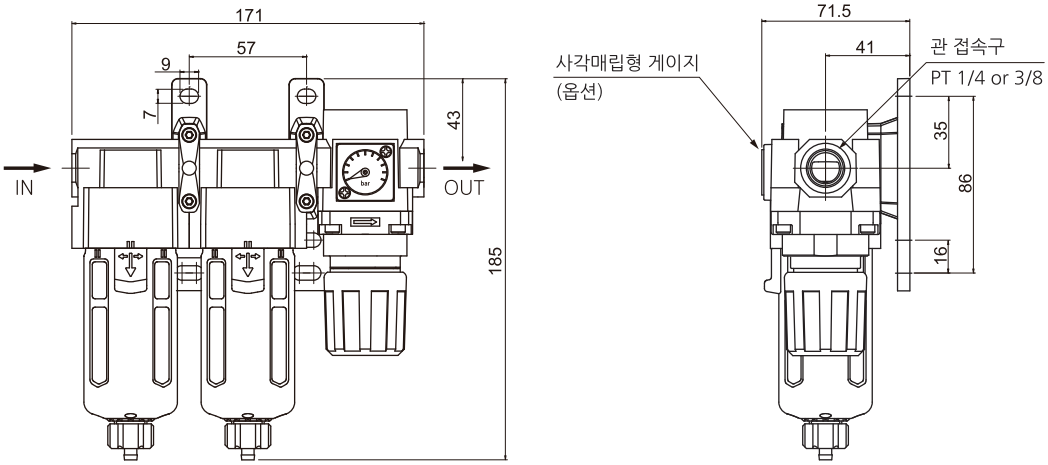

■ 기타 옵션부착시 치수

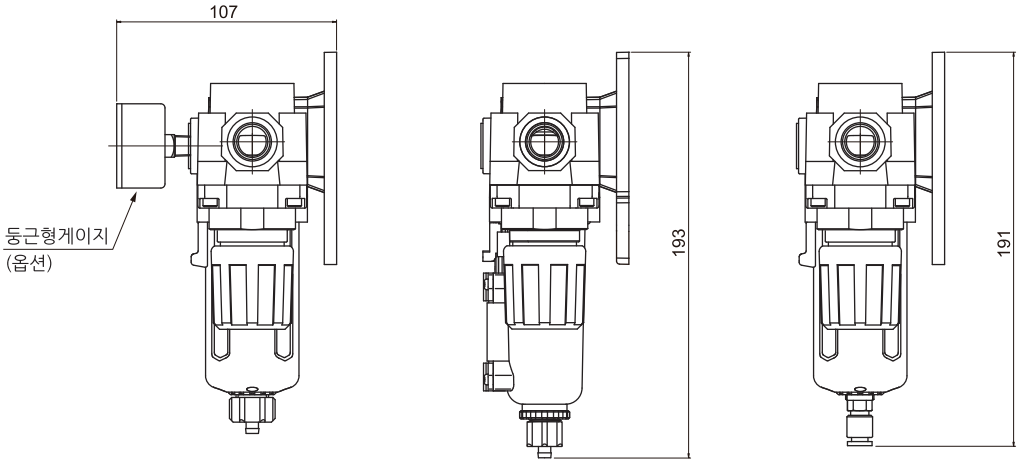

메탈바울 부착시　　오토드레인 부착시

옵션	D : 오토드레인	게이지	
		G : 둥근형	Gs : 사각매립형
품명	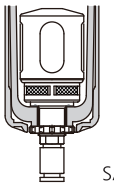 SAD300	 G40, R1/8	 Gs28

외형치수도(mm)

SAU 450

■ SAU450-□04□□-□
SAU450-□06□□-□

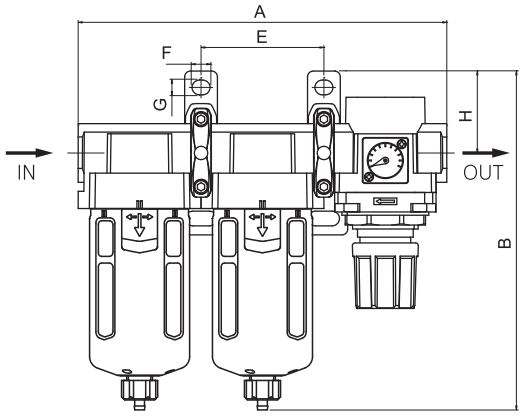

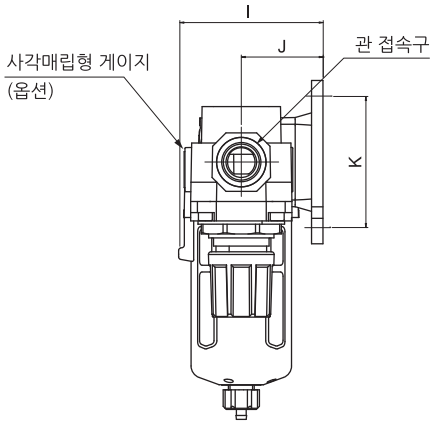

■ 기타 옵션부착시 치수

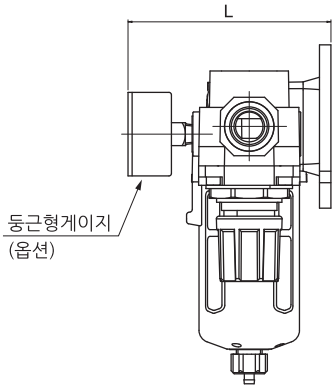

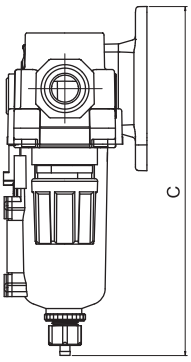

메탈바울 부착시

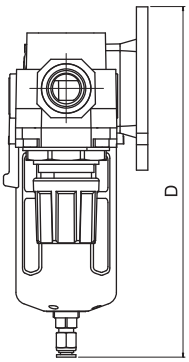

오토드레인 부착시

옵션	D : 오토드레인	게이지	
		G : 둥근형	Gs : 사각매립형
품명	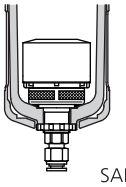 SAD400	 G50, R1/4	 Gs28

품명	관접속구경	A	B	C	D	E	F	G	H	I	J	K	L
SAU450-04	1/2	150	207	212	214	75	11	9	50	87.5	50	80	127
SAU450-06	3/4	150	211	216	218	75	11	9	50	87.5	50	80	127

에어 유니트 (SAU260~460 시리즈)

필터 레귤레이터 + 미스트 세퍼레이터 + 마이크로 미스트 세퍼레이터

SAU 260

SAU 360

주문형식

SAU 4 60 - ◯ 04 DG - MeP

① 에어유니트

② **몸체 사이즈**
2 - 1/4
3 - 3/8
4 - 1/2

③ **조합구성기기**
60 — 필터레귤레이터(SAW)
— 미스트 세퍼레이터(SAFM)
— 마이크로 미스트 세퍼레이터(SAFD)

④ **나사종류**
무기호 - Rc(PT)
N - NPT
G - G(PF)

⑤ **관접속구경**

기호	사이즈	몸체 사이즈		
		2	3	4
01	1/8	●		
02	1/4	●	●	
03	3/8		●	
04	1/2			●
06	3/4			●

⑥ **부속품(옵션)**
무기호 - 게이지없음 / 수동 드레인
D - 오토드레인

기호	설 명	적용몸체크기		
		2	3	4
D	기본형(원터치휘팅가이드)	●	●	●
Dn	닛불(PT1/8) 드레인가이드	-	●	●
Df	SAW, SAFM, SAFD200 플로트형	●	-	-

주) 1. SAW, SAFM, SAFD200은 기본이 차압식 오토드레인입니다.
2. SAW, SAFM, SAFD300~400은 플로트식 오토드레인입니다.

G - 게이지

G	둥근형 게이지
Gs	사각매립형 게이지

⑦ **바울**
무기호 - PC바울 + 나일론가드
PcS - PC바울 + 스틸가드
MeP - 파이프형 표시창 메탈바울

표시기호

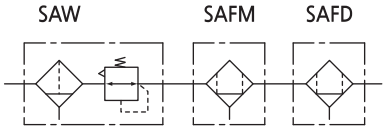

표준사양

조합구성기기	필터레귤레이터 + 미스트 세퍼레이터 + 마이크로 미스트 세퍼레이터
사용유체	압축공기
최고사용압력	10bar (1.0MPa)
보증내압력	15bar (1.5MPa)
주위온도 및 사용유체온도	-5~60℃ (동결없어야 함)
설정압력범위(SAW)	0.5~8.5bar (0.05~0.85MPa)
여과도	SAW:10μm + SAFM:0.1μm + SAFD:0.01μm
바울재질(SAW, SAFM, SAFD)	폴리카보네이트 (옵션: ALDC)
바울가드 재질(SAW, SAFM, SAFD)	나일론
구조(SAW)	릴리프타입

사용시 주의사항

① 바울의 재질이 폴리카보네이트인 경우 신나, 사염화탄소, 클로로포름, 초산에스텔, 시크로핵산, 트리클로로에틸렌, 황산, 유산등 화학약품의 사용 또는 약품에 노출된 환경에서의 사용은 피해 주십시오.

② 바울이 부착되어 있는 기기는 바울을 아랫방향으로 하여 수직으로 설치해 주십시오. 드레인 배출 불량이나 적하를 확인할 수 없게 되는 경우가 있습니다.

③ 출구압력의 설정범위는 입구 압력의 85% 이하로 실행해 주십시오. 85%를 넘어서 설정하면 유량이나 입구압력 변동의 영향을 받기 쉬워지게 되어 불안정하게 됩니다.

④ 핸들을 이용한 압력설정은 상승방향으로 실행하며, 압력 설정 후에는 핸들을 잠궈 주십시오. 하강 방향으로 압력 을 설정하면 초기 설정압력보다 낮아지는 경우가 있습니다. 핸들을 우회전하면 출구압력 상승, 좌회전하면 압력이 하강됩니다.

⑤ 오토드레인 사용시 드레인호스는 지름 4mm이상, 길이는 1m이내에서 사용해 주십시오. 또한 드레인호스 설치가 위쪽을 향하는 것을 피하여 주십시오.

⑥ 오토드레인 부착시는 1.5bar이상의 압력에서 사용하여 주십시오.

⑦ 오토드레인 고장시 원터치휘팅부를 수직방향으로 2~3회 작동시켜 주십시오.

⑧ 수동드레인의 경우 드레인의 액면이 측면지시선에 다다르면 드레인부 너트를 돌려서 드레인을 배출시켜 주십시오.

외형치수도(mm)

SAU 260

■ SAU260-□02□□-□

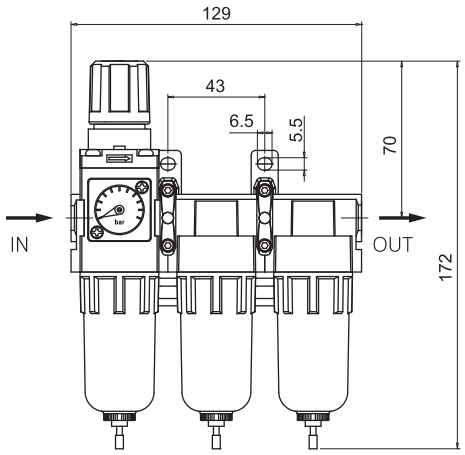

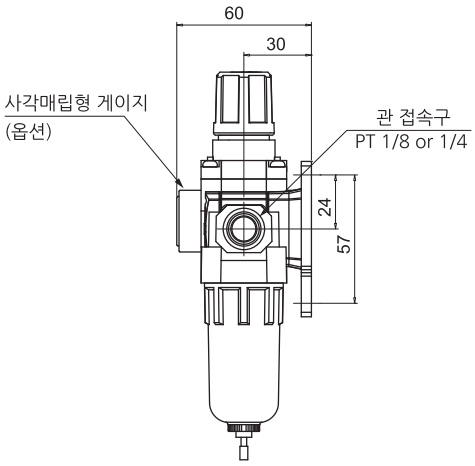

■ 기타 옵션부착시 치수

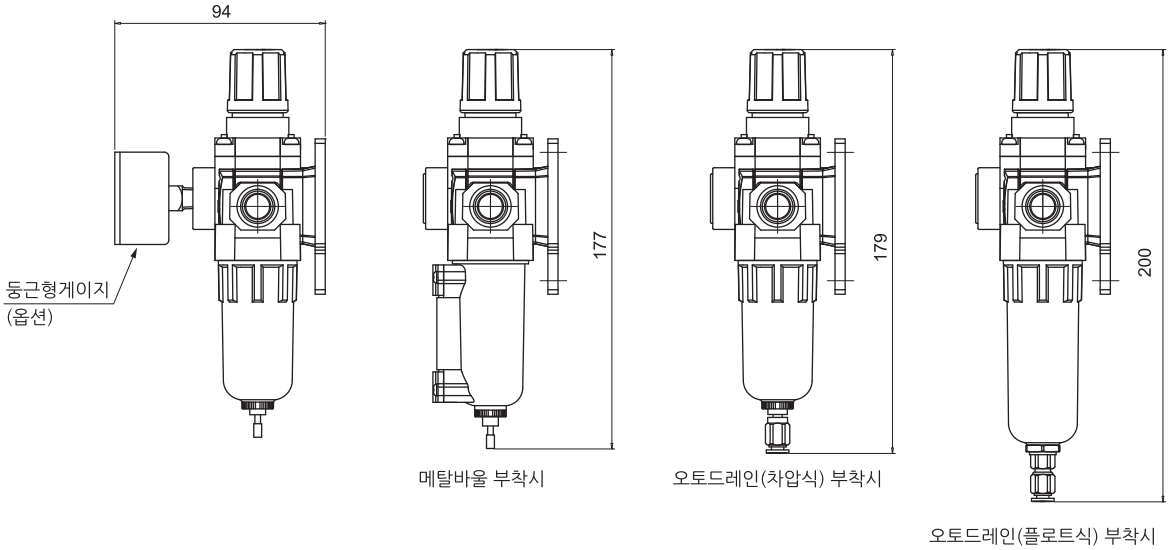

옵션	오토드레인		게이지	
	D : 차압식	Df : 플로트식	G : 둥근형	Gs : 사각매립형
품명	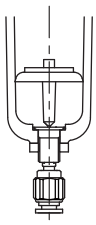	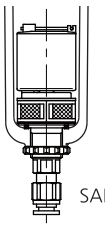 SAD200	 G40, R1/8	 Gs28

외형치수도(mm)

SAU 360

■ SAU360-□03□□-□

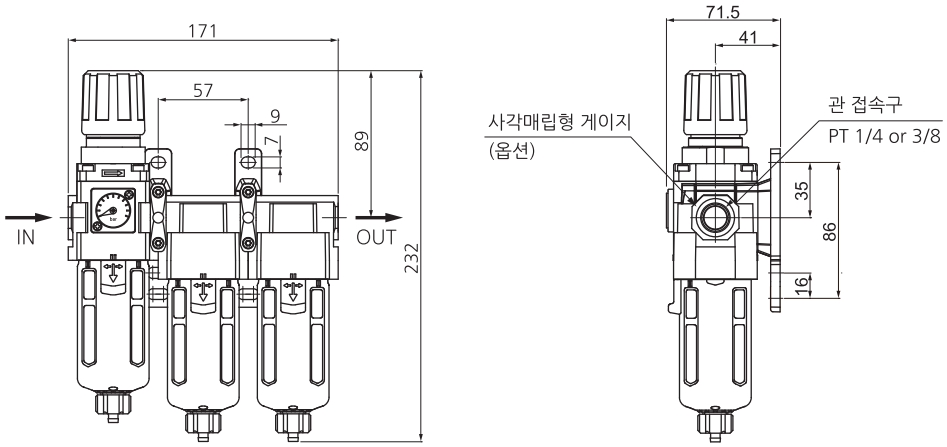

■ 기타 옵션부착시 치수

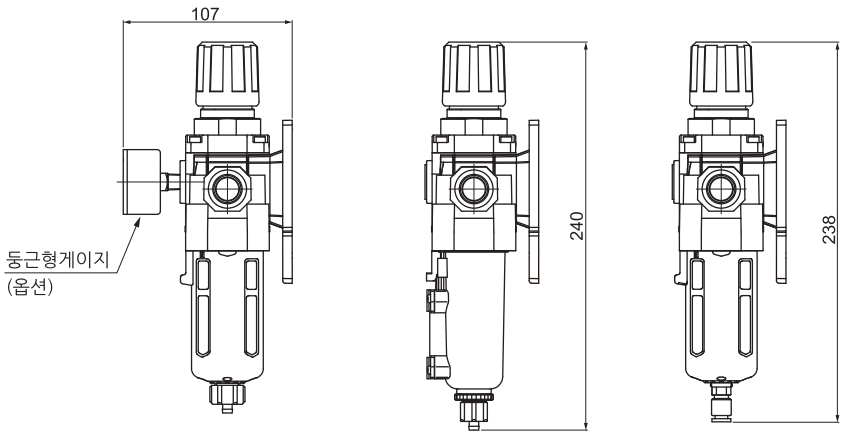

메탈바울 부착시　　오토드레인 부착시

옵션	D : 오토드레인	게이지	
		G : 둥근형	Gs : 사각매립형
품명	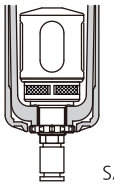 SAD300	 G40, R1/8	 Gs28

외형치수도(mm)

SAU 460

■ SAU460-□04□□-□
SAU460-□06□□-□

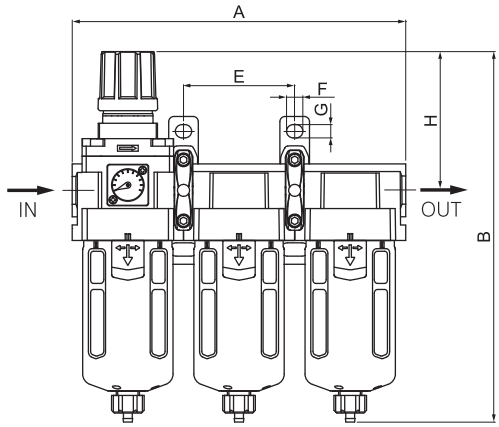

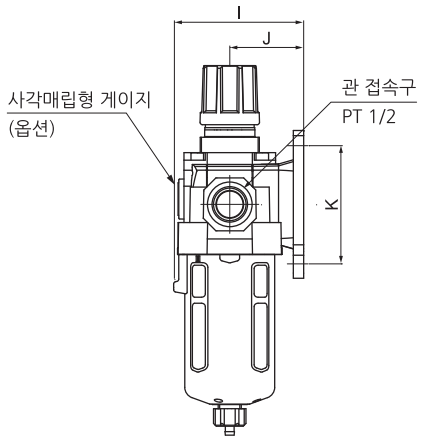

■ 기타 옵션부착시 치수

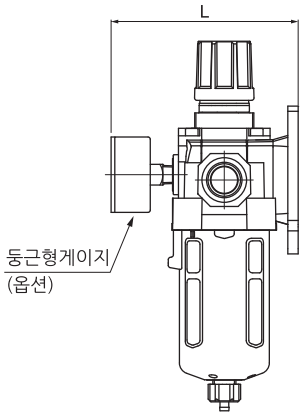

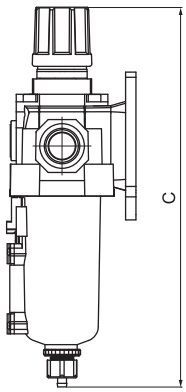

메탈바울 부착시

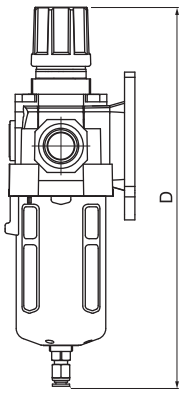

오토드레인 부착시

옵션	D : 오토드레인	게이지	
		G : 둥근형	Gs : 사각매립형
품명	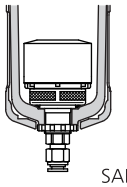 SAD400	 G50, R1/4	 Gs28

품명	관접속구경	A	B	C	D	E	F	G	H	I	J	K	L
SAU460-04	1/2	225	251	254	258	75	11	9	94	87.5	50	80	127
SAU460-06	3/4	225	256	259	263	75	11	9	94	87.5	50	80	127

대용량형 에어 유니트 (SAU)

SAU800~900 / SAU820~920 시리즈

SAU800

SAU820

주문형식

SAU 8 00 - 14 DG - MeP

① 에어유니트

② **몸체 사이즈**
8 - 1 1/2
9 - 2

③ **조합구성기기**
00 ┬ 필터(SAF)
├ 레귤레이터(SAR)
└ 루브리케이터(SAL)
20 ┬ 필터(SAF)
└ 레귤레이터(SAR)

④ **나사종류**
무기호 - Rc(PT)
N - NPT
G - G(PF)

⑤ **관접속구경**

기호	사이즈	몸체 사이즈	
		8	9
12	1 1/4	●	
14	1 1/2	●	
20	2		●

⑥ **부속품(옵션)**
무기호 - 게이지없음 / 수동 드레인
D - 오토드레인

기호	드레인 연결부
D	원터치휘팅(Φ6mm)
Dn	닛불(PT 1/8)

G - 게이지

⑦ **바울**
PcS - PC바울 + 스틸가드
MeP - 파이프형 표시창 메탈바울

표준사양

사용유체	압축공기
최고사용압력	10bar (1.0MPa)
보증내압력	15bar (1.5MPa)
주위온도 및 사용유체온도	-5~60℃ (동결없어야 함)
설정압력범위(SAR)	0.5~8.5bar (0.05~0.85MPa)
여과도(SAF)	5μm (옵션: 40)
추천사용유(SAL)	터빈유 1종 (ISO VG32)
구조(SAR)	내부 파일럿식 릴리프 타입 (파일럿 에어 상시 블리드)
압력계 접속구경(SAR)	1/4

사용시 주의사항

① 바울의 재질이 폴리카보네이트인 경우 신나, 사염화탄소, 클로로포름, 초산에스텔, 시크로핵산, 트리클로로에틸렌, 황산, 유산등 화학약품의 사용 또는 약품에 노출된 환경에서의 사용은 피해 주십시오.

② 바울이 부착되어 있는 기기는 바울을 아랫방향으로 하여 수직으로 설치해 주십시오. 드레인 배출 불량이나 적하를 확인할 수 없게 되는 경우가 있습니다.

③ 출구압력의 설정범위는 입구 압력의 85% 이하로 실행해 주십시오. 85%를 넘어서 설정하면 유량이나 입구압력 변동의 영향을 받기 쉬워지게 되어 불안정하게 됩니다.

④ 핸들을 이용한 압력설정은 상승방향으로 실행하며, 압력 설정 후에는 핸들을 잠궈 주십시오. 하강 방향으로 압력 을 설정하면 초기 설정압력보다 낮아지는 경우가 있습니다. 핸들을 우회전하면 출구압력 상승, 좌회전하면 압력이 하강됩니다.

⑤ 오토드레인 사용시 드레인호스는 지름 4mm이상, 길이는 1m이내에서 사용해 주십시오. 또한 드레인호스 설치가 위쪽을 향하는 것을 피하여 주십시오.

⑥ 오토드레인 부착시는 1.5bar이상의 압력에서 사용하여 주십시오.

⑦ 오토드레인 고장시 원터치휘팅부를 수직방향으로 2~3회 작동시켜 주십시오.

⑧ 수동드레인의 경우 드레인의 액면이 측면지시선에 다다르면 드레인부 너트를 돌려서 드레인을 배출시켜 주십시오.

외형치수도(mm)

SAU 800~920

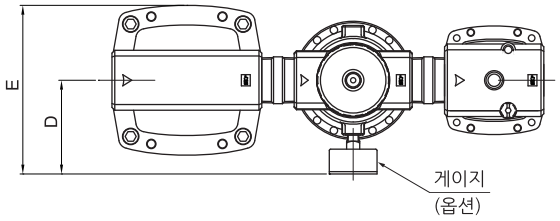

■ SAU800~900

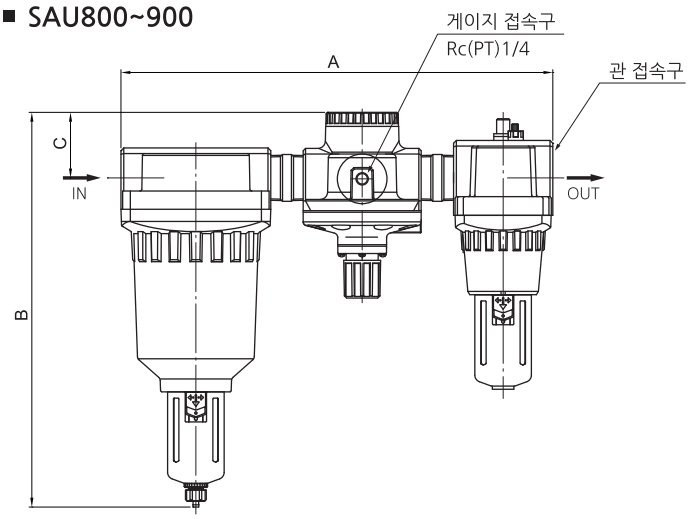

■ SAU820~920

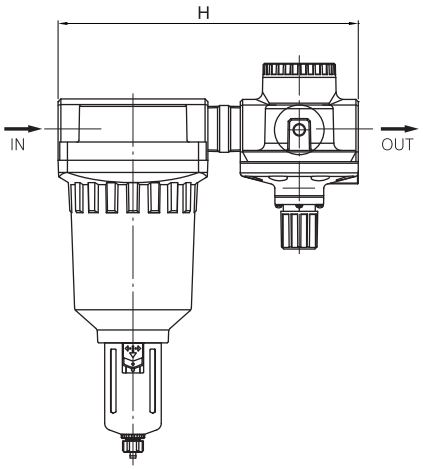

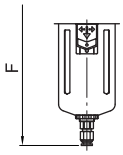

오토드레인 부착시

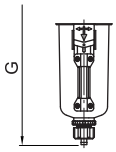

메탈바울 부착시

옵션	D : 오토드레인	G : 게이지
품명	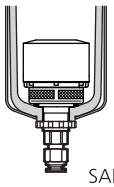 SAD400	 G50, R1/4

품명	관접속구경	A	B	C	D	E	F	G	H
SAU800 / SAU820	1 1/4, 1 1/2	462	415	68.5	103	183	422	417.7	321
SAU900 / SAU920	2	520	493.3	78	119	209	500.3	496	377

고압용 에어 유니트 (SAU)

SAU220H~620H 시리즈

SAU220H

SAU320H

SAU420H

SAU620H

주문형식

SAU 4 20 H - 04 G

① 에어유니트

② **몸체 사이즈**
- 2 - 1/4
- 3 - 3/8
- 4 - 1/2, 3/4
- 6 - 1

③ **조합구성기기**
- 20 ─ 고압용 필터(SAF)
  - 고압용 레귤레이터(SAR)

④ 고압용

⑤ **나사종류**
- 무기호 - Rc(PT)
- N - NPT
- G - G(PF)

⑥ **관접속구경**

기호	사이즈	몸체 사이즈			
		2	3	4	6
01	1/8	●			
02	1/4	●	●		
03	3/8		●		
04	1/2			●	
06	3/4			●	●
10	1				●

⑦ **부속품(옵션)**
- 무기호 - 게이지없음
- G - 게이지

표준사양

사용유체	압축공기
보증내압력	30bar (3MPa)
최고사용압력	20bar (2MPa)
주위온도 및 사용유체온도	-5~60℃ (동결없어야 함)
설정압력범위(SAR)	1~17bar (0.1~1.7MPa)
여과도(SAF)	5μm (옵션: 2, 10, 20, 40)
구조(SAR)	릴리프타입
바울재질	알루미늄 다이캐스팅

사용시 주의사항

① 사양범위 이외의 압력이나 온도에서는 파괴나 작동불량의 원인이 되므로, 사용하지 말아 주십시오.(사양 참조)

② 바울이 부착되어 있는 기기는 바울을 아랫방향으로 하여 수직으로 설치해 주십시오. 드레인 배출 불량이나 적하를 확인할 수 없게 되는 경우가 있습니다.

③ 에어필터의 드레인 배출을 잊어버리면 드레인이 출구측으로 유출하여 공기압기기의 작동불량을 일으킵니다. 정기적으로 에어 필터 등의 드레인을 빼 주십시오.

④ 출구압력의 설정범위는 입구 압력의 85% 이하로 실행해 주십시오. 85%를 넘어서 설정하면 유량이나 입구압력 변동의 영향을 받기 쉬워지게 되어 불안정하게 됩니다.

⑤ 핸들을 이용한 압력설정은 상승방향으로 실행하며, 압력 설정 후에는 핸들을 잠궈 주십시오. 하강 방향으로 압력 을 설정하면 초기 설정압력보다 낮아지는 경우가 있습니다. 핸들을 우회전하면 출구압력 상승, 좌회전하면 압력이 하강됩니다.

⑥ 출구측 배관을 상승 배관으로 하거나 분기 배관은 최대한 피해 주십시오. 급유불량의 원인이 됩니다.

외형치수도(mm)

SAU 220H

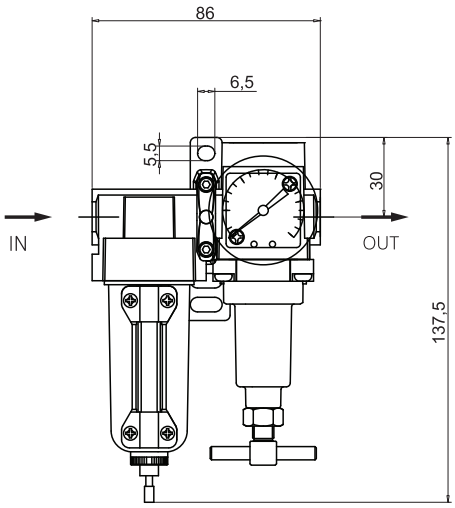

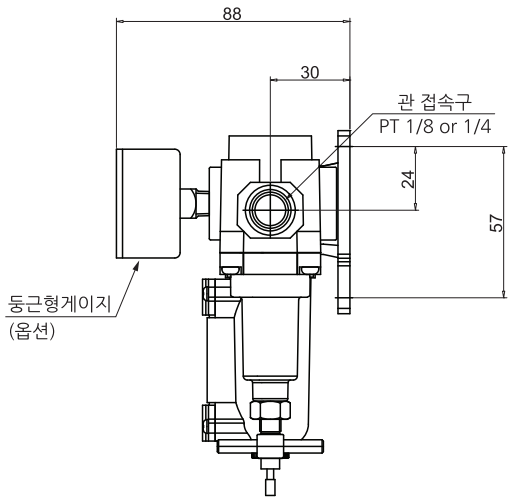

외형치수도(mm)

SAU 320H~420H

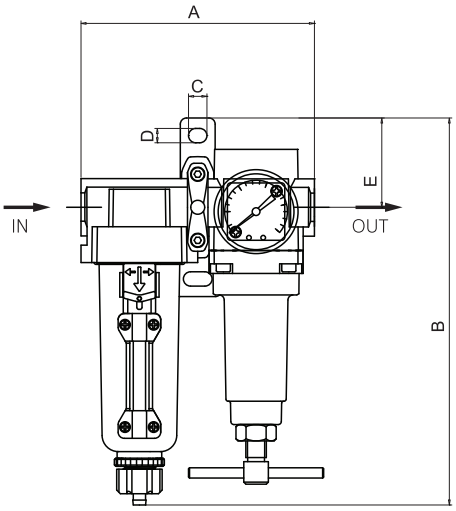

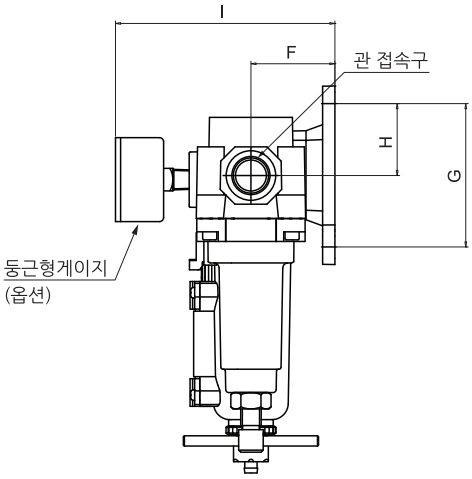

품명	관접속구경	A	B	C	D	E	F	G	H	I
SAU320H-03	1/4, 3/8	114	178	9	7	43	41	70	35	107
SAU420H-04	1/2	150	210	11	9	50	50	80	40	127
SAU420H-06	3/4	150	212	11	9	50	50	80	40	127

외형치수도(mm)

SAU 620H

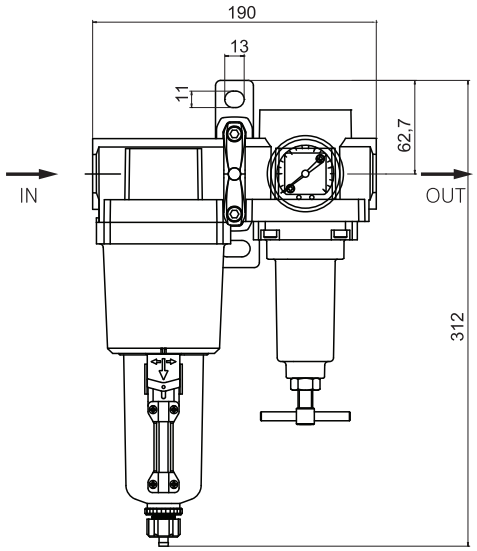

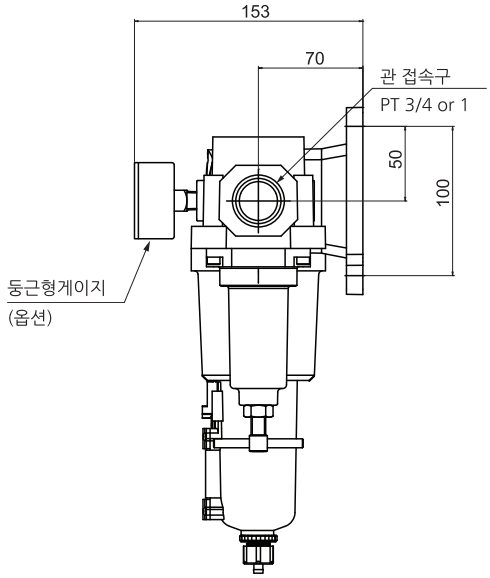

필터 레귤레이터 (SAW)

SAW100~600 시리즈

- SAW시리즈는 필터와 레귤레이터가 일체화된 시리즈로서 공간 절약과 배관 절약화에 유용합니다.

SAW100 SAW200 SAW300 SAW400 SAW600

주문형식

SAW 4 00 - □ 04 BDG - MeP

① 필터레귤레이터

② **몸체 사이즈**
1 - M5
2 - 1/4
3 - 3/8
4 - 1/2, 3/4
6 - 1

③ **나사종류**
무기호 - Rc(PT)
N - NPT
G - G(PF)

④ **관접속구경**

기호	사이즈	몸체 사이즈				
		1	2	3	4	6
M5	M5	●				
01	1/8		●			
02	1/4		●	●		
03	3/8			●		
04	1/2				●	
06	3/4				●	●
10	1					●

⑤ **부속품(옵션)**
무기호 - 브라켓없음 / 수동 드레인 / 게이지없음
B - 브라켓
D - 오토드레인

기호	설 명	적용몸체크기				
		1	2	3	4	6
D	기본형(원터치휘팅가이드)	●	●	●	●	●
Dn	닛불(PT1/8) 드레인가이드	-	-	●	●	●
Df	SAW200 플로트형	-	●	-	-	-

주) 1. SAW100, SAW200은 차압식 오토드레인입니다.
2. SAW300~600은 플로트식 오토드레인입니다.

G - 게이지

G	둥근형 게이지
Gs	사각매립형 게이지

주) SAW100은 둥근형 게이지만 사용하실수 있습니다.

⑥ **바울**
무기호 - PC바울 + 나일론가드
PcS - PC바울 + 스틸가드
MeP - 파이프형 표시창 메탈바울

표시기호

SAW

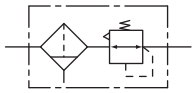

표준사양

사용유체	압축공기
최고사용압력	10bar (1.0MPa)
보증내압력	15bar (1.5MPa)
주위온도 및 사용유체온도	-5~60℃ (동결없어야 함)
설정압력범위	0.5~8.5bar (0.05~0.85MPa)
여과도	10μm (옵션: 2, 5, 20, 40)
바울 재질	폴리카보네이트 (옵션: ALDC)
바울가드 재질	나일론
구조	릴리프타입

사용시 주의사항

① 출구압력의 설정범위는 입구 압력의 85% 이하로 실행해 주십시오. 85%를 넘어서 설정하면 유량이나 입구압력 변동의 영향을 받기 쉬워지게 되어 불안정하게 됩니다.

② 핸들을 이용한 압력설정은 상승방향으로 실행하며, 압력 설정 후에는 핸들을 잠궈 주십시오. 하강 방향으로 압력 을 설정하면 초기 설정압력보다 낮아지는 경우가 있습니다. 핸들을 우회전하면 출구압력 상승, 좌회전하면 압력이 하강됩니다.

③ 고정도 릴리프 감도나 설정정도가 요구되는 회로에서 사용되는 경우에는 당사로 확인해 주십시오.

④ 입구 압력을 빼내어도 잔압처리(출구압력 제거)는 할 수 없습니다. 잔압처리를 실행하는 경우에는 역류기능 부착 타입을 선정해 주십시오.

⑤ 오토드레인 사용시 드레인호스는 지름 4mm이상, 길이는 1m이내에서 사용해 주십시오. 또한 드레인호스 설치가 위쪽을 향하는 것을 피하여 주십시오.

⑥ 오토드레인 부착시는 1.5bar이상의 압력에서 사용하여 주십시오.

⑦ 오토드레인 고장시 원터치휘팅부를 수직방향으로 2~3회 작동시켜 주십시오.

⑧ 수동드레인의 경우 드레인의 액면이 측면지시선에 다다르면 드레인부 너트를 돌려서 드레인을 배출시켜 주십시오.

구조도

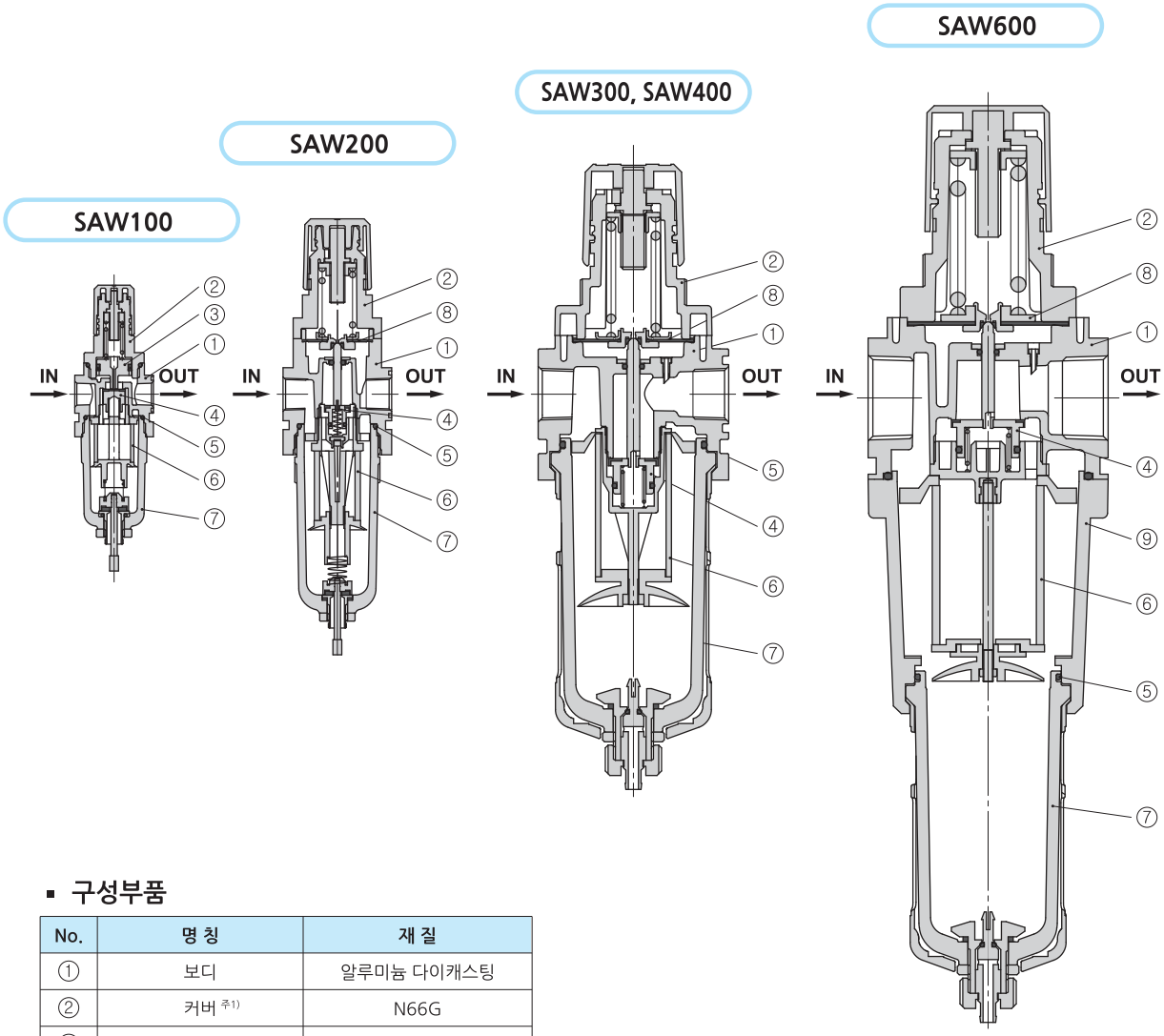

▪ 구성부품

No.	명 칭	재 질
①	보디	알루미늄 다이캐스팅
②	커버 주1)	N66G
③	피스톤 주2)	N66G
④	체크밸브 Ass'y	황동, NBR
⑦	바울 Ass'y 주3)	PC & 나일론
⑧	다이아후렘 Ass'y	NBR
⑨	하우징	알루미늄 다이캐스팅

주) 1. SAW600 커버재질은 알루미늄 다이캐스팅입니다.
2. SAW100, SAW200은 피스톤타입입니다.
3. SAW300~SAW600은 PC바울 & 나일론 가드와 메탈바울 가드로 구성되어 있습니다.

▪ 교환부품

No.	명 칭	재 질	부품명				
			SAW100	SAW200	SAW300	SAW400	SAW600
⑤	오-링	NBR	S22	U024	38x2	U137	U137
⑥	엘리먼트	-	W100-EL	W200-EL	W300-EL	W400-EL	W600-EL

외형치수도(mm)

SAW 100

■ SAW100-□01(M5)□□

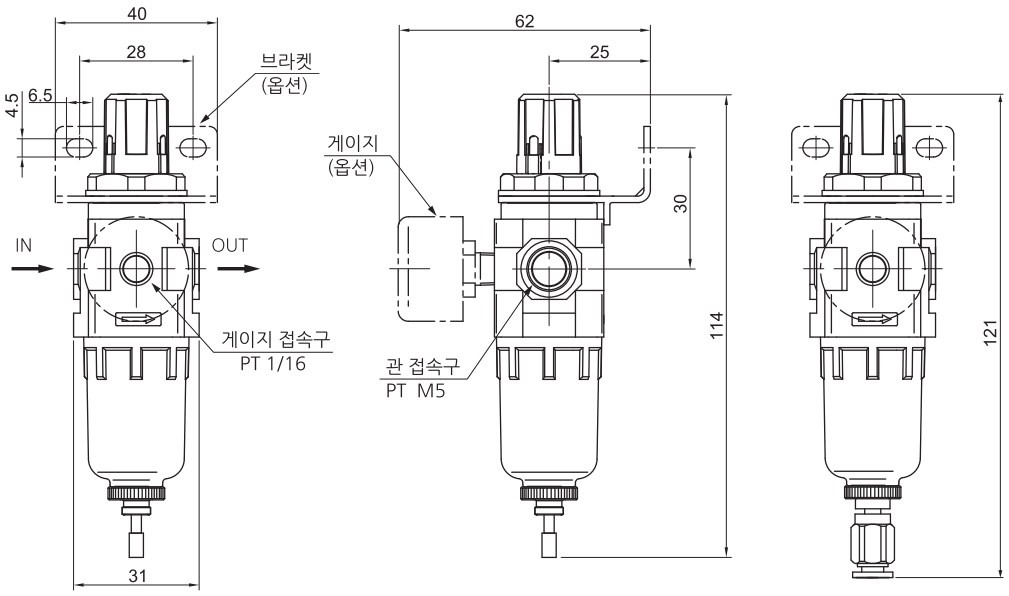

오토드레인(차압식) 부착시

옵션	G : 게이지	B : 브라켓	D : 오토드레인(차압식)
품명	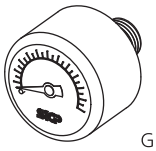 G25, R1/16	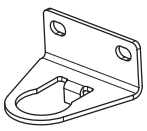 B120	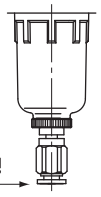 Φ4mm 원터치휘팅

외형치수도(mm)

SAW 200

■ SAW200-□02□□□-□

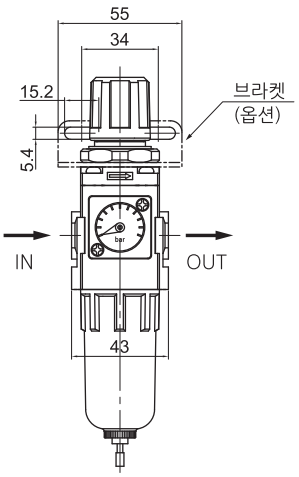

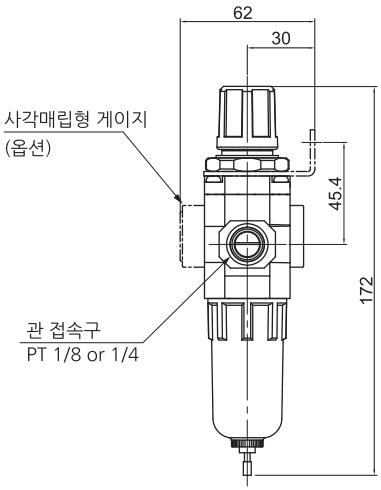

■ 기타 옵션부착시 치수

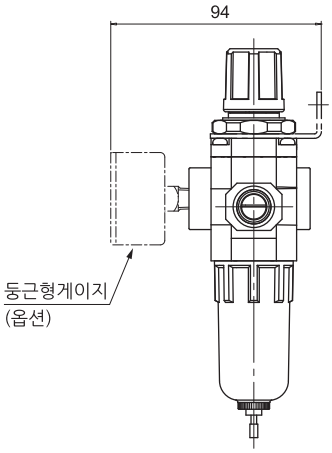

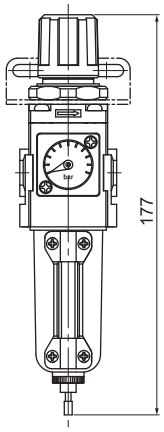

메탈바울 부착시

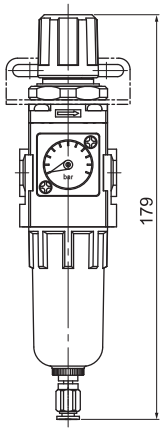

오토드레인(차압식) 부착시

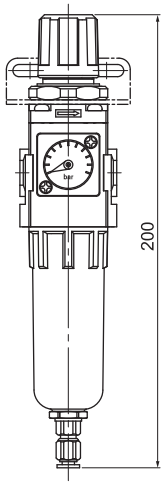

오토드레인(플로트식) 부착시

옵션	B : 브라켓	게이지		오토드레인	
		Gs : 사각매립형	G : 둥근형	D : 차압식	Df : 플로트식
품명	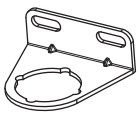 B220	 Gs28	 G40, R1/8	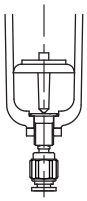	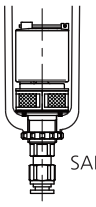 SAD200

외형치수도(mm)

SAW 300~400

■ SAW300-□03□□□-□
SAW400-□04(06)□□□-□

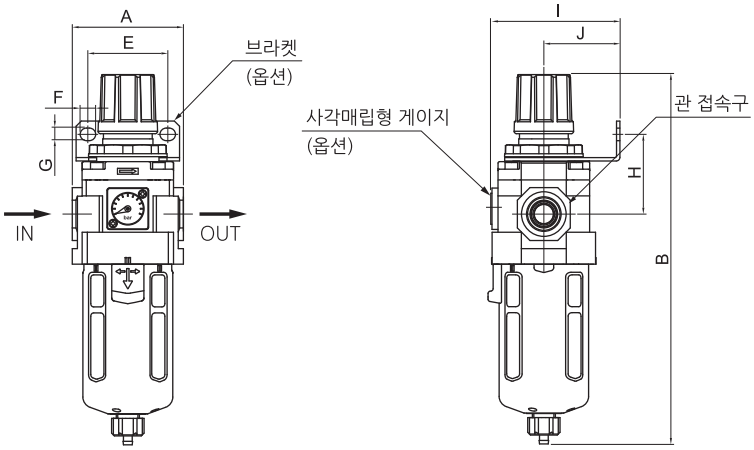

■ 기타 옵션부착시 치수

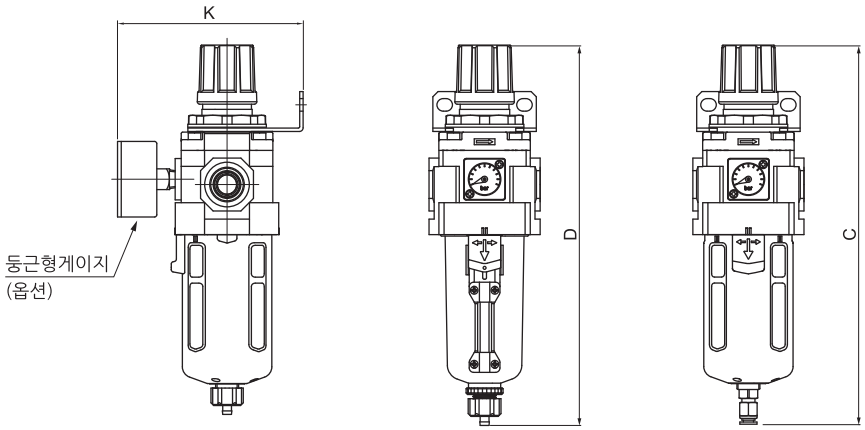

메탈바울 부착시　　오토드레인 부착시

옵션	B : 브라켓	D : 오토드레인	게이지	
			G : 둥근형	Gs : 사각매립형
품명	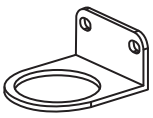 SAW300 : B320 SAW400 : B420	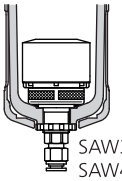 SAW300 : SAD300 SAW400 : SAD400	 SAW300 : G40, R1/8 SAW400 : G50, R1/4	 Gs28

품명	관접속구경	A	B	C	D	E	F	G	H	I	J	K
SAW300-03	1/4, 3/8	57	220	226	228	40	8	6.5	45.7	72	41	107
SAW400-04	1/2	75	251	258	256	54	10.5	8.5	54	87	50	127
SAW400-06	3/4	75	256.5	262.5	259	54	10.5	8.5	56.5	87	50	127

외형치수도(mm)

SAW 600

■ SAW600-□06(10)□□□-□

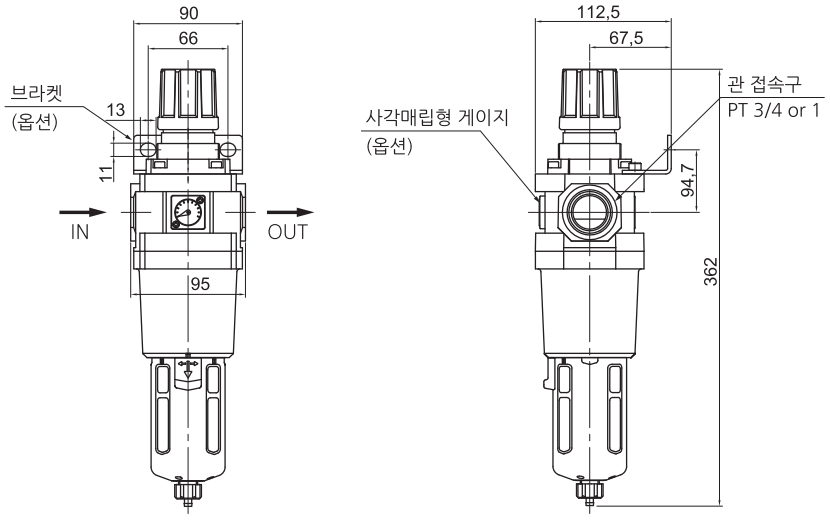

■ 기타 옵션부착시 치수

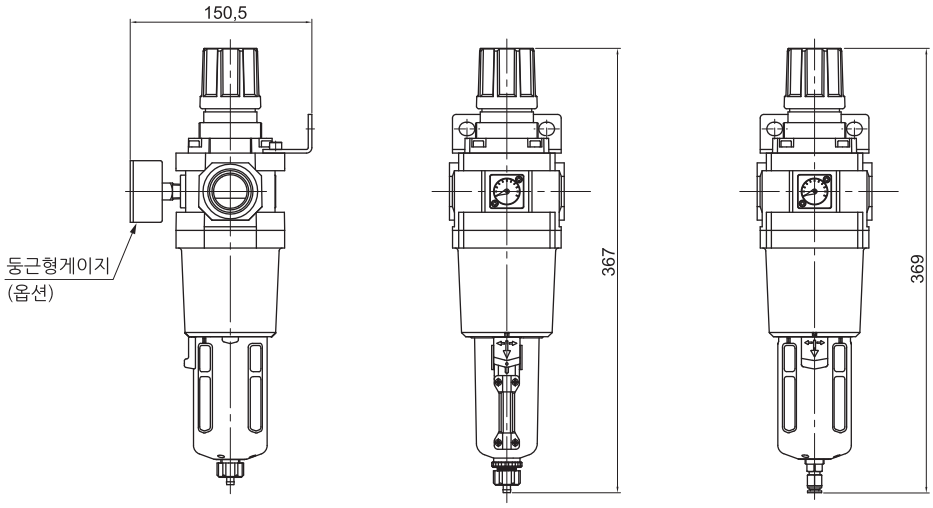

메탈바울 부착시　　오토드레인 부착시

옵션	B : 브라켓	D : 오토드레인	게이지	
			G : 둥근형	Gs : 사각매립형
품명	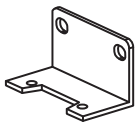 B620	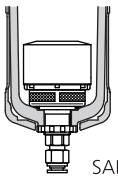 SAD400	 G50, R1/4	 Gs28

고압용 필터 레귤레이터 (SAW)

SAW200H~600H 시리즈

- 고압하에서 사용할 수 있도록 부품 및 재질에서 제약이 있을 수 있습니다.

SAW200H

SAW300H

SAW400H

SAW600H

주문형식

SAW 4 00 H - 04 BG

① 필터레귤레이터

② **몸체 사이즈**
2 - 1/4
3 - 3/8
4 - 1/2, 3/4
6 - 1

③ 고압용

④ **나사종류**
무기호 - Rc(PT)
N - NPT
G - G(PF)

⑤ **관접속구경**

기호	사이즈	몸체 사이즈			
		2	3	4	6
01	1/8	●			
02	1/4	●	●		
03	3/8		●		
04	1/2			●	
06	3/4			●	●
10	1				●

⑥ **부속품(옵션)**
무기호 - 브라켓없음 / 게이지없음
B - 브라켓
G - 게이지(둥근형 게이지)

표시기호

SAW

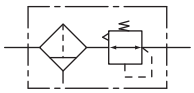

표준사양

사용유체	압축공기			
보증내압력	30bar (3MPa)			
최고사용압력	20bar (2MPa)			
주위온도 및 사용유체온도	-5~60℃ (동결없어야 함)			
설정압력범위	1~17bar (0.1~1.7MPa)			
압력계 접속구경	SAW200H	SAW300H	SAW400H	SAW600H
	1/8		1/4	
구조	릴리프타입			

사용시 주의사항

① 출구압력의 설정범위는 입구 압력의 85% 이하로 실행해 주십시오. 85%를 넘어서 설정하면 유량이나 입구압력 변동의 영향을 받기 쉬워지게 되어 불안정하게 됩니다.

② 핸들을 이용한 압력설정은 상승방향으로 실행하며, 압력 설정 후에는 핸들을 잠궈 주십시오. 하강 방향으로 압력을 설정하면 초기 설정압력보다 낮아지는 경우가 있습니다. 핸들을 우회전하면 출구압력 상승, 좌회전하면 압력이 하강됩니다.

③ 고정도 릴리프 감도나 설정정도가 요구되는 회로에서 사용되는 경우에는 당사로 확인해 주십시오.

④ 입구 압력을 빼내어도 잔압처리(출구압력 제거)는 할 수 없습니다. 잔압처리를 실행하는 경우에는 역류기능 부착 타입을 선정해 주십시오.

외형치수도(mm)

SAW 200H

■ SAW200H-□02□□

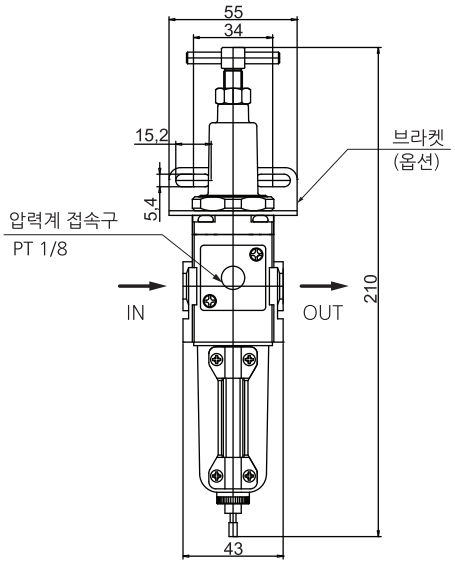

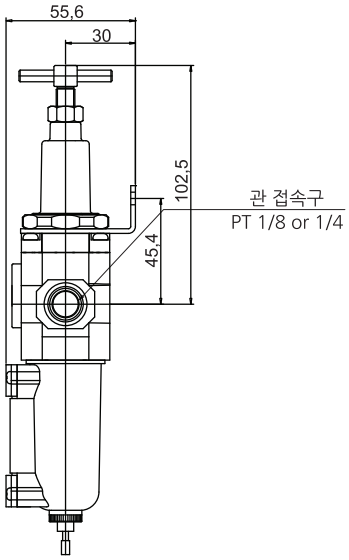

■ 기타 옵션부착시 치수

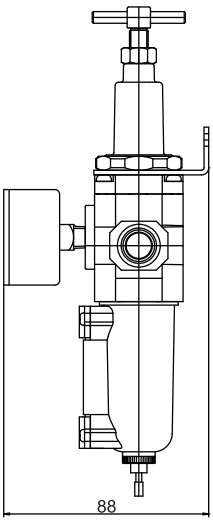

옵션	G : 둥근형 게이지	B : 브라켓
품명	 Gh40, R1/8	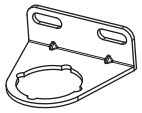 B220

외형치수도(mm)

SAW 300H~400H

■ SAW300H□-□03□□
SAW400H□-□04(06)□□

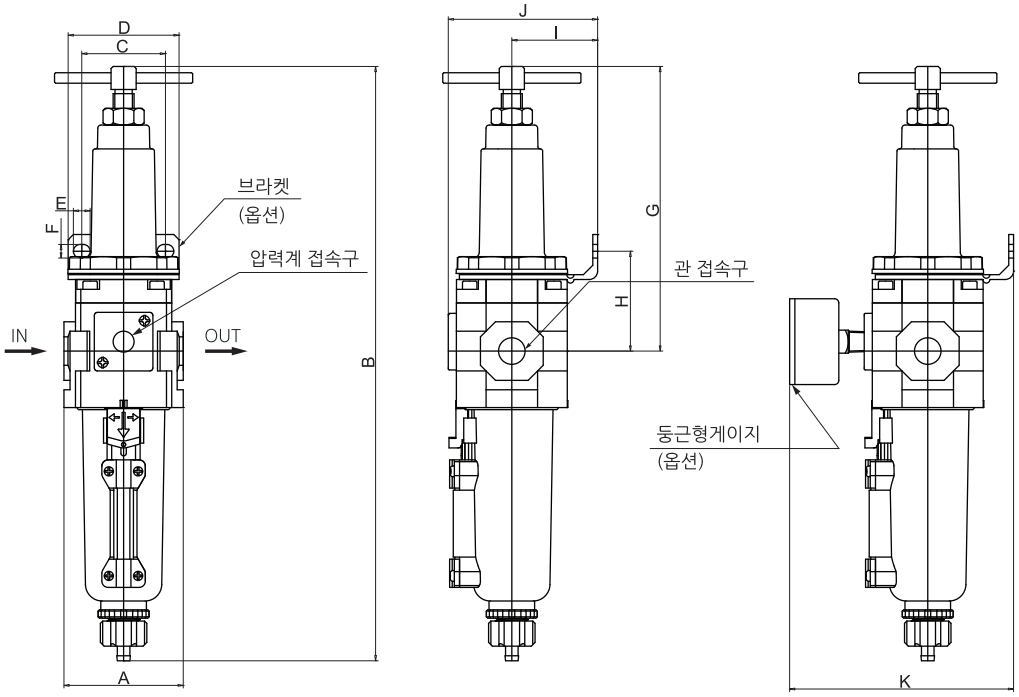

옵션	G : 둥근형 게이지	B : 브라켓
품명	 SAW300H : Gh40, R1/8 SAW400-04(06)H : Gh50, R1/4	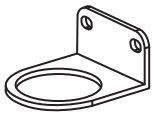 SAW300H : B320 SAW400-04(06)H : B420

형 식	관 접속구	A	B	C	D	E	F	G	H	I	J	K
SAW300H-03	1/4, 3/8	57	284	40	53	8	6.5	136	47.7	41	71.4	107
SAW400H-04	1/2	75	314	54	70	10.5	8.5	155	52.9	50	85	122
SAW400H-06	3/4	75	320	54	70	10.5	8.5	157.5	55.4	50	85	122

외형치수도(mm)

SAW 600H

■ SAW600H□-□06□□
SAW600H□-□10□□

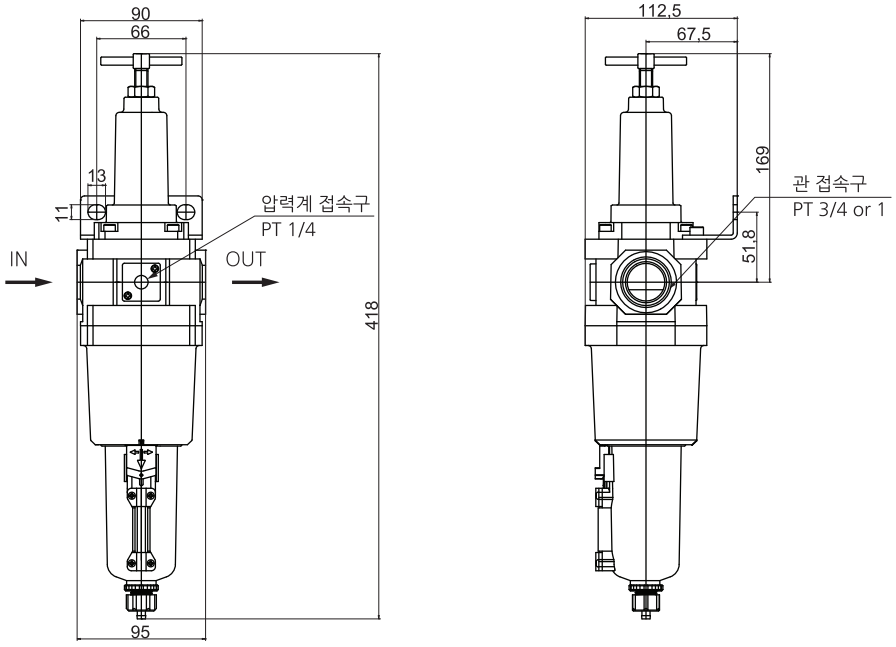

■ 기타 옵션부착시 치수

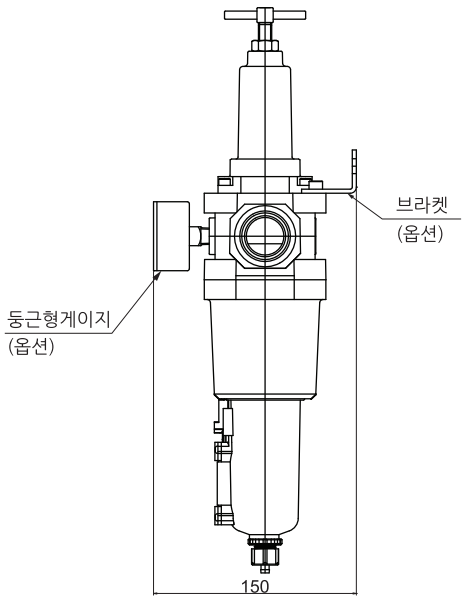

옵션	G : 둥근형 게이지	B : 브라켓
품명	 Gh50, R1/4	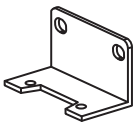 B600

미스트 세퍼레이터 레귤레이터 (SAWM)
마이크로 미스트 세퍼레이터 레귤레이터 (SAWD)

SAWM200~400 시리즈
SAWD200~400 시리즈

- SAWM시리즈는 미스트 세퍼에이터(0.1㎛)와 레귤레이터의 일체형입니다.
- SAWD시리즈는 마이크로 미스트 세퍼에이터(0.01㎛)와 레귤레이터의 일체형입니다.

SAWD300

SAWM400

SAWD400

주문형식

SAWM 4 00 - □ 04 BDG - MeP

미스트 세퍼레이터 레귤레이터

SAWD 4 00 - □ 04 BDG - MeP

마이크로 미스트 세퍼레이터 레귤레이터

① **몸체 사이즈**
2 - 1/4
3 - 3/8
4 - 1/2

② **나사종류**
무기호 - Rc(PT)
N - NPT
G - G(PF)

③ **관접속구경**

기호	사이즈	몸체 사이즈		
		2	3	4
01	1/8	●		
02	1/4	●	●	
03	3/8		●	
04	1/2			●

④ **부속품(옵션)**
무기호 - 브라켓없음 / 수동 드레인 / 게이지없음
B - 브라켓
D - 오토드레인

기호	설 명	적용몸체크기		
		2	3	4
D	기본형(원터치휘팅가이드)	●	●	●
Dn	닛불(PT1/8) 드레인가이드	-	●	●
Df	SAWM, SAWD200 플로트형	●	-	-

주) 1. SAWM, SAWD200은 차압식 오토드레인입니다.
2. SAWM, SAWD300~400은 플로트식 오토드레인입니다.

G - 게이지

G	둥근형 게이지
Gs	사각매립형 게이지

⑤ **바울**
무기호 - PC바울 + 나일론가드
PcS - PC바울 + 스틸가드
MeP - 파이프형 표시창 메탈바울

표시기호

SAWM

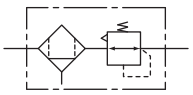

SAWD

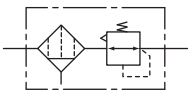

표준사양

사용유체		압축공기
최고사용압력		10bar (1.0MPa)
보증내압력		15bar (1.5MPa)
주위온도 및 사용유체온도		-5~60℃ (동결없어야 함)
설정압력범위		0.5~8.5bar (0.05~0.85MPa)
여과도	SAWM	0.1μm
	SAWD	0.01μm
바울 재질		폴리카보네이트 (옵션: ALDC)
바울가드 재질		나일론
구조		릴리프타입

사용시 주의사항

① 출구압력의 설정범위는 입구 압력의 85% 이하로 실행해 주십시오. 85%를 넘어서 설정하면 유량이나 입구압력 변동의 영향을 받기 쉬워지게 되어 불안정하게 됩니다.

② 핸들을 이용한 압력설정은 상승방향으로 실행하며, 압력 설정 후에는 핸들을 잠궈 주십시오. 하강 방향으로 압력 을 설정하면 초기 설정압력보다 낮아지는 경우가 있습니다. 핸들을 우회전하면 출구압력 상승, 좌회전하면 압력이 하강됩니다.

③ 입구 압력을 빼내어도 잔압처리(출구압력 제거)는 할 수 없습니다. 잔압처리를 실행하는 경우에는 역류기능 부착 타입을 선정해 주십시오.

④ 엘리먼트의 교환시기는 사용 후 2년 또는 압력강하가 0.1bar가 되기 전에 하여 주십시오. 엘리먼트의 파손 원인이 됩니다.

⑤ 오토드레인 사용시 드레인호스는 지름 4mm이상, 길이는 1m이내에서 사용해 주십시오. 또한 드레인호스 설치가 위쪽을 향하는 것을 피하여 주십시오.

⑥ 오토드레인 부착시는 1.5bar이상의 압력에서 사용하여 주십시오.

⑦ 오토드레인 고장시 원터치휘팅부를 수직방향으로 2~3회 작동시켜 주십시오.

⑧ 수동드레인의 경우 드레인의 액면이 측면지시선에 다다르면 드레인부 너트를 돌려서 드레인을 배출시켜 주십시오.

유량특성

조건 : 입구압력 7kg/cm²

SAWM 300

Rc(PT) 3/8

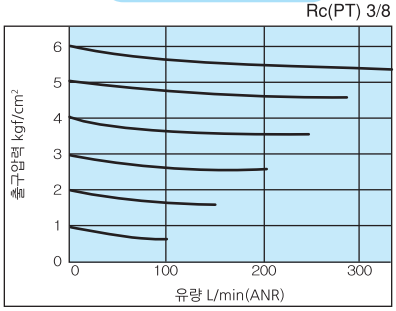

SAWM400

Rc(PT) 1/2

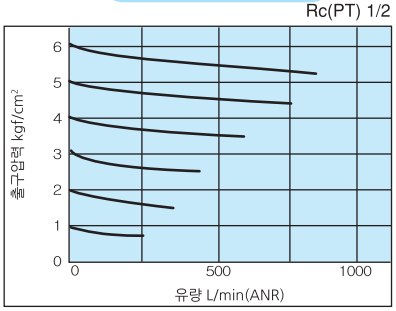

SAWD 300

Rc(PT) 3/8

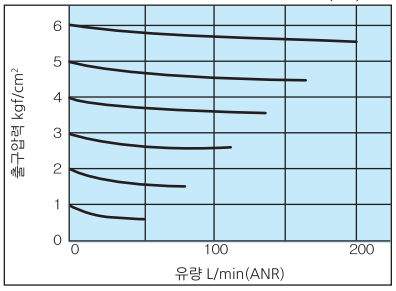

SAWD 400

Rc(PT) 1/2

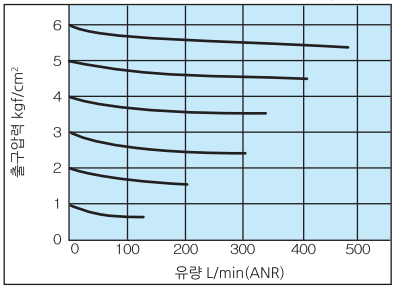

압력특성

조건 : 입구압력 7kg/cm², 출구압력 2kg/cm², 유량 20L/min(ANR)

SAWM 300

Rc(PT) 3/8

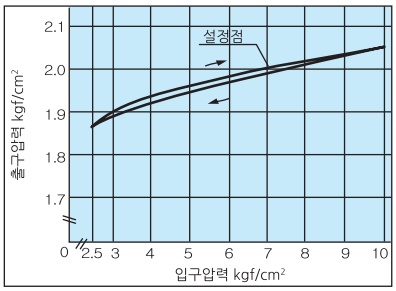

SAWM 400

Rc(PT) 1/2

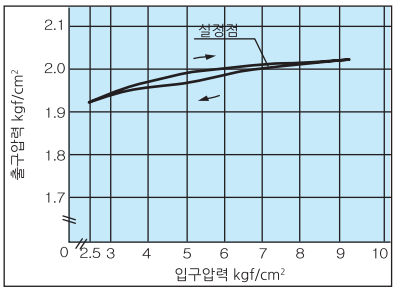

SAWD 300

Rc(PT) 3/8

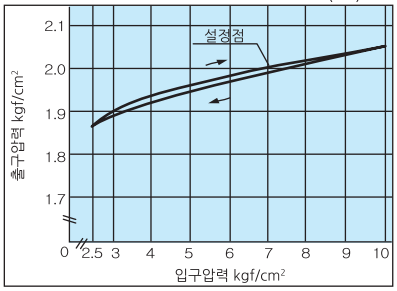

SAWD 400

Rc(PT) 1/2

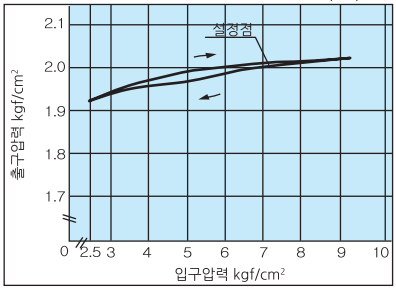

SAWM200~400

구조도

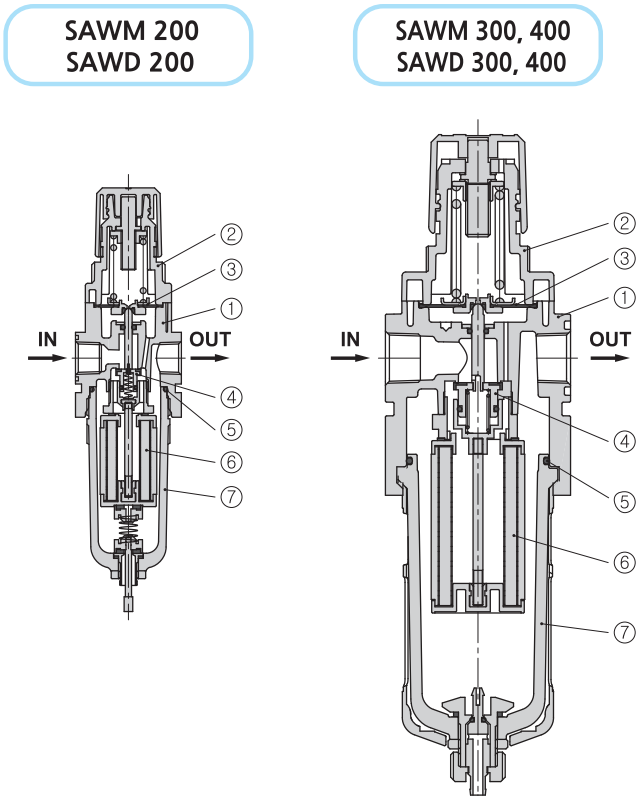

▪ 구성부품

No.	명 칭	재 질
①	보디	알루미늄 다이캐스팅
②	커버	N66G
③	다이아후렘 Ass'y	NBR
④	체크밸브 Ass'y	황동, NBR
⑦	바울 Ass'y 주)	PC & 나일론

주) SAWM, SAWD300~400은 PC바울 & 나일론 가드와 메탈바울 가아드로 구성되어 있습니다.

▪ 교환부품

No.	명 칭	재 질	부품명					
			SAWM200	SAWD200	SAWM300	SAWD300	SAWM400	SAWD400
⑤	오-링	NBR	U024		38x2		U137	
⑥	필터 Ass'y	-	WM200-EL	WD200-EL	WM300-EL	WD300-EL	WM400-EL	WD400-EL

외형치수도(mm)

SAWM(SAWD) 200

■ SAWM(SAWD)200-□02□□□-□

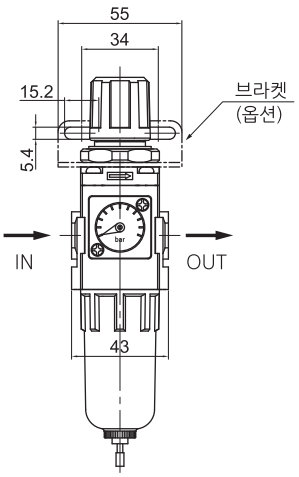

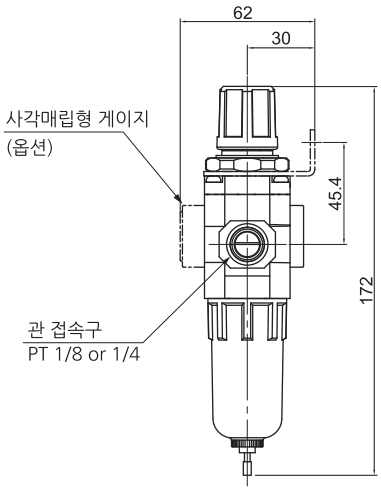

■ 기타 옵션부착시 치수

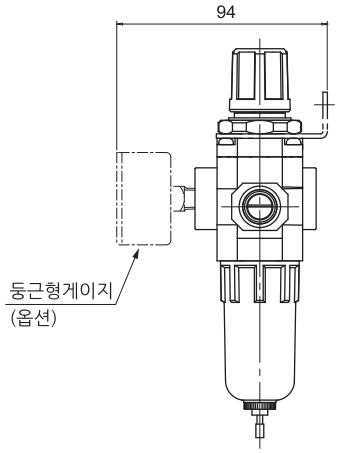

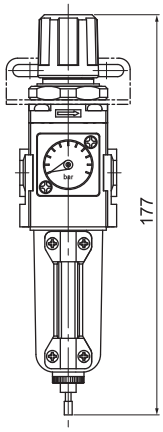

메탈바울 부착시

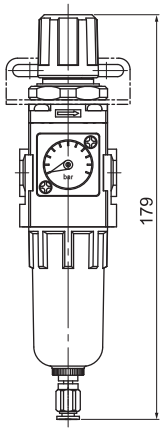

오토드레인(차압식) 부착시

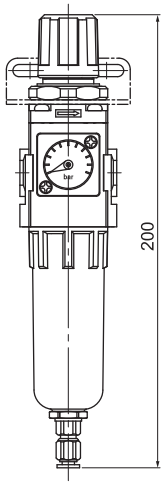

오토드레인(플로트식) 부착시

옵션	B : 브라켓	게이지		오토드레인	
		Gs : 사각매립형	G : 둥근형	D : 차압식	Df : 플로트식
품명	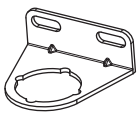 B220	 Gs28	 G40, R1/8	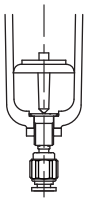	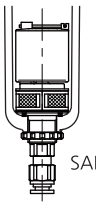 SAD200

SAWM200~400

외형치수도(mm)

SAWM(SAWD) 300

■ SAWM(SAWD)300-□03□□□-□

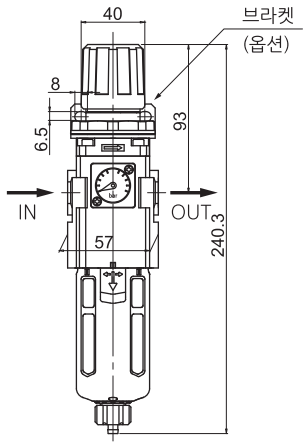

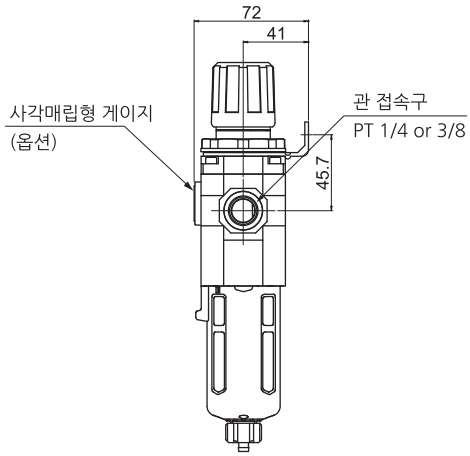

■ 기타 옵션부착시 치수

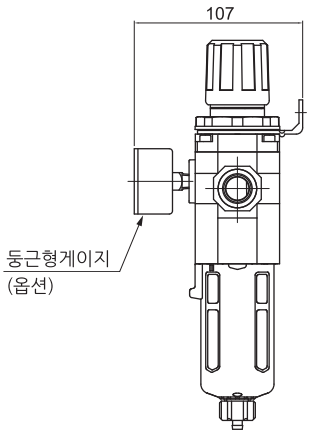

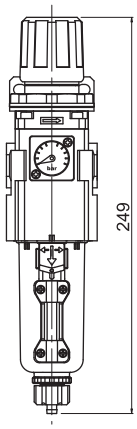

메탈바울 부착시

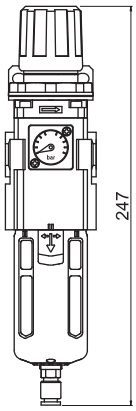

오토드레인 부착시

옵션	B : 브라켓	D : 오토드레인	게이지	
			G : 둥근형	Gs : 사각매립형
품명	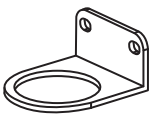 B320	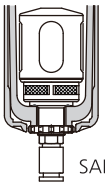 SAD300	 G40, R1/8	 Gs28

외형치수도(mm)

SAWM(SAWD) 400

■ SAWM(SAWD)400-□04□□□-□

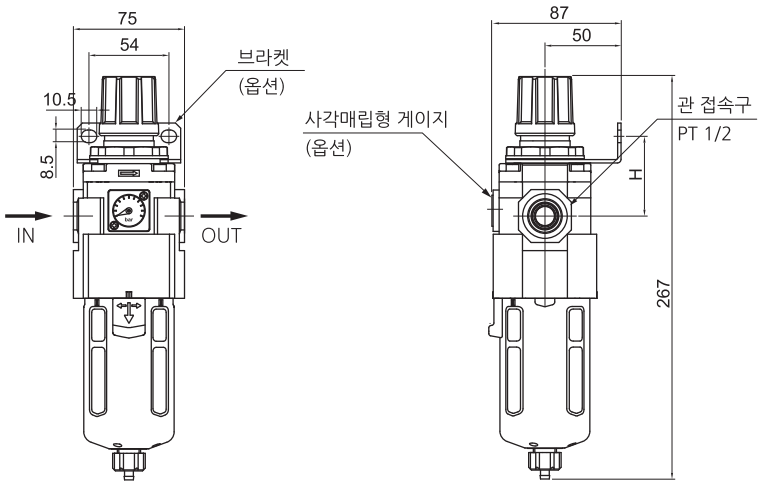

■ 기타 옵션부착시 치수

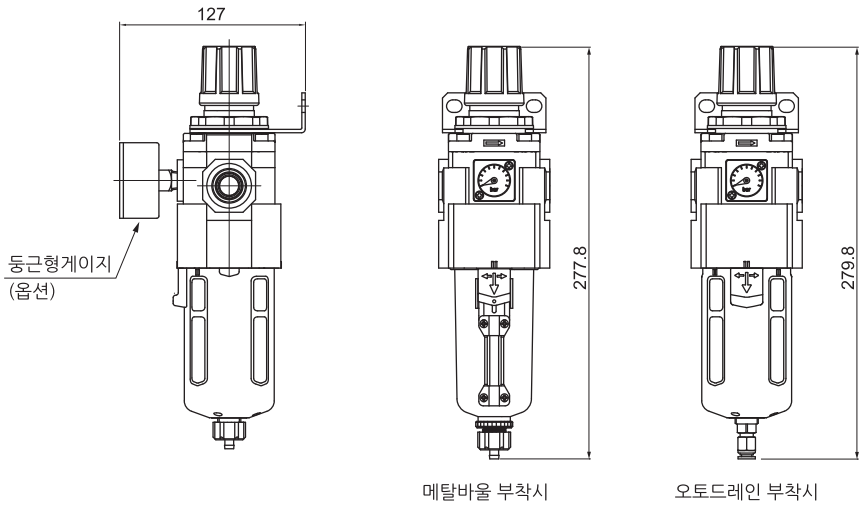

옵션	B : 브라켓	D : 오토드레인	게이지	
			G : 둥근형	Gs : 사각매립형
품명	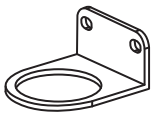 B420	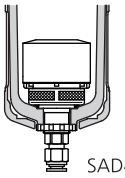 SAD400	 G50, R1/4	 Gs28

에어 필터 (SAF)

SAF100~600 시리즈


SAF100


SAF200


SAF300


SAF400


SAF600

주문형식

SAF 4 00 - ○ 04 BD - MeP

① 에어필터

② **몸체 사이즈**
1 - M5
2 - 1/4
3 - 3/8
4 - 1/2, 3/4
6 - 1

③ **나사종류**
무기호 - Rc(PT)
N - NPT
G - G(PF)

④ **관접속구경**

기호	사이즈	몸체 사이즈				
		1	2	3	4	6
M5	M5	●				
01	1/8		●			
02	1/4		●	●		
03	3/8			●		
04	1/2				●	
06	3/4				●	●
10	1					●

⑤ **부속품(옵션)**
무기호 - 브라켓없음 / 수동 드레인
B - 브라켓
주) SAF100은 브라켓을 지원하지 않습니다.
D - 오토드레인

기호	설 명	적용몸체크기				
		1	2	3	4	6
D	기본형(원터치휘팅가이드)	●	●	●	●	●
Dn	닛불(PT1/8) 드레인가이드	-	-	●	●	●
Df	SAF200 플로트형	-	●	-	-	-

주) 1. SAF100, SAF200은 차압식 오토드레인입니다.
2. SAF300~600은 플로트식 오토드레인입니다.

⑥ **바울**
무기호 - PC바울 + 나일론가드
PcS - PC바울 + 스틸가드
MeP - 파이프형 표시창 메탈바울

표시기호

SAF

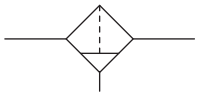

오토드레인부착 SAF

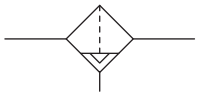

표준사양

사용유체	압축공기
최고사용압력	10bar (1.0MPa)
보증내압력	15bar (1.5MPa)
주위온도 및 사용유체온도	-5~60℃ (동결없어야 함)
여과도	10μm (옵션: 2, 5, 20, 40)
바울 재질	폴리카보네이트 (옵션: ALDC)
바울가드 재질	나일론

사용시 주의사항

① 바울의 재질이 폴리카보네이트인 경우 신나, 사염화탄소, 클로로포름, 초산에스텔, 시크로헥산, 트리클로로에틸렌, 황산, 유산등 화학약품의 사용 또는 약품에 노출된 환경에서의 사용은 피해 주십시오.

② 바울를 아랫방향으로 하여 수직으로 설치해 주십시오.
드레인 배출 불량이나 적하를 확인할 수 없게 되는 경우가 있습니다.

③ 오토드레인 사용시 드레인호스는 지름 4mm이상, 길이는 1m이내에서 사용해 주십시오. 또한 드레인호스 설치가 위쪽을 향하는 것을 피하여 주십시오.

④ 오토드레인 부착시는 1.5bar이상의 압력에서 사용하여 주십시오.

⑤ 오토드레인 고장시 원터치휘팅부를 수직방향으로 2~3회 작동시켜 주십시오.

⑥ 수동드레인의 경우 드레인의 액면이 측면지시선에 다다르면 드레인부 너트를 돌려서 드레인을 배출시켜 주십시오.

유량특성

주) 엘리먼트의 교환시기는 사용 후 2년 또는 압력강하가 1bar(0.1MPa)이 되기 전에 하여 주십시오. 엘리먼트의 파손 원인이 됩니다.

SAF 100

M5

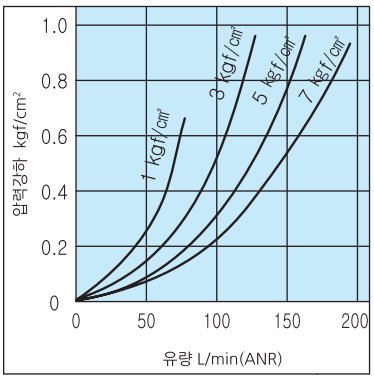

SAF 200

Rc 1/4

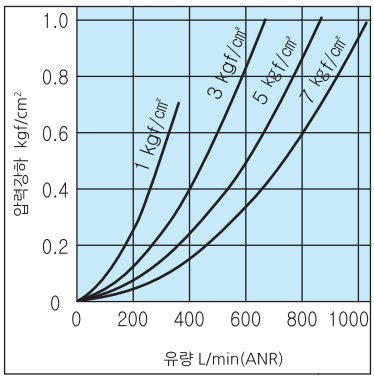

SAF 300

Rc 3/8

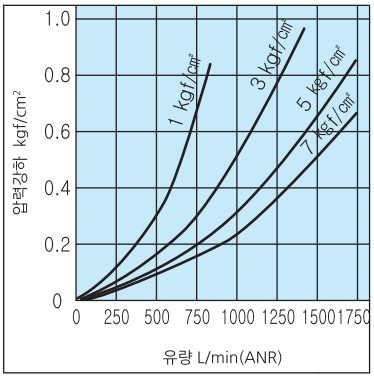

SAF 400-04

Rc 1/2

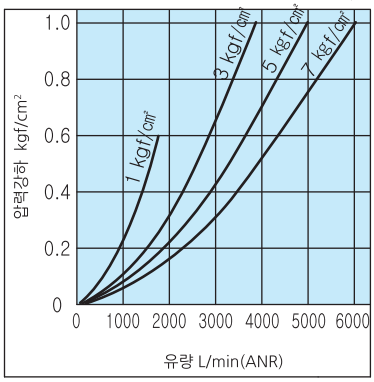

SAF 400-06

Rc 3/4

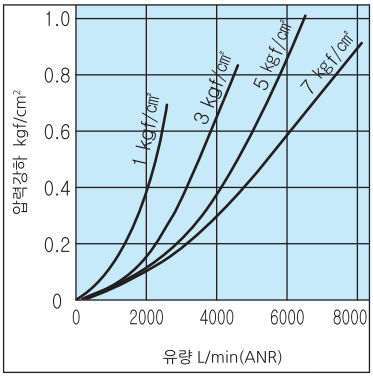

SAF 600

Rc 1

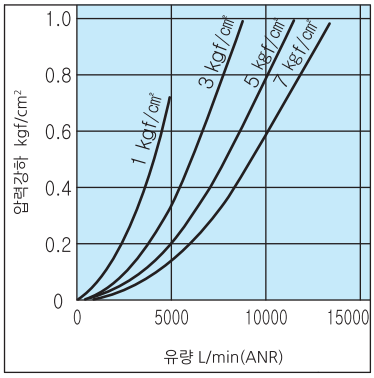

구조도

SAF100, SAF200

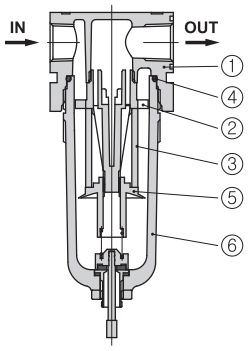

SAF300, SAF400

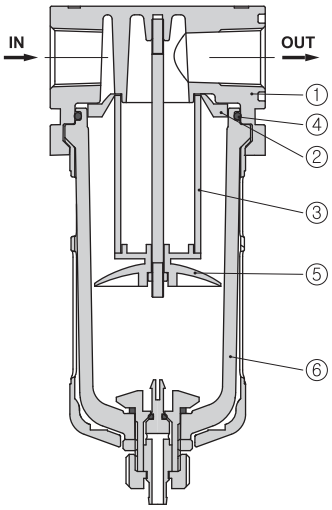

SAF600

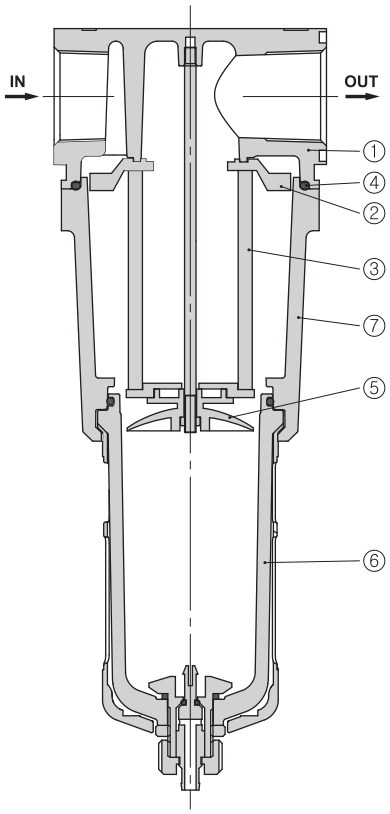

▪ 구성부품

No.	명 칭	재 질
①	보디	알루미늄 다이캐스팅
②	임페라	ABS
⑤	배플	ABS
⑥	바울 Ass'y 주)	PC & 나일론
⑦	하우징	알루미늄 다이캐스팅

주) SAF300~600은 PC와 메탈바울 가아드로 구성되어 있습니다.

▪ 교환부품

No.	명 칭	재 질	부품명				
			SAF100	SAF200	SAF300	SAF400	SAF600
③	엘리먼트	발포수지	F100-EL	F200-EL	F300-EL	F400-EL	F600-EL
④	오-링	NBR	S22	U024	38x2	U137	U137

외형치수도(mm)

SAF 100

■ SAF100-□01(M5)□

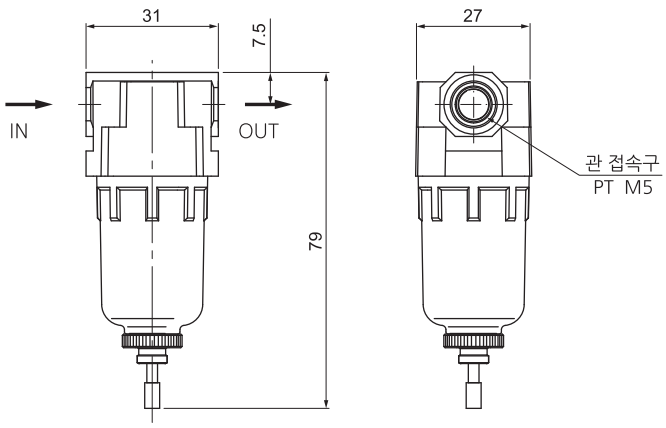

■ 기타 옵션부착시 치수

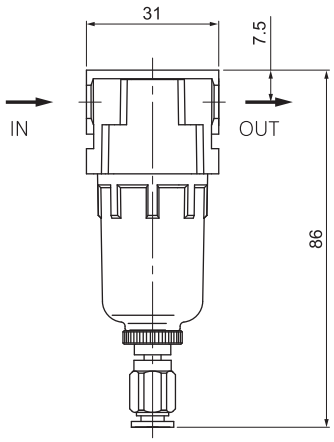

오토드레인(차압식) 부착시

옵션	D : 오토드레인(차압식)
품명	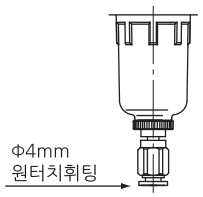

외형치수도(mm)

SAF 200

■ SAF200-□02□□

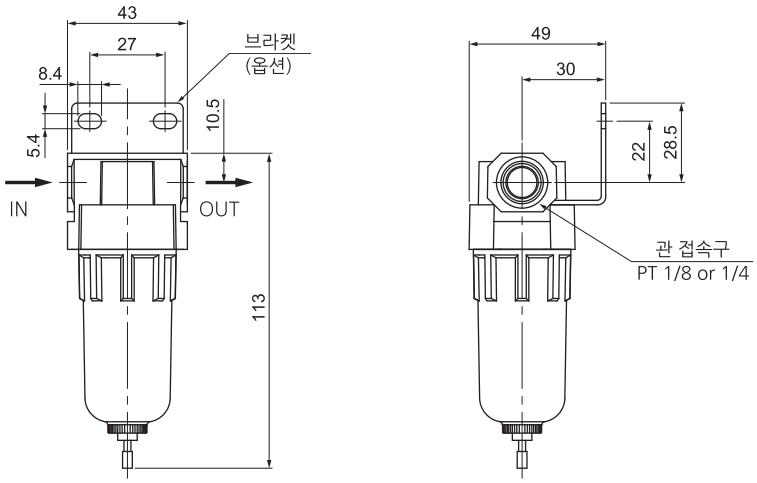

■ 기타 옵션부착시 치수

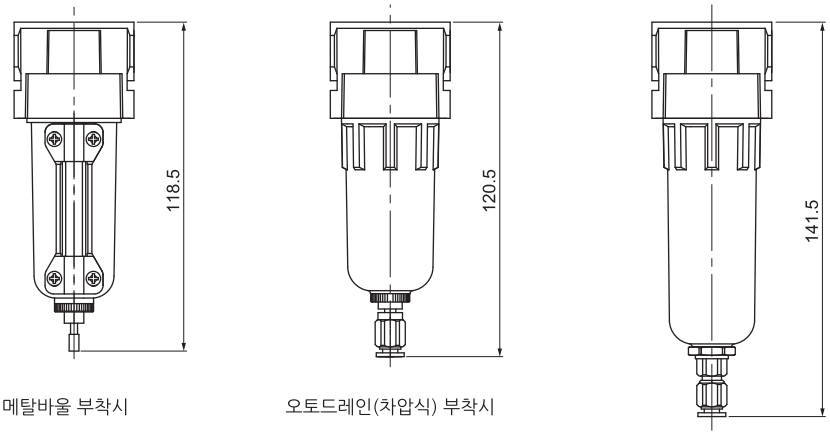

메탈바울 부착시

오토드레인(차압식) 부착시

오토드레인(플로트식) 부착시

옵션	오토드레인		B : 브라켓
	D : 차압식	Df : 플로트식	
품명	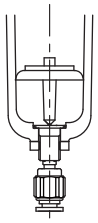	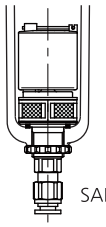 SAD200	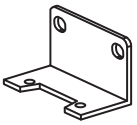 B200

외형치수도(mm)

SAF 300~400

■ SAF300-□03□□
SAF400-□04(06)□□

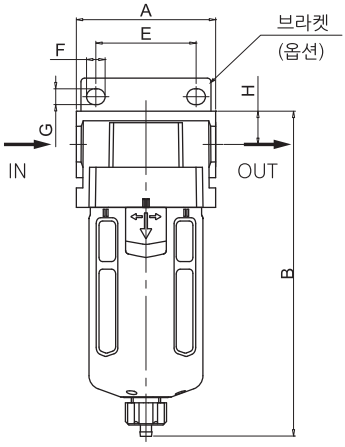

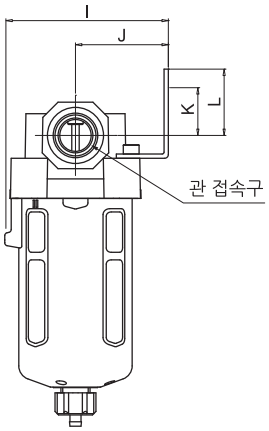

■ 기타 옵션부착시 치수

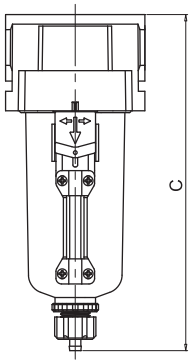

메탈바울 부착시

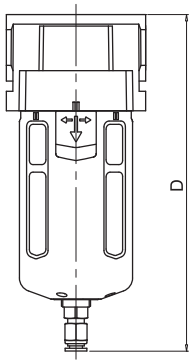

오토드레인 부착시

옵션	B : 브라켓	D : 오토드레인
품명	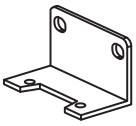 SAF300 : B300 SAF400 : B400	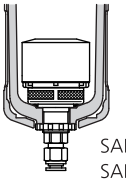 SAF300 : SAD300 SAF400 : SAD400

품명	관접속구경	A	B	C	D	E	F	G	H	I	J	K	L
SAF300-03	1/4, 3/8	57	143	151	149	40	7.9	6.3	14	65	36.5	14	21
SAF400-04	1/2	75	174	179	181	54	10	8.5	17.9	85	50	25.7	35.7
SAF400-06	3/4	75	178	183	185	54	10	8.5	19.8	85	50	25.1	35.1

외형치수도(mm)

SAF 600

■ SAF600-□06□□
SAF600-□10□□

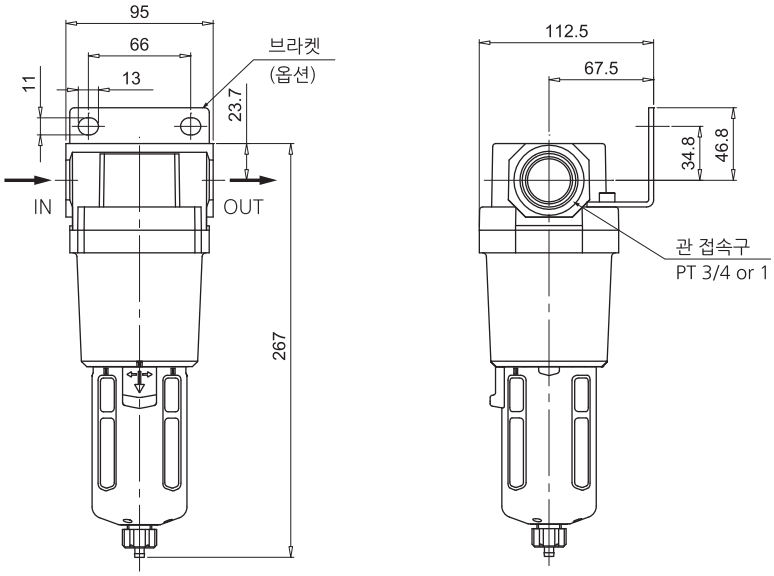

■ 기타 옵션부착시 치수

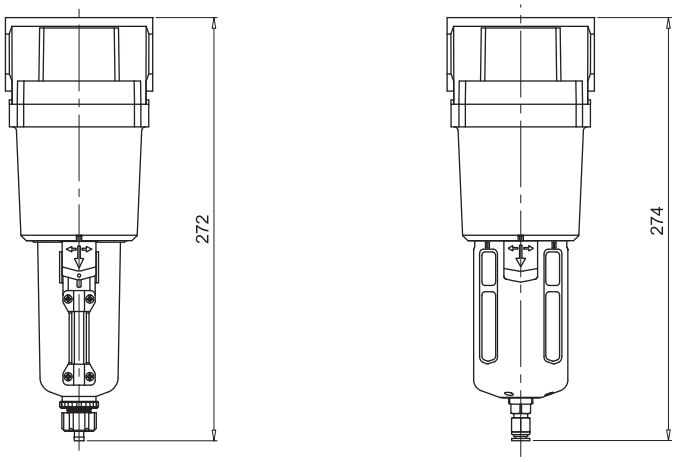

메탈바울 부착시　　오토드레인 부착시

옵션	B : 브라켓	D : 오토드레인
품명	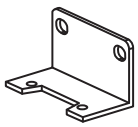 B600	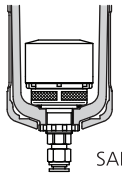 SAD400

고압용 에어 필터 (SAF)

SAF200H~600H 시리즈

- 고압하에서 사용할 수 있도록 부품 및 재질에서 제약이 있을 수 있습니다.

SAF200H

SAF300H

SAF400H

SAF600H

주문형식

SAF 4 00 H - 04 B

① 에어 필터

② **몸체 사이즈**
2 - 1/4
3 - 3/8
4 - 1/2
6 - 1

③ 고압용

④ **나사종류**
무기호 - Rc(PT)
N - NPT
G - G(PF)

⑤ **관접속구경**

기호	사이즈	몸체 사이즈			
		2	3	4	6
01	1/8	●			
02	1/4	●	●		
03	3/8		●		
04	1/2			●	
06	3/4			●	●
10	1				●

⑥ **부속품(옵션)**
무기호 - 브라켓없음
B - 브라켓

표시기호

SAF

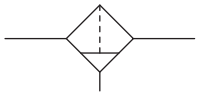

표준사양

사용유체	압축공기			
보증내압력	30bar (3MPa)			
최고사용압력	20bar (2MPa)			
주위온도 및 사용유체온도	-5~60℃ (동결없어야 함)			
설정압력범위	1~17bar (0.1~1.7MPa)			
압력계 접속구경	SAF200H	SAF300H	SAF400H	SAF600H
	1/8		1/4	
구조	릴리프타입			

사용시 주의사항

① 출구압력의 설정범위는 입구 압력의 85% 이하로 실행해 주십시오. 85%를 넘어서 설정하면 유량이나 입구압력 변동의 영향을 받기 쉬워지게 되어 불안정하게 됩니다.

② 핸들을 이용한 압력설정은 상승방향으로 실행하며, 압력 설정 후에는 핸들을 잠궈 주십시오. 하강 방향으로 압력을 설정하면 초기 설정압력보다 낮아지는 경우가 있습니다. 핸들을 우회전하면 출구압력 상승, 좌회전하면 압력이 하강됩니다.

③ 고정도 릴리프 감도나 설정정도가 요구되는 회로에서 사용되는 경우에는 당사로 확인해 주십시오.

④ 입구 압력을 빼내어도 잔압처리(출구압력 제거)는 할 수 없습니다. 잔압처리를 실행하는 경우에는 역류기능 부착 타입을 선정해 주십시오.

외형치수도(mm)

SAF 200H

■ SAF200H-□02□□

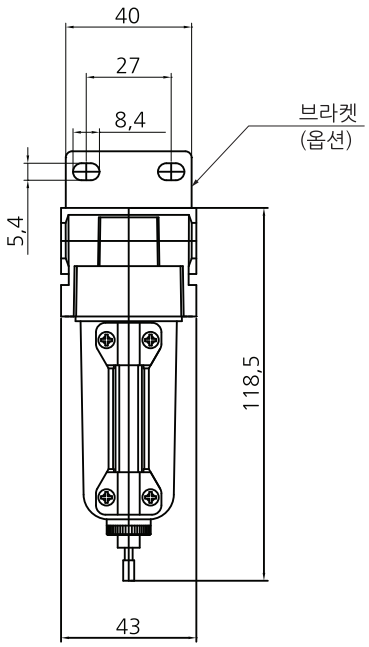

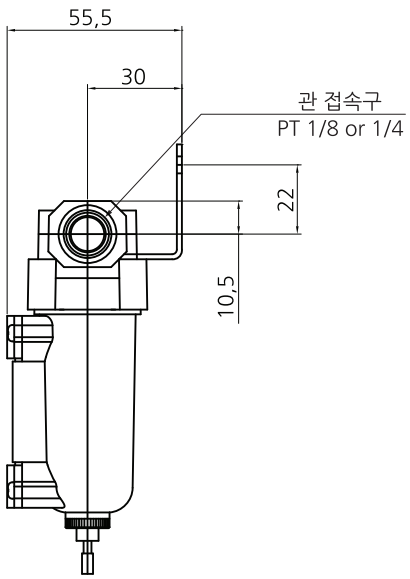

옵션	B : 브라켓
품명	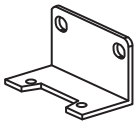 B200

외형치수도(mm)

SAF 300H~400H

■ SAF300H□-□03□□
SAF400H□-□04(06)□□

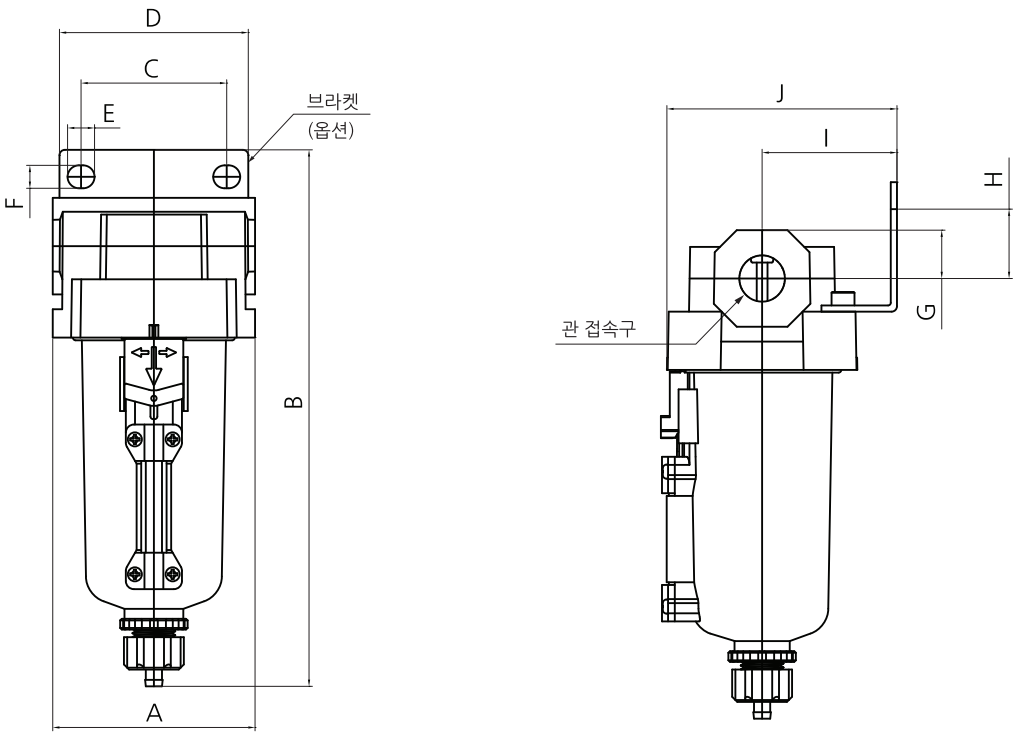

옵션	B : 브라켓
품명	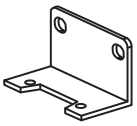 SAF300 : B300 SAF400 : B400

형 식	관 접속구	A	B	C	D	E	F	G	H	I	J
SAF300H-03	1/4, 3/8	57	167.8	40	53	8	6.5	14	21	41	70.7
SAF400H-04	1/2	75	193	54	70	10	8.5	17.9	25.7	50	87.5
SAF400H-06	3/4	75	194.5	54	70	10	8.5	19.8	25	50	87.5

외형치수도(mm)

SAF 600H

■ SAF600H□-□06□□
SAF600H□-□10□□

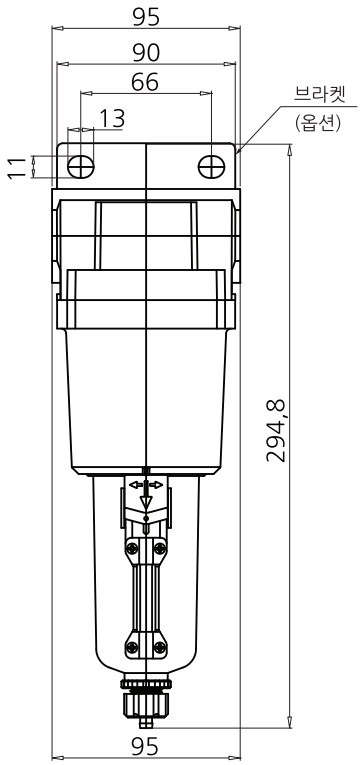

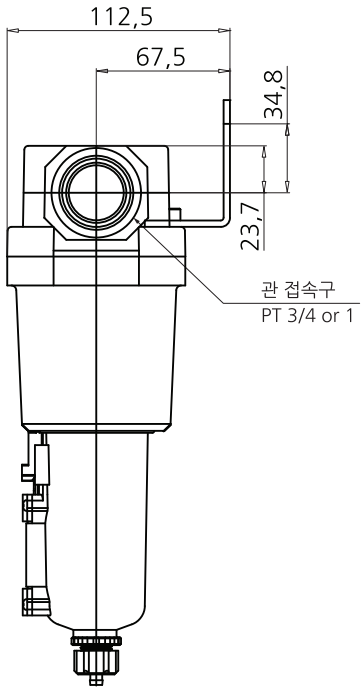

옵션	B : 브라켓
품명	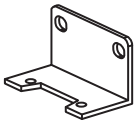 B600

대용량형 에어 필터 (SAF)

SAF800~900 시리즈

SAF800

SAF900

주문형식

SAF 8 00 - ◯ 14 BD - MeP

① 에어필터

② **몸체 사이즈**
8 - 1 1/2
9 - 2

③ **나사종류**
무기호 - Rc(PT)
N - NPT
G - G(PF)

④ **관접속구경**

기호	사이즈	몸체 사이즈	
		8	9
12	1 1/4	●	
14	1 1/2	●	
20	2		●

⑤ **부속품(옵션)**
무기호 - 브라켓없음 / 수동 드레인
B - 브라켓
D - 오토드레인

기호	오토드레인타입	드레인 연결부
D	플로트	원터치휘팅(Φ6mm)
Dn	플로트	닛불(PT 1/8)

⑥ **바울**
PcS - PC바울 + 스틸가드
MeP - 파이프형 표시창 메탈바울

표시기호

SAF

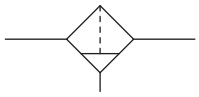

오토드레인부착 SAF

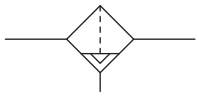

표준사양

접속배관	SAF800	1 1/4, 1 1/2
	SAF900	2
사용유체		압축공기
최고사용압력		10bar (1.0MPa)
보증내압력		15bar (1.5MPa)
주위온도 및 사용유체온도		-5~60℃ (동결없어야 함)
여과도		5μm (옵션: 40)
바울 재질		폴리카보네이트 (옵션: ALDC)

사용시 주의사항

① 바울의 재질이 폴리카보네이트인 경우 신나, 사염화탄소, 클로로포름, 초산에스텔, 시크로핵산, 트리클로로에틸렌, 황산, 유산등 화학약품의 사용 또는 약품에 노출된 환경에서의 사용은 피해 주십시오.

② 바울을 아랫방향으로 하여 수직으로 설치해 주십시오.
드레인 배출 불량이나 적하를 확인할 수 없게 되는 경우가 있습니다.

③ 오토드레인 사용시 드레인호스는 지름 4mm이상, 길이는 1m이내에서 사용해 주십시오. 또한 드레인호스 설치가 위쪽을 향하는 것을 피하여 주십시오.

④ 오토드레인 부착시는 1.5bar이상의 압력에서 사용하여 주십시오.

⑤ 오토드레인 고장시 원터치휘팅부를 수직방향으로 2~3회 작동시켜 주십시오.

⑥ 수동드레인의 경우 드레인의 액면이 측면지시선에 다다르면 드레인부 너트를 돌려서 드레인을 배출시켜 주십시오.

유량특성

SAF 800

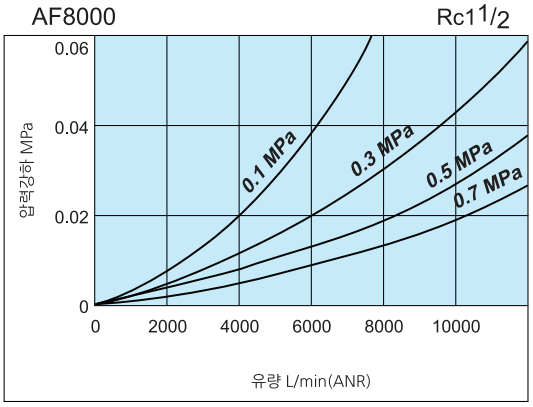

SAF 900

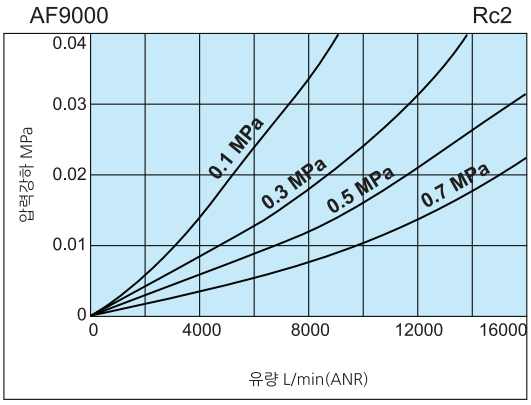

구조도

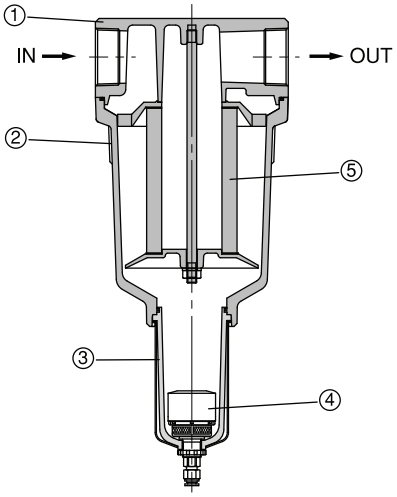

▪ 구성부품

No.	명 칭	재 질
①	보디	알루미늄 다이캐스팅
②	하우징	알루미늄 다이캐스팅
③	바울 Ass'y 주)	PC
④	오토드레인	-

주) PC와 메탈바울 가아드로 구성되어 있습니다.

▪ 교환부품

No.	명 칭	부품명	사이즈(mm)(Φ x 높이)
⑤	엘리먼트	AF-EL800	75 x 120
		AF-EL900	95 x 180

▪ SKP 대용량 필터

- 재질 : 다공성플라스틱
- 여과도 : 5μm (옵션 : 40μm)
- 대용량 표면구조
- 긴수명

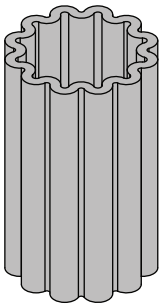

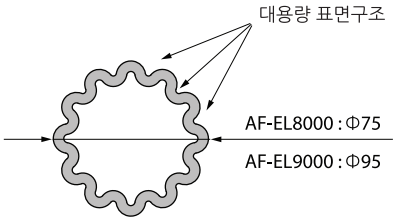

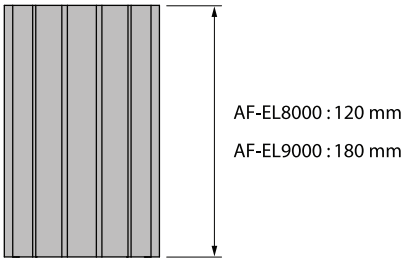

외형치수도(mm)

SAF800~900

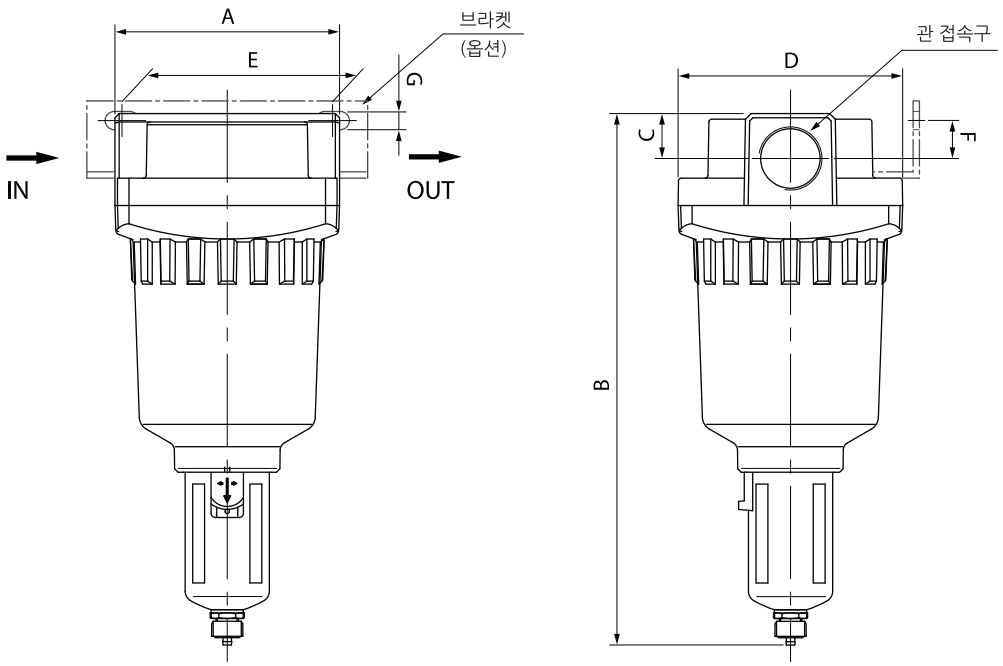

품명	관접속구경	A	B	C	D	E	F	G
SAF800	1 1/4, 1 1/2	160	378.5	32	160	150	27	13
SAF900	2	180	457	42	180	150	20	13

옵션	D : 원터치휘팅 부착 오토드레인	Dn : 닛불 부착 오토드레인	B : 브라켓
품명	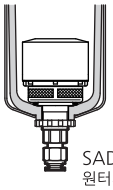 SAD400 원터치휘팅(Φ6)타입	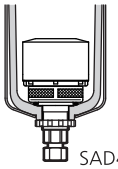 SAD400 닛불(1/8)타입	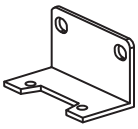 SAF800 : B650 SAF900 : B850

품명	PC 바울		메탈 바울		
	D 부착시	Dn 부착시	수동드레인	D 부착시	Dn 부착시
	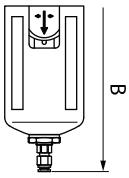	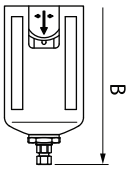	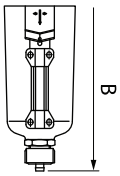	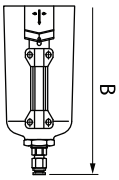	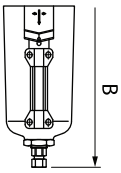
SAF800	385.5	378.5	381.2	388.2	381.2
SAF900	464	457	459.7	466.7	459.7

고압용 에어 필터 (SAF)

SAF200H~600H 시리즈

- 고압하에서 사용할 수 있도록 부품 및 재질에서 제약이 있을 수 있습니다.

SAF200H

SAF300H

SAF400H

SAF600H

주문형식

SAF 4 00 H - 04 B

① 에어 필터

② **몸체 사이즈**
2 - 1/4
3 - 3/8
4 - 1/2
6 - 1

③ 고압용

④ **나사종류**
무기호 - Rc(PT)
N - NPT
G - G(PF)

⑤ **관접속구경**

기호	사이즈	몸체 사이즈			
		2	3	4	6
01	1/8	●			
02	1/4	●	●		
03	3/8		●		
04	1/2			●	
06	3/4				●
10	1				●

⑥ **부속품(옵션)**
무기호 - 브라켓없음
B - 브라켓

표시기호

SAF

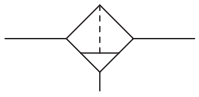

표준사양

사용유체	압축공기			
보증내압력	30bar (3MPa)			
최고사용압력	20bar (2MPa)			
주위온도 및 사용유체온도	-5~60℃ (동결없어야 함)			
설정압력범위	1~17bar (0.1~1.7MPa)			
압력계 접속구경	SAF200H	SAF300H	SAF400H	SAF600H
	1/8		1/4	
구조	릴리프타입			

사용시 주의사항

① 출구압력의 설정범위는 입구 압력의 85% 이하로 실행해 주십시오. 85%를 넘어서 설정하면 유량이나 입구압력 변동의 영향을 받기 쉬워지게 되어 불안정하게 됩니다.

② 핸들을 이용한 압력설정은 상승방향으로 실행하며, 압력 설정 후에는 핸들을 잠궈 주십시오. 하강 방향으로 압력을 설정하면 초기 설정압력보다 낮아지는 경우가 있습니다. 핸들을 우회전하면 출구압력 상승, 좌회전하면 압력이 하강됩니다.

③ 고정도 릴리프 감도나 설정정도가 요구되는 회로에서 사용되는 경우에는 당사로 확인해 주십시오.

④ 입구 압력을 빼내어도 잔압처리(출구압력 제거)는 할 수 없습니다. 잔압처리를 실행하는 경우에는 역류기능 부착 타입을 선정해 주십시오.

외형치수도(mm)

SAF 200H

■ SAF200H-□02□□

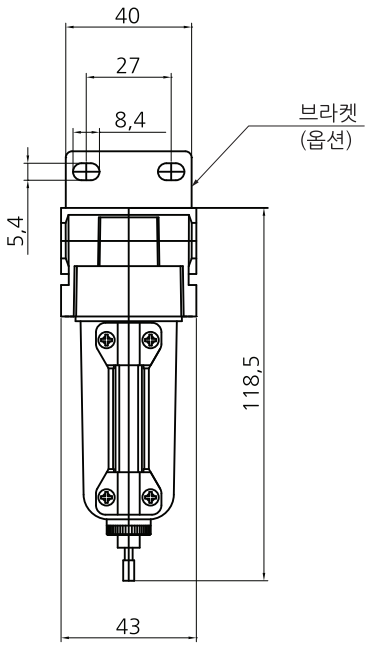

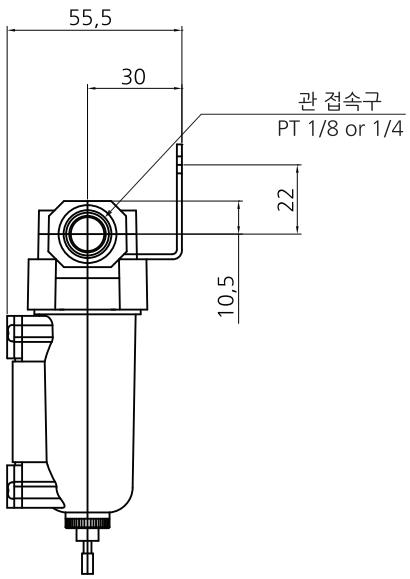

옵션	B : 브라켓
품명	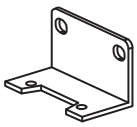 B200

외형치수도(mm)

SAF 300H~400H

■ SAF300H□-□03□□
SAF400H□-□04(06)□□

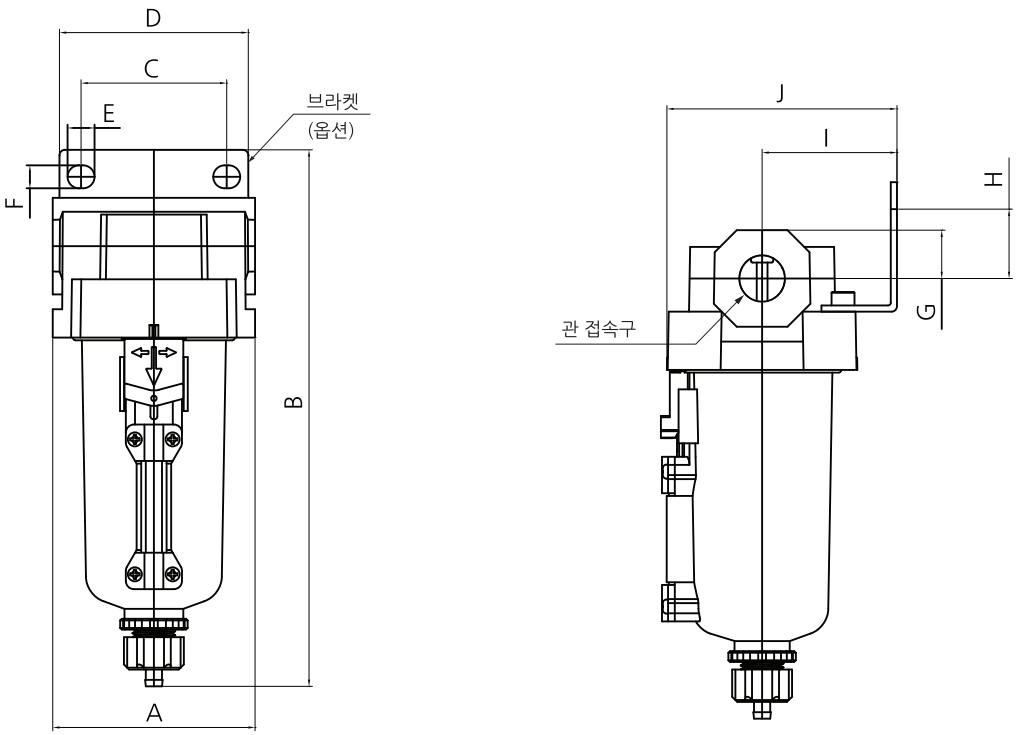

옵션	B : 브라켓
품명	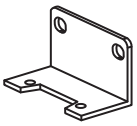 SAF300 : B300 SAF400 : B400

형 식	관 접속구	A	B	C	D	E	F	G	H	I	J
SAF300H-03	1/4, 3/8	57	167.8	40	53	8	6.5	14	21	41	70.7
SAF400H-04	1/2	75	200	54	70	10	8.5	17.9	25.7	50	87.5
SAF400H-06	1/2	75	200	54	70	10	8.5	19.8	25.7	50	87.5

외형치수도(mm)

SAF 600H

■ SAF600H□-□06□□
SAF600H□-□10□□

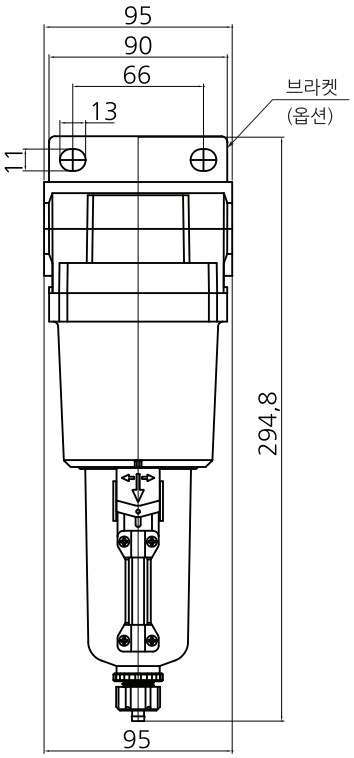

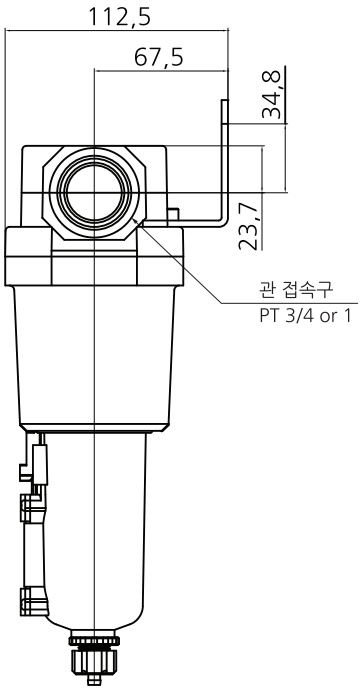

옵션	B : 브라켓
품명	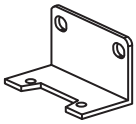 B600

미스트 세퍼레이터 (SAFM)
마이크로 미스트 세퍼레이터 (SAFD)

SAFM200~400 시리즈
SAFD200~400 시리즈

- SAFM시리즈 여과도 : 0.1 μm.
- SAFD시리즈 여과도 : 0.01 μm.

SAFM200

SAFD200

주문형식

SAFM 3 00 - ◯ 03 BD - MeP
미스트 세퍼레이터

SAFD 3 00 - ◯ 03 BD - MeP
마이크로 미스트 세퍼레이터

① **몸체 사이즈**
2 - 1/4
3 - 3/8
4 - 1/2, 3/4

② **나사종류**
무기호 - Rc(PT)
N - NPT
G - G(PF)

③ **관절속구경**

기호	사이즈	몸체 사이즈		
		2	3	4
01	1/8	●		
02	1/4	●	●	
03	3/8		●	
04	1/2			●
06	3/4			●

④ **부속품(옵션)**
무기호 - 브라켓없음 / 수동 드레인
B - 브라켓
D - 오토드레인

기호	설 명	적용몸체크기		
		2	3	4
D	기본형(원터치휘팅가이드)	●	●	●
Dn	닛불(PT1/8) 드레인가이드	-	●	●
Df	SAFM, SAFD200 플로트형	●	-	-

주) 1. SAFM, SAFD200은 차압식 오토드레인입니다.
2. SAFM, SAFD300~400은 플로트식 오토드레인입니다.

⑤ **바울**
무기호 - PC바울 + 나일론가드
PcS - PC바울 + 스틸가드
MeP - 파이프형 표시창 메탈바울

표시기호

SAFM
SAFD

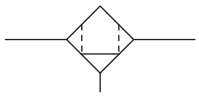

오토드레인부착 SAFM
오토드레인부착 SAFD

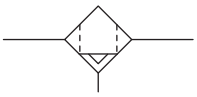

표준사양

사용유체		압축공기
최고사용압력		10bar (1.0MPa)
최저사용압력		0.5bar (0.05MPa)
보증내압력		15bar (1.5MPa)
주위온도 및 사용유체온도		-5~60℃ (동결없어야 함)
여과도	SAFM	0.1μm
	SAFD	0.01μm
바울 재질		폴리카보네이트 (옵션: ALDC)
바울가드 재질		나일론

사용시 주의사항

① 바울의 재질이 폴리카보네이트인 경우 신나, 사염화탄소, 클로로포름, 초산에스텔, 시크로핵산, 트리클로로에틸렌, 황산, 유산등 화학약품의 사용 또는 약품에 노출된 환경에서의 사용은 피해 주십시오.

② 바울을 아랫방향으로 하여 수직으로 설치해 주십시오.
드레인 배출 불량이나 적하를 확인할 수 없게 되는 경우가 있습니다.

③ 오토드레인 사용시 드레인호스는 지름 4mm이상, 길이는 1m이내에서 사용해 주십시오. 또한 드레인호스 설치가 위쪽을 향하는 것을 피하여 주십시오.

④ 오토드레인 부착시는 1.5bar이상의 압력에서 사용하여 주십시오.

⑤ 오토드레인 고장시 원터치휘팅부를 수직방향으로 2~3회 작동시켜 주십시오.

⑥ 수동드레인의 경우 드레인의 액면이 측면지시선에 다다르면 드레인부 너트를 돌려서 드레인을 배출시켜 주십시오.

유량특성

—— 엘리먼트 기름 포화상태, ----- 초기상태

SAFM 200

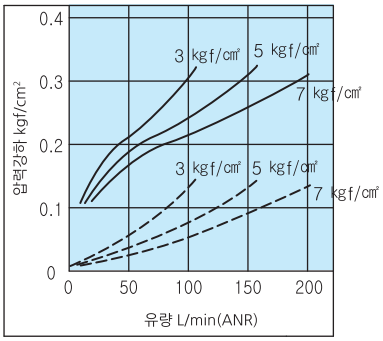

SAFM 300

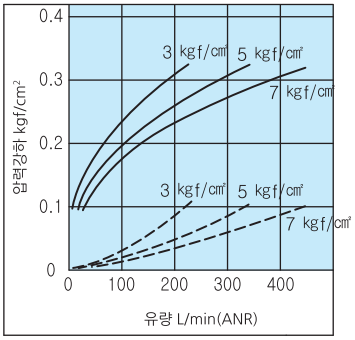

SAFM 400

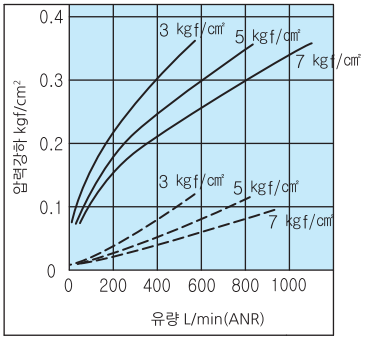

SAFD 200

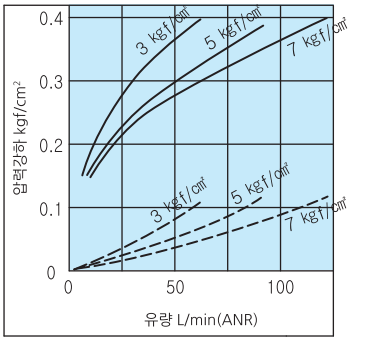

SAFD 300

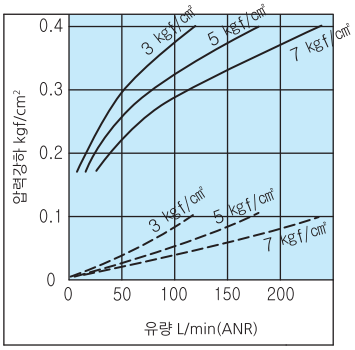

SAFD 400

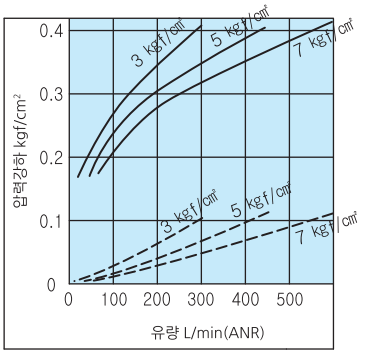

구조도

SAFM 200
SAFD 200

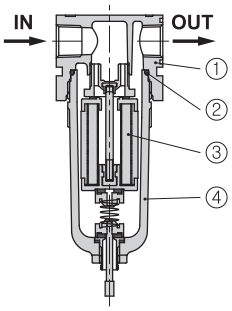

SAFM 300, 400
SAFD 300, 400

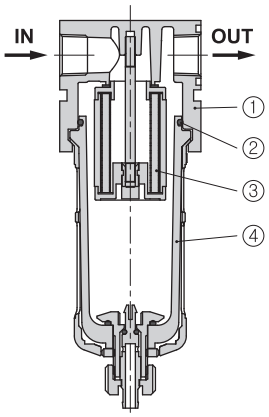

▪ 구성부품

No.	명 칭	재 질
①	보디	알루미늄 다이캐스팅
④	바울 Ass'y 주)	PC & 나일론

주) SAFM, SAFD300~400은 PC바울 & 나일론 가드와 메탈바울 가드로 구성되어 있습니다.

▪ 교환부품

No.	명 칭	재 질	부품명					
			SAFM200	SAFD200	SAFM300	SAFD300	SAFM400	SAFD400
②	오-링	NBR	U024		38x2		U137	
③	필터 Ass'y	-	FM200-EL	FD200-EL	FM300-EL	FD300-EL	FM400-EL	FD400-EL

외형치수도(mm)

SAFM(SAFD) 200

■ SAFM(SAFD) 200-□02□□

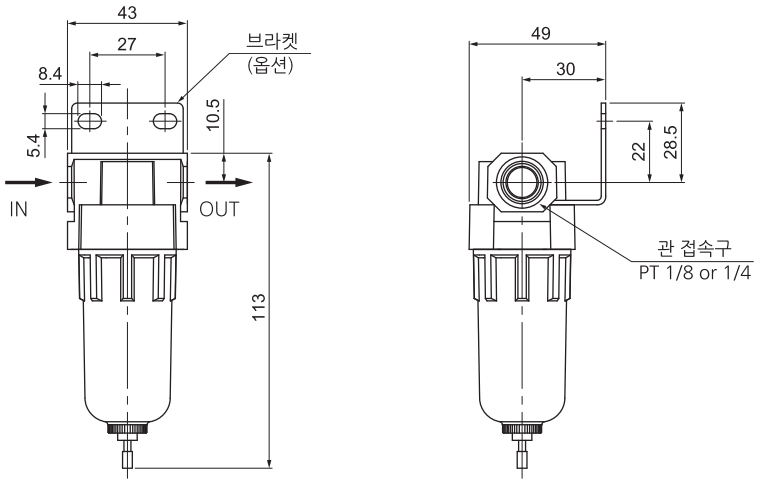

■ 기타 옵션부착시 치수

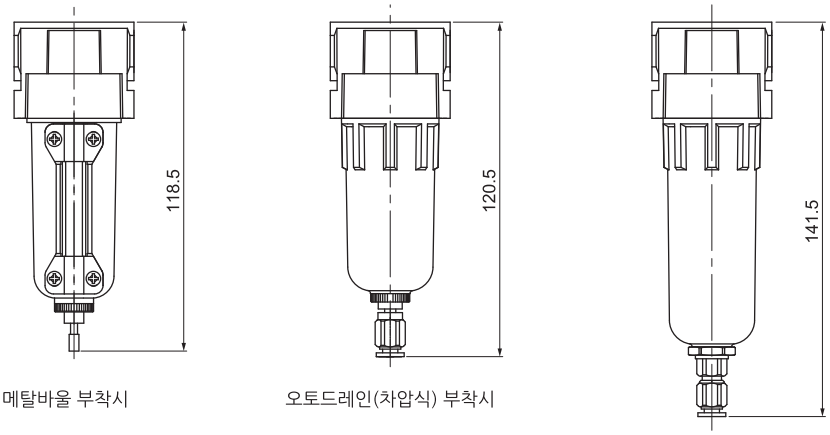

메탈바울 부착시

오토드레인(차압식) 부착시

오토드레인(플로트식) 부착시

옵션	오토드레인		B : 브라켓
	D : 차압식	Df : 플로트식	
품명	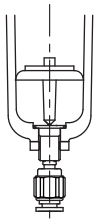	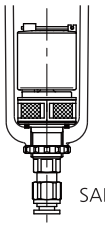 SAD200	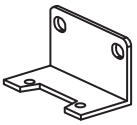 B200

외형치수도(mm)

SAFM(SAFD) 300

■ SAFM(SAFD)300-□03□□

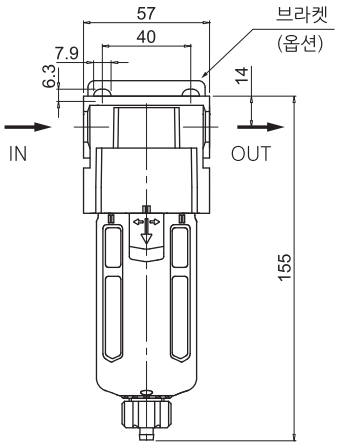

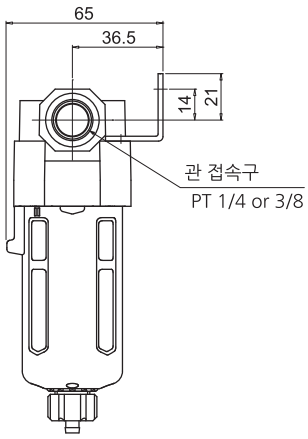

■ 기타 옵션부착시 치수

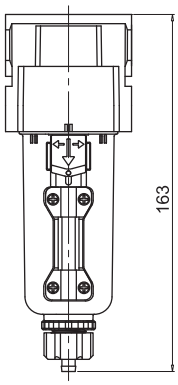

메탈바울 부착시

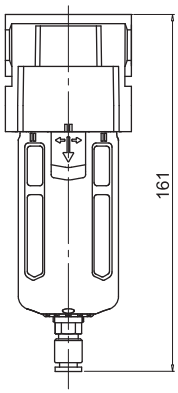

오토드레인 부착시

옵션	B : 브라켓	D : 오토드레인
품명	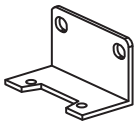 B300	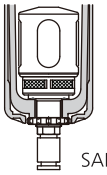 SAD300

외형치수도(mm)

SAFM(SAFD) 400

■ SAFM(SAFD)400-□04□□
SAFM(SAFD)400-□06□□

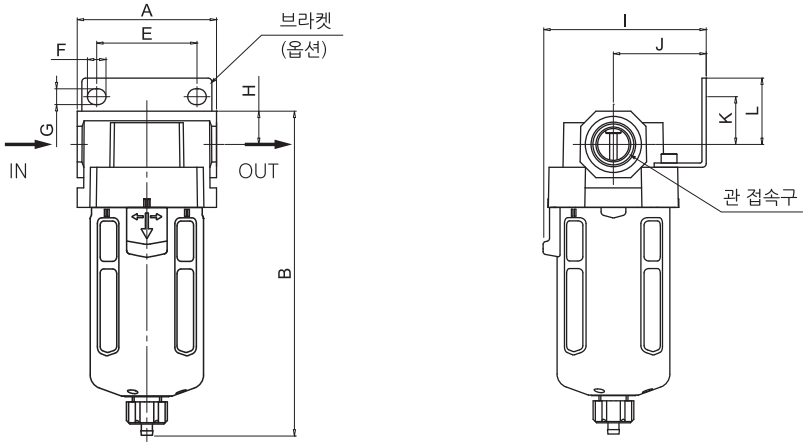

■ 기타 옵션부착시 치수

메탈바울 부착시　　오토드레인 부착시

옵션	B : 브라켓	D : 오토드레인
품명	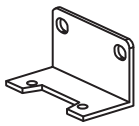 B400	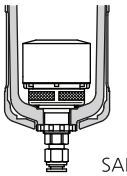 SAD400

형 식	관접속구경	A	B	C	D	E	F	G	H	I	J	K	L
SAFM(SAFD)400-04	1/2	75	174	179	181	54	10	8.5	17.9	85	50	25.7	35.7
SAFM(SAFD)400-06	3/4	75	178	183	185	54	10	8.5	19.8	85	50	25.1	35.1

에어 레귤레이터 (SAR)

SAR100~600 시리즈

• 역류기능부착은 출구측의 잔류공기압을 배기시키는 기구를 내장합니다.

SAR600 SAR400 SAR300 SAR200 SAR100

주문형식

SAR 4 00 - ◯ 04 BGK

① 에어레귤레이터

② **몸체 사이즈**
1 - M5
2 - 1/4
3 - 3/8
4 - 1/2, 3/4
6 - 1

③ **나사종류**
무기호 - Rc(PT)
N - NPT
G - G(PF)

④ **관접속구경**

기호	사이즈	몸체 사이즈				
		1	2	3	4	6
M5	M5	●				
01	1/8		●			
02	1/4		●	●		
03	3/8			●		
04	1/2				●	
06	3/4				●	●
10	1					●

⑤ **부속품(옵션)**
무기호 - 브라켓없음 / 게이지없음
B - 브라켓
G - 게이지

G	둥근형 게이지
Gs	사각매립형 게이지

주) SAR100은 둥근형 게이지만 사용하실 수 있습니다.
K - 역류기능부착
주) SAR100은 역류기능을 부착할 수 없습니다.

표시기호

SAR

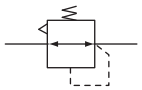

역류기능부착 SAR

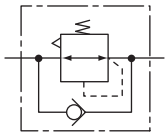

표준사양

사용유체	압축공기				
최고사용압력	10bar (1.0MPa)				
보증내압력	15bar (1.5MPa)				
주위온도 및 사용유체온도	-5~60℃ (동결없어야 함)				
설정압력범위	0.5~8.5bar (0.05~0.85MPa)				
압력계 접속구경	SAR100	SAR200	SAR300	SAR400	SAR600
	1/16	1/8		1/4	
구조	릴리프타입				

사용시 주의사항

① 출구압력의 설정범위는 입구 압력의 85% 이하로 실행해 주십시오. 85%를 넘어서 설정하면 유량이나 입구압력 변동의 영향을 받기 쉬워지게 되어 불안정하게 됩니다.

② 핸들을 이용한 압력설정은 상승방향으로 실행하며, 압력 설정 후에는 핸들을 잠궈 주십시오. 하강 방향으로 압력 을 설정하면 초기 설정압력 보다 낮아지는 경우가 있습니다. 핸들을 우회전하면 출구압력 상승, 좌회전하면 압력이 하강됩니다.

③ 고정도 릴리프 감도나 설정정도가 요구되는 회로에서 사용되는 경우에는 당사로 확인해 주십시오.

④ 입구 압력을 빼내어도 잔압처리(출구압력 제거)는 할 수 없습니다. 잔압처리를 실행하는 경우에는 역류기능 부착 타입을 선정해 주십시오.

유량특성

조건 : 입구압력 7kg/cm²

SAR 100

M5

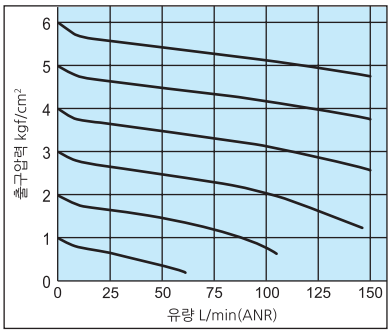

SAR 200

Rc(PT) 1/4

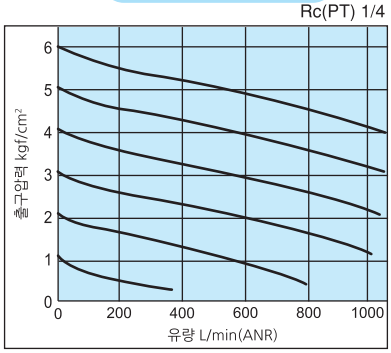

SAR 300

Rc(PT) 3/8

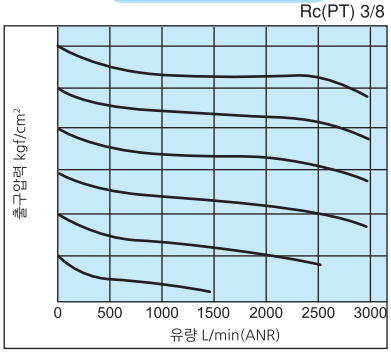

SAR 400-04

Rc(PT) 1/2

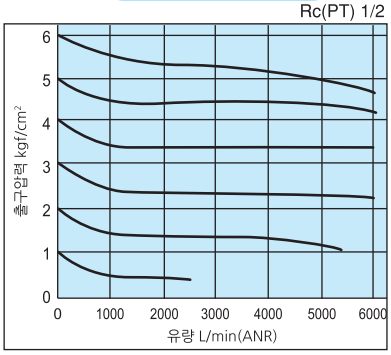

SAR 400-06

Rc(PT) 3/4

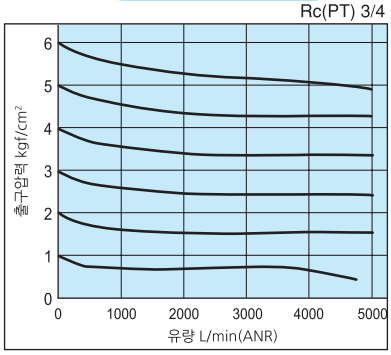

SAR 600

Rc(PT) 1

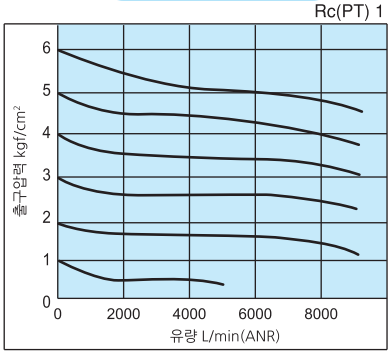

압력특성

조건 : 입구압력 7kg/cm², 출구압력 2kg/cm², 유량 20L/min(ANR)

SAR 100

M5

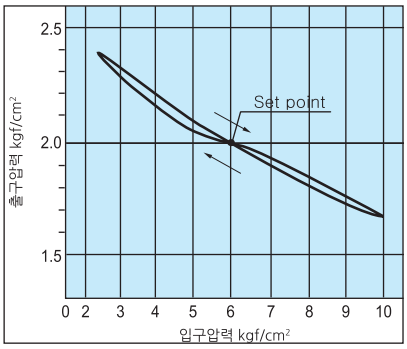

SAR 200

Rc(PT) 1/4

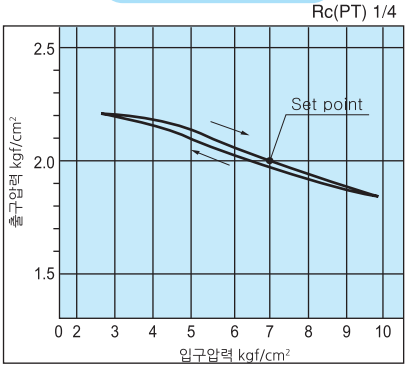

SAR 300

Rc(PT) 3/8

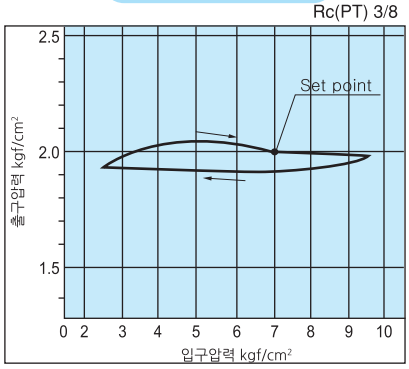

SAR 400-04

Rc(PT) 1/2

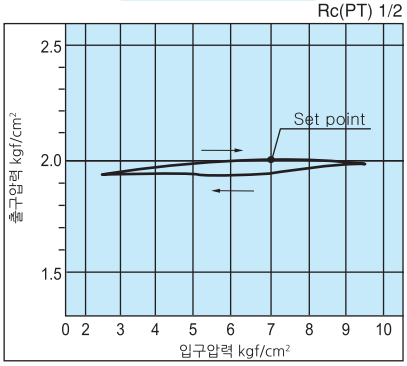

SAR 400-06

Rc(PT) 3/4

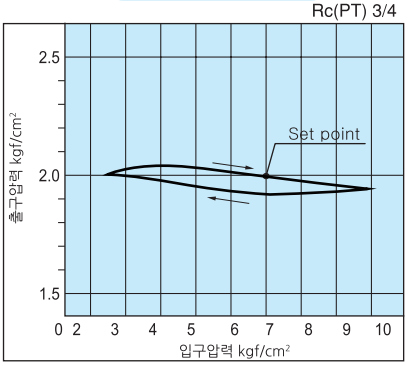

SAR 600

Rc(PT) 1

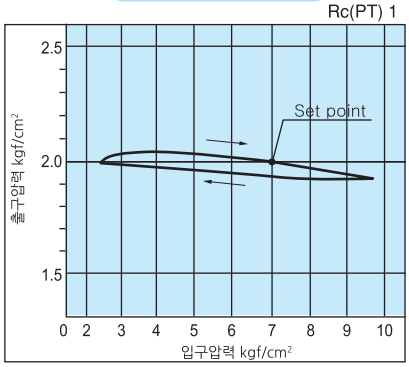

구조도

SAR100

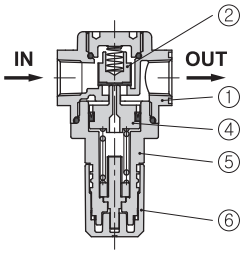

SAR200

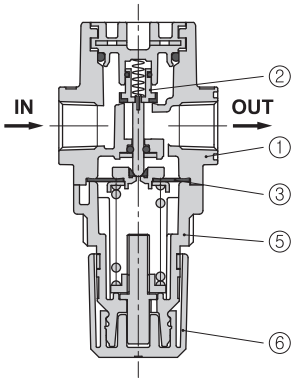

SAR300 to 600

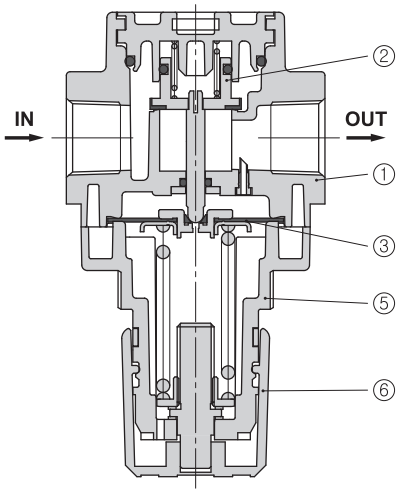

▪ 구성부품

No.	명 칭	재 질
①	보디	알루미늄 다이캐스팅
②	체크밸브 Ass'y	황동, NBR
③	다이아후렘 Ass'y	NBR
④	피스톤 주1)	N66G
⑤	커버 주2)	N66G
⑥	핸들	ABS

주) 1. SAR100은 피스톤타입입니다.
2. SAR600 커버재질은 알루미늄 다이캐스팅입니다.

■ 역류기능 아답터

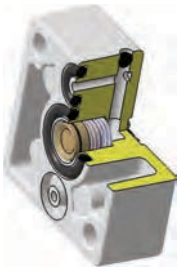

■ Regulartor 적용 상태도

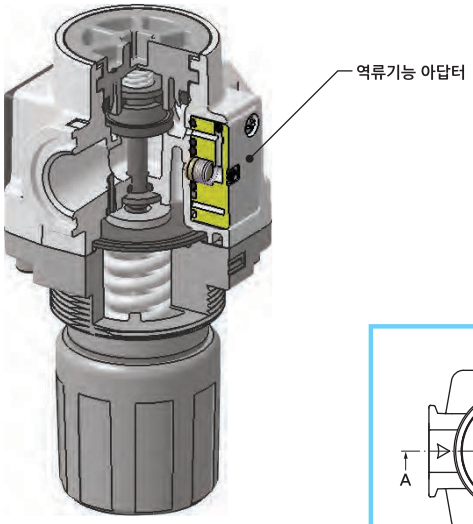

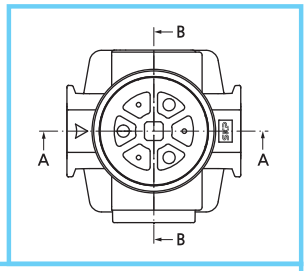

■ AR200~600, AW200~600

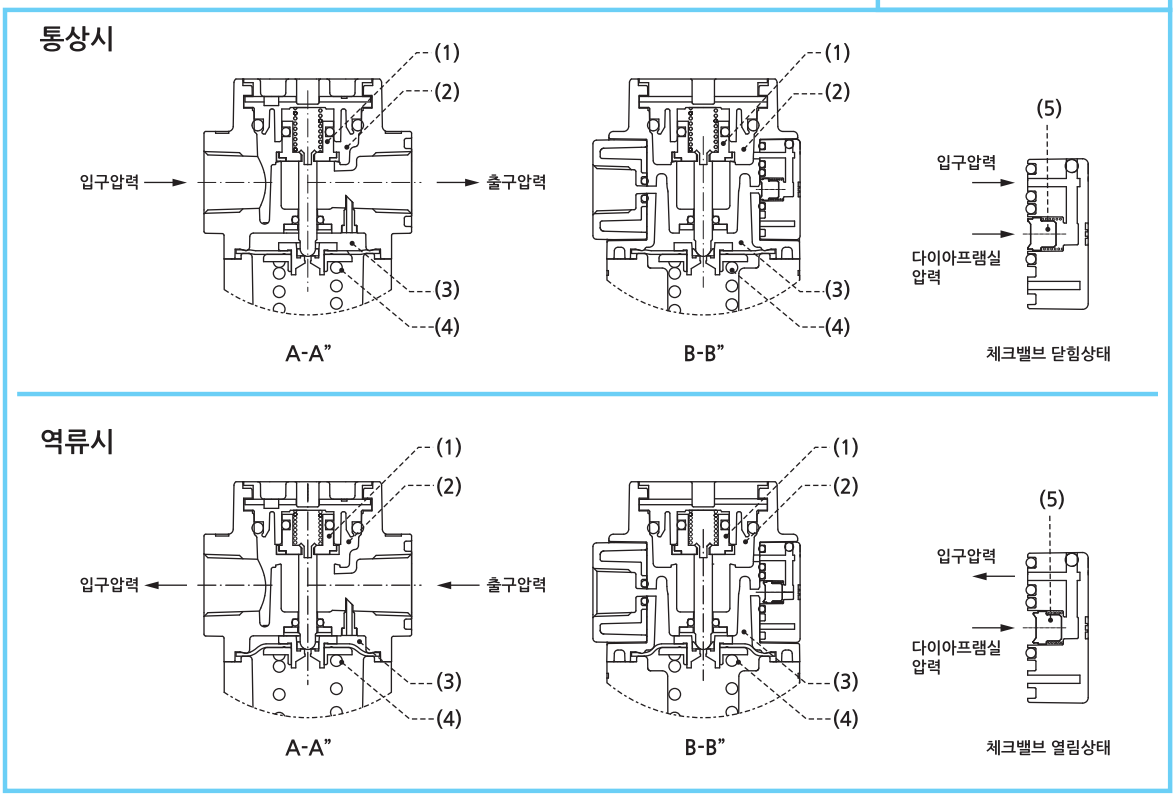

작동 구분	작동상태 설명
통상시	입구압력(1)이 설정압력보다 높기 때문에 체크밸브(5)는 단힌 상태이며 일반적인 감압밸브의 역할을 한다.
역류시	입구압력(1)이 차단되어 배기 되는 경우, 다이아프램실 내의 압력(3)은 체크밸브(5)를 열고 입구측으로 배출된다. 이 때 다이아프램실 내의 압력(3)이 저하되어 COVER 스프링(4)의 발생력으로 본체의 체크밸브(5)가 열리고 출구압력이 입구측으로 배출된다.

외형치수도(mm)

SAR 100

■ SAR100-□01(M5)□□

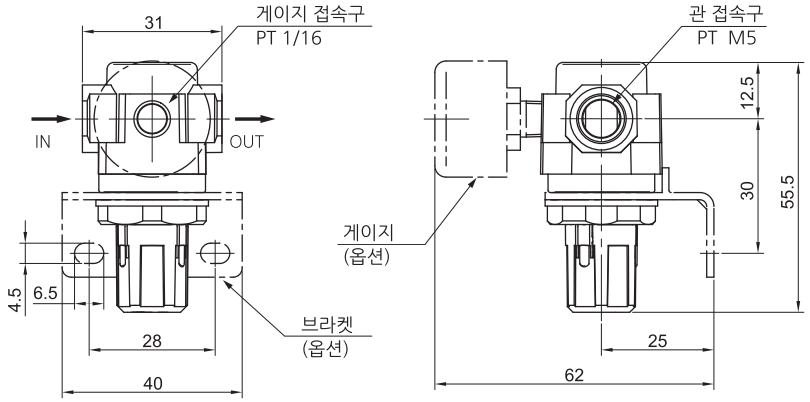

옵션	G : 둥근형 게이지	B : 브라켓
품명	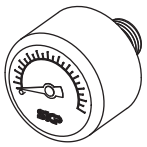 Model : G25 R 1/16	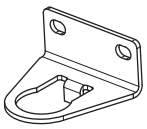 B120

외형치수도(mm)

SAR 200

■ SAR200-□02□□

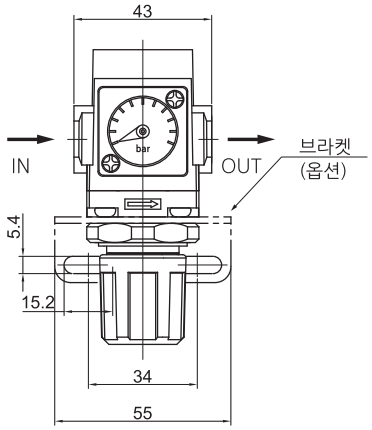

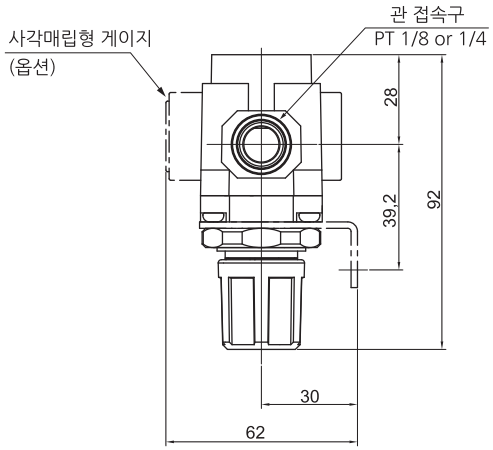

■ 기타 옵션부착시 치수

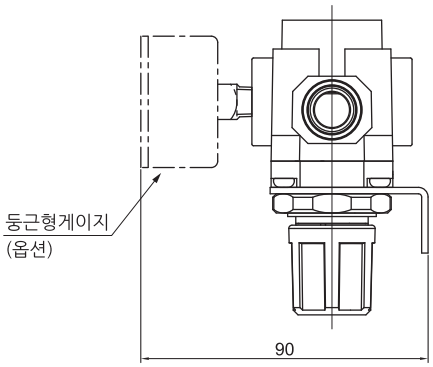

옵션	Gs : 사각매립형 게이지	G : 둥근형 게이지	B : 브라켓
품명	 Gs28	 G40, R1/8	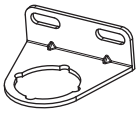 B220

외형치수도(mm)

SAR 300~400

■ SAR300-□03□□
SAR400-□04(06)□□

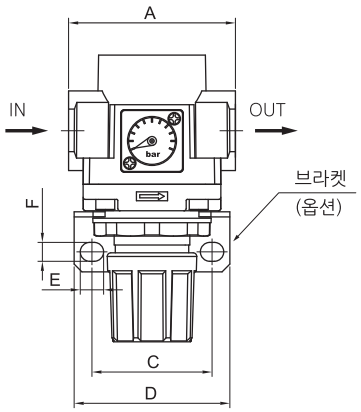

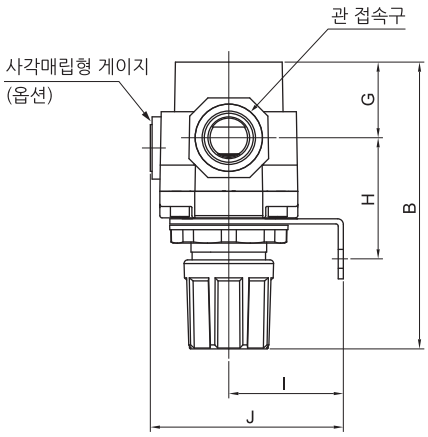

■ 기타 옵션부착시 치수

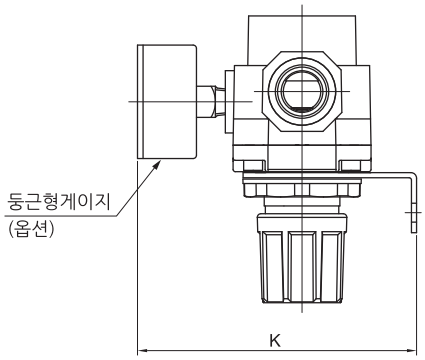

옵션	G : 사각매립형 게이지	G : 둥근형 게이지	B : 브라켓
품명	 Gs28	 SAR300 : G40, R1/8 SAR400 : G50, R1/4	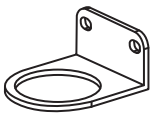 SAR300 : B320 SAR400 : B420

형 식	관 접속구	A	B	C	D	E	F	G	H	I	J	K
SAR300-03	1/4, 3/8	57	117	40	53	8	6.5	28.4	45.7	41	72	107
SAR400-04	1/2	75	125	54	70	10.5	8.5	34	54	50	87	127
SAR400-06	3/4	75	127	54	70	10.5	8.5	34.5	55.5	50	87	127

외형치수도(mm)

SAR 600

■ SAR600-□06□□
SAR600-□10□□

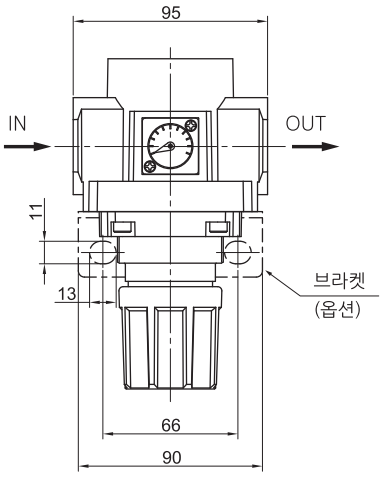

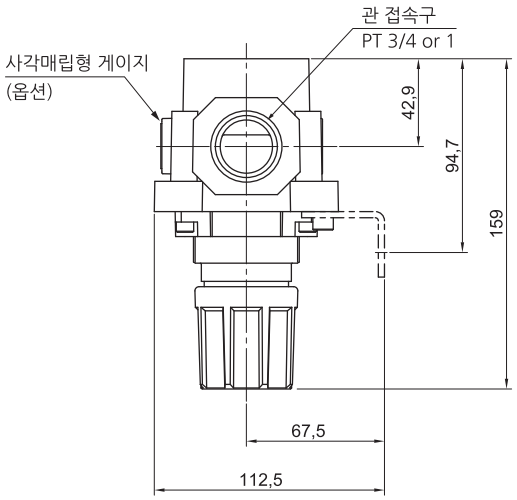

■ 기타 옵션부착시 치수

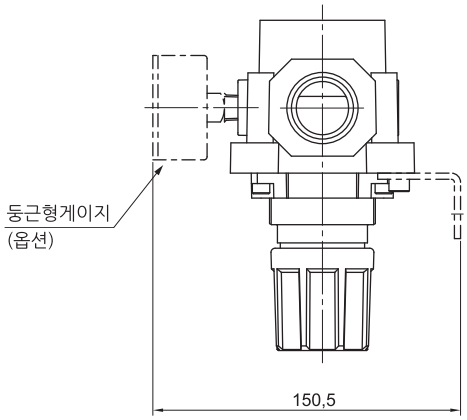

옵션	G : 사각매립형 게이지	G : 둥근형 게이지	B : 브라켓
품명	 Gs28	 G50, R1/4	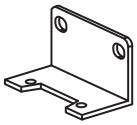 B600

대용량형 파일럿식 레귤레이터 (SAR)

SAR825~925 시리즈

- 내부 파일럿 방식의 릴리프타입 레귤레이터
- 메탈 씰의 릴리프 밸브를 채용하고 있으므로 우수한 압력특성을 얻을 수 있습니다.

SAR925

SAR825

주문형식

SAR 8 25 - 14 G

① 에어레귤레이터

② **몸체 사이즈**
8 - 1 1/2
9 - 2

③ 파일럿타입

④ **나사종류**
무기호 - Rc(PT)
N - NPT
G - G(PF)

⑤ **관접속구경**

기호	사이즈	몸체 사이즈	
		8	9
12	1 1/4	●	
14	1 1/2	●	
20	2		●

⑥ **부속품(옵션)**
무기호 - 게이지없음
G - 게이지

표시기호

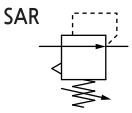

표준사양

접속배관	SAR825	1 1/4, 1 1/2
	SAR925	2
사용유체		압축공기
최고사용압력		10bar (1.0MPa)
보증내압력		15bar (1.5MPa)
주위온도 및 사용유체온도		-5~60℃ (동결없어야 함)
설정압력범위		0.5~8.5bar (0.05~0.85MPa)
구조		내부 파일럿식 릴리프 타입 (파일럿 에어 상시 블리드)
압력계 접속구경		1/4

사용시 주의사항

① 출구압력의 설정범위는 입구 압력의 85% 이하로 실행해 주십시오. 85%를 넘어서 설정하면 유량이나 입구압력 변동의 영향을 받기 쉬워지게 되어 불안정하게 됩니다.

② 핸들을 이용한 압력설정은 상승방향으로 실행하며, 압력 설정 후에는 핸들을 잠궈 주십시오. 하강 방향으로 압력 을 설정하면 초기 설정압력 보다 낮아지는 경우가 있습니다. 핸들을 우회전하면 출구압력 상승, 좌회전하면 압력이 하강됩니다.

③ 반드시 유량특성에 나타난 최대 유량 이하에서 사용 하십시오. 압력조절 불량의 원인이 됩니다.

유량특성

조건 : 입구압력 7kg/cm²

SAR 825

Rc1 1/2

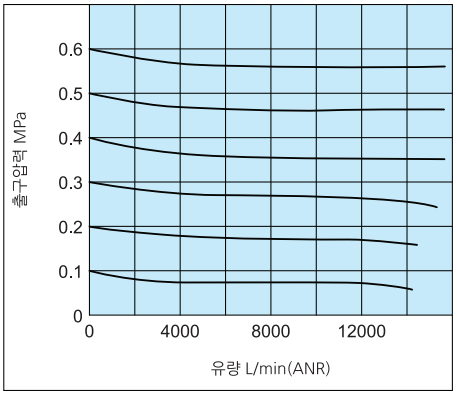

SAR 925

Rc 2

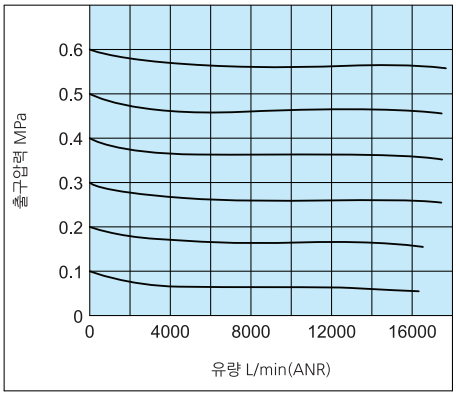

압력특성

조건 : 입구압력 7kg/cm², 출구압력 2kg/cm², 유량 20L/min(ANR)

SAR 825

Rc11/2

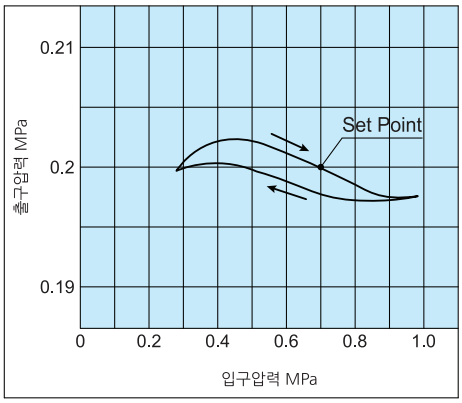

SAR 925

Rc 2

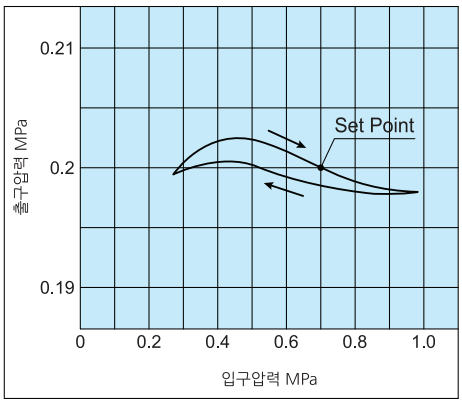

구조도

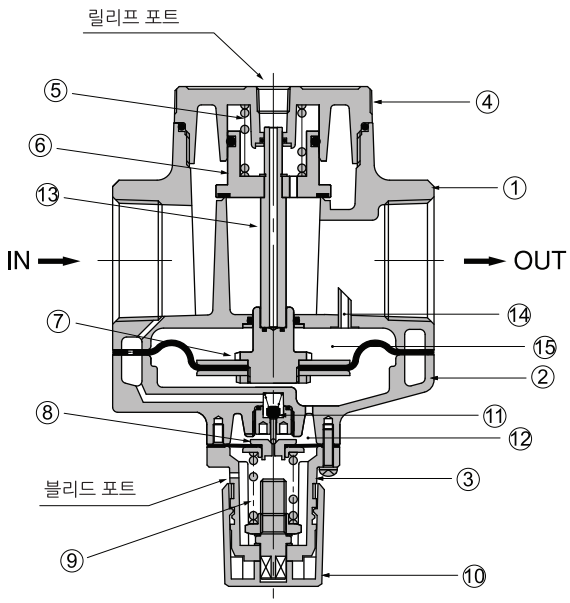

▪ 구성부품

No.	명 칭	재 질
①	보디	알루미늄 다이캐스팅
②	커버	알루미늄 다이캐스팅
③	ADJ 커버	알루미늄 다이캐스팅
④	밸브 가이드	알루미늄 다이캐스팅

▪ 교환부품

No.	명 칭	재 질
⑤	밸브스프링	SWP
⑥	체크밸브 Ass'y	-
⑦	메인 다이아후렘 Ass'y	-
⑧	파일럿 다이아후렘 Ass'y	-
⑨	ADJ 스프링	SWP
⑩	핸들	PC

작동원리 : 핸들⑩을 오른쪽으로 돌리고 조압스프링⑨를 압축하면 다이어후렘⑧을 통해 파일럿 밸브⑪가 열리고, IN측에서 압력이 상부 파일럿실⑫에 도입됩니다. 이 압력과 조압스프링⑨의 발생력이 대항하여 평균상태가 됩니다.
이 압력에 의해 메인밸브측 다이어프램⑦ 및 체크밸브롯드⑬를 통해 체크밸브⑥을 눌러 열면 OUT측에 압력이 통하게 됩니다.
이 때 동시에 피드백 구멍⑭를 통해, 다이어프램실⑮에 압력이 도입되어, OUT측 압력(출구압력)이 설정됩니다.

외형치수도(mm)

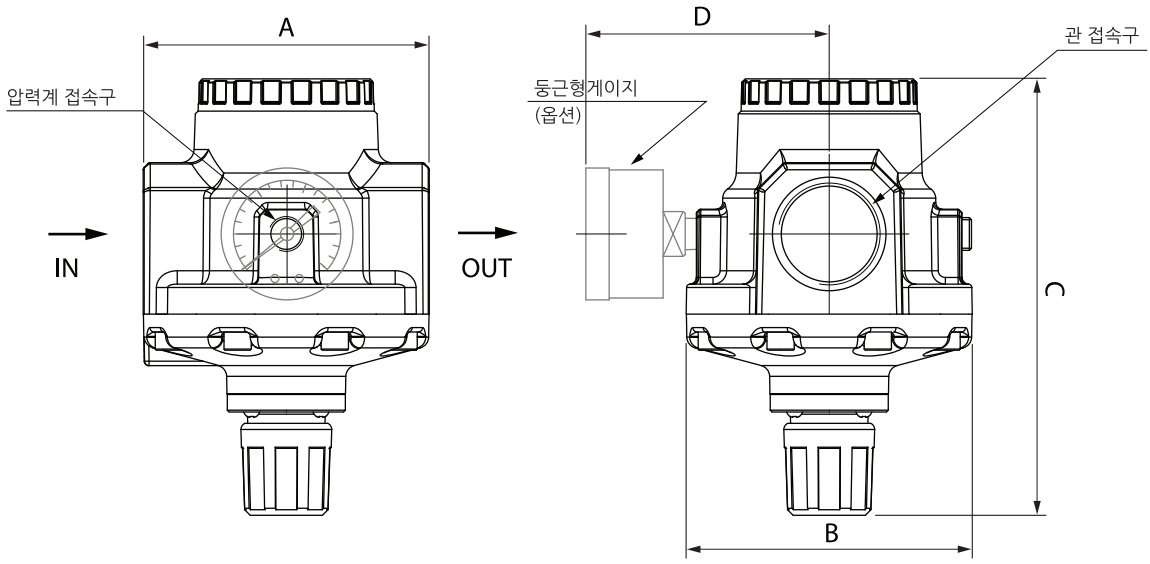

품명	관 접속구경	압력계 접속구경	A	B	C	D
SAR825	1 1/4, 1 1/2	1/4	126	126	198	103
SAR925	2	1/4	160	160	226	119

T형핸들 레귤레이터 (SAR)

SAR200T~600T 시리즈

• 역류기능부착은 출구측의 공기압을 조기에 배기시키는 기구를 내장합니다.

SAR300T

SAR400T

SAR600T

주문형식

SAR 4 00 T - 04 BGK

① 에어레귤레이터

② **몸체 사이즈**
2 - 1/4
3 - 3/8
4 - 1/2, 3/4
6 - 1

③ **핸들타입**
T - T형 핸들

④ **나사종류**
무기호 - Rc(PT)
N - NPT
G - G(PF)

⑤ **관접속구경**

기호	사이즈	몸체 사이즈			
		2	3	4	6
01	1/8	●			
02	1/4	●	●		
03	3/8		●		
04	1/2			●	
06	3/4			●	●
10	1				●

⑥ **부속품(옵션)**
무기호 - 브라켓없음 / 게이지없음
B - 브라켓
G - 게이지

G	둥근형 게이지
Gs	사각매립형 게이지

K - 역류기능부착

표시기호

SAR

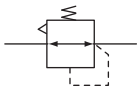

역류기능부착 SAR

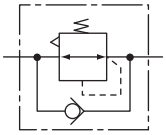

표준사양

사용유체	압축공기			
최고사용압력	10bar (1.0MPa)			
보증내압력	15bar (1.5MPa)			
주위온도 및 사용유체온도	-5~60℃ (동결없어야 함)			
설정압력범위	0.5~8.5bar (0.05~0.85MPa)			
압력계 접속구경	SAR200T	SAR300T	SAR400T	SAR600T
	1/8		1/4	
구조	릴리프타입			

사용시 주의사항

① 출구압력의 설정범위는 입구 압력의 85% 이하로 실행해 주십시오. 85%를 넘어서 설정하면 유량이나 입구압력 변동의 영향을 받기 쉬워지게 되어 불안정하게 됩니다.

② 핸들을 이용한 압력설정은 상승방향으로 실행하며, 압력 설정 후에는 핸들을 잠궈 주십시오. 하강 방향으로 압력 을 설정하면 초기 설정압력보다 낮아지는 경우가 있습니다. 핸들을 우회전하면 출구압력 상승, 좌회전하면 압력이 하강됩니다.

③ 고정도 릴리프 감도나 설정정도가 요구되는 회로에서 사용되는 경우에는 당사로 확인해 주십시오.

④ 입구 압력을 빼내어도 잔압처리(출구압력 제거)는 할 수 없습니다. 잔압처리를 실행하는 경우에는 역류기능 부착 타입을 선정해 주십시오.

구조도

SAR200T

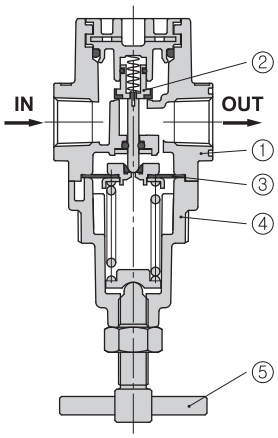

SAR300T to 600T

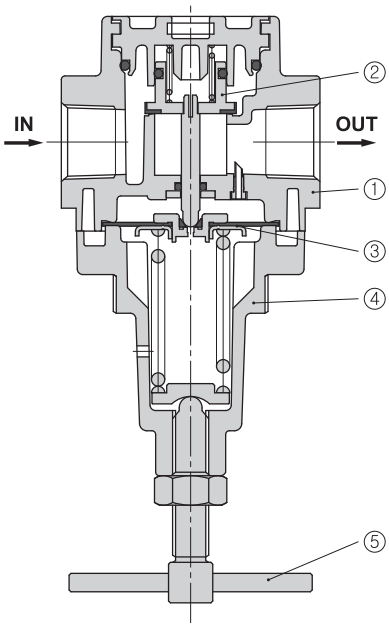

▪ 구성부품

No.	명 칭	재 질
①	보디	알루미늄 다이캐스팅
②	체크밸브 Ass'y	황동, NBR
③	다이아후렘 Ass'y	NBR
④	커버	알루미늄 다이캐스팅
⑤	핸들	Steel

압력특성

조건 : 입구압력 7kg/cm², 출구압력 2kg/cm², 유량 20L/min(ANR)

SAR 200T

■ SAR200T-□02□□

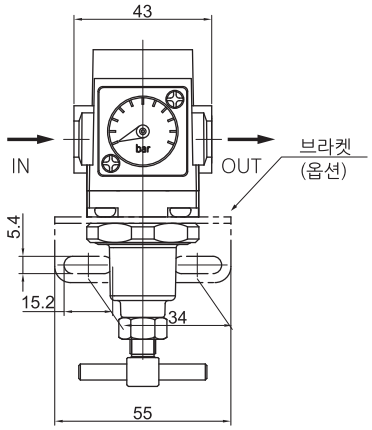

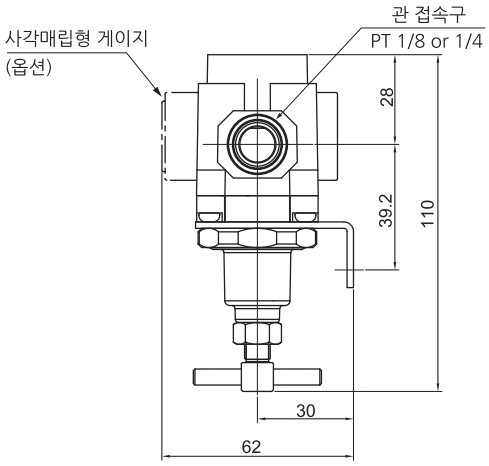

■ 기타 옵션부착시 치수

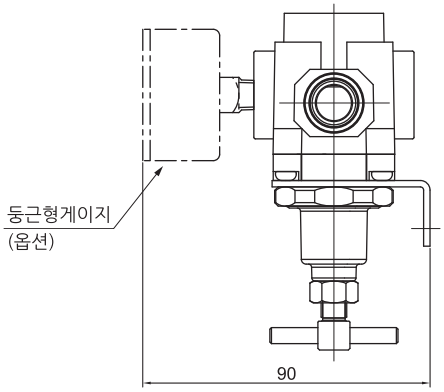

옵션	G : 사각매립형 게이지	G : 둥근형 게이지	B : 브라켓
품명	 Gs28	 G40, R1/8	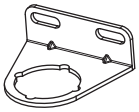 B220

압력특성

조건 : 입구압력 7kg/cm², 출구압력 2kg/cm², 유량 20L/min(ANR)

SAR 300T~400T

■ SAR300T-□03□□
SAR400T-□04(06)□□

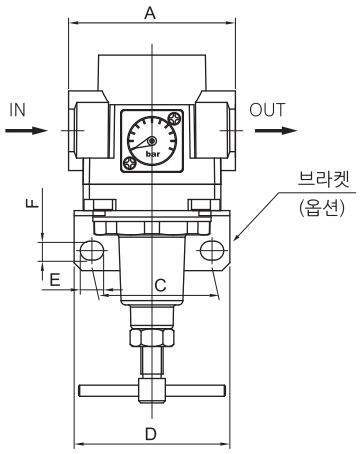

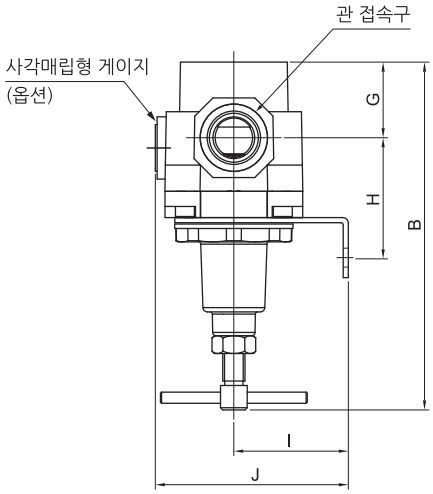

■ 기타 옵션부착시 치수

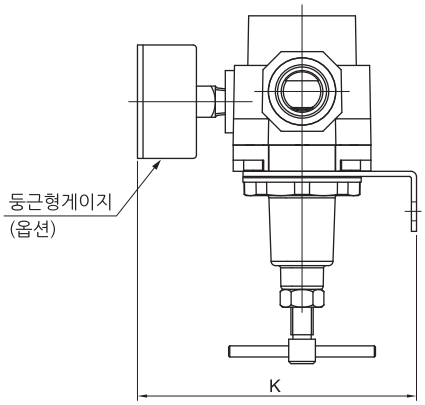

옵션	G : 사각매립형 게이지	G : 둥근형 게이지	B : 브라켓
품명	 Gs28	 SAR300T : G40, R1/8 SAR400T : G50, R1/4	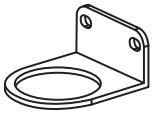 SAR300T : B320 SAR400T : B420

형 식	관 접속구	A	B	C	D	E	F	G	H	I	J	K
SAR300T-03	1/4, 3/8	57	150	40	53	8	6.5	28.4	45.7	41	72	107
SAR400T-04	1/2	75	158	54	70	10.5	8.5	34	54	50	87	127
SAR400T-06	3/4	75	160	54	70	10.5	8.5	34.5	55.5	50	87	127

압력특성

조건 : 입구압력 7kg/cm², 출구압력 2kg/cm², 유량 20L/min(ANR)

SAR 600T

■ SAR600T-□06□□
SAR600T-□10□□

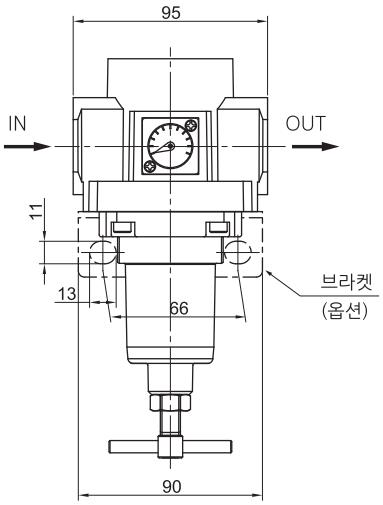

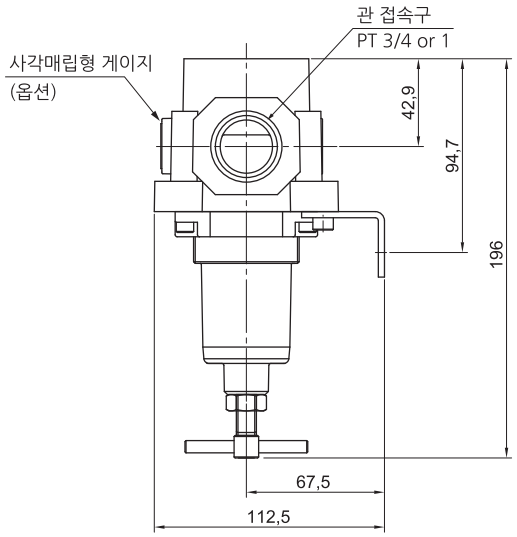

■ 기타 옵션부착시 치수

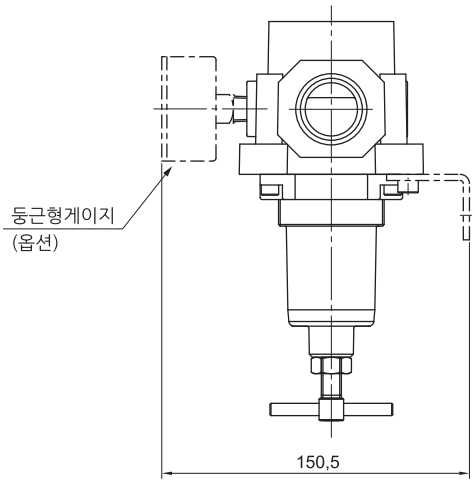

옵션	G : 사각매립형 게이지	G : 둥근형 게이지	B : 브라켓
품명	 Gs28	 G50, R1/4	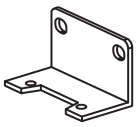 B600

고압용 레귤레이터 (SAR)

SAR200H~600H 시리즈

- 고압하에서 사용할 수 있도록 부품 및 재질에서 제약이 있을 수 있습니다.

SAR200H

SAR300H

SAR400H

SAR600H

주문형식

SAR 4 00 H - 04 BG

① 에어레귤레이터

② **몸체 사이즈**
2 - 1/4
3 - 3/8
4 - 1/2, 3/4
6 - 1

③ 고압용

④ **나사종류**
무기호 - Rc(PT)
N - NPT
G - G(PF)

⑤ **관접속구경**

기호	사이즈	몸체 사이즈			
		2	3	4	6
01	1/8	●			
02	1/4	●	●		
03	3/8		●		
04	1/2			●	
06	3/4			●	●
10	1				●

⑥ **부속품(옵션)**
무기호 - 브라켓없음 / 게이지없음
B - 브라켓
G - 게이지(둥근형 게이지)

표시기호

SAR

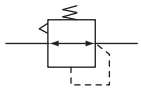

표준사양

사용유체	압축공기			
보증내압력	30bar (3MPa)			
최고사용압력	20bar (2MPa)			
주위온도 및 사용유체온도	-5~60℃ (동결없어야 함)			
설정압력범위	1~17bar (0.1~1.7MPa)			
압력계 접속구경	SAR200H	SAR300H	SAR400H	SAR600H
	1/8		1/4	
구조	릴리프타입			

사용시 주의사항

① 출구압력의 설정범위는 입구 압력의 85% 이하로 실행해 주십시오. 85%를 넘어서 설정하면 유량이나 입구압력 변동의 영향을 받기 쉬워지게 되어 불안정하게 됩니다.

② 핸들을 이용한 압력설정은 상승방향으로 실행하며, 압력 설정 후에는 핸들을 잠궈 주십시오. 하강 방향으로 압력 을 설정하면 초기 설정압력 보다 낮아지는 경우가 있습니다. 핸들을 우회전하면 출구압력 상승, 좌회전하면 압력이 하강됩니다.

③ 고정도 릴리프 감도나 설정정도가 요구되는 회로에서 사용되는 경우에는 당사로 확인해 주십시오.

④ 입구 압력을 빼내어도 잔압처리(출구압력 제거)는 할 수 없습니다. 잔압처리를 실행하는 경우에는 역류기능 부착 타입을 선정해 주십시오.

외형치수도(mm)

SAR 200H

■ SAR200H-□02□□

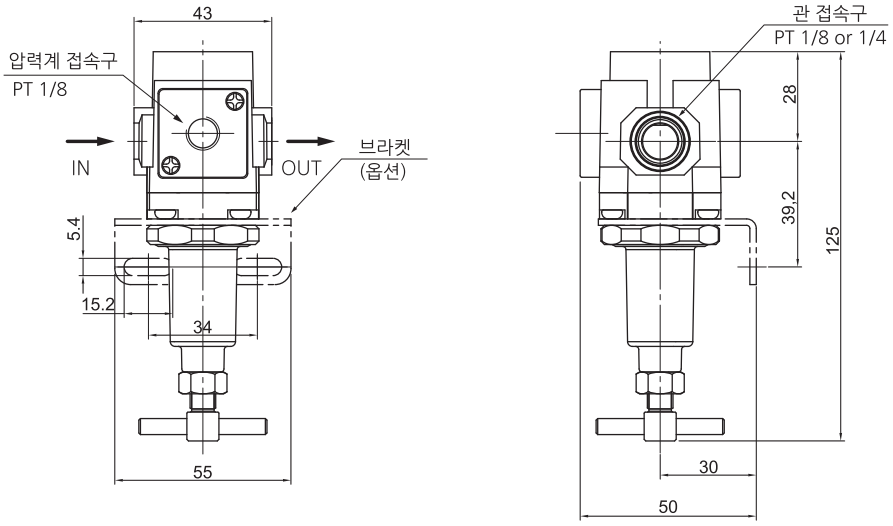

■ 기타 옵션부착시 치수

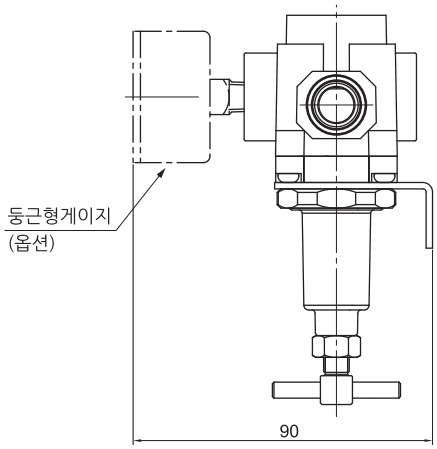

옵션	G : 둥근형 게이지	B : 브라켓
품명	 Gh40, R1/8	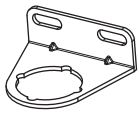 B220

외형치수도(mm)

SAR 300H~400H

■ SAR300H□-□03□□
SAR400H□-□04(06)□□

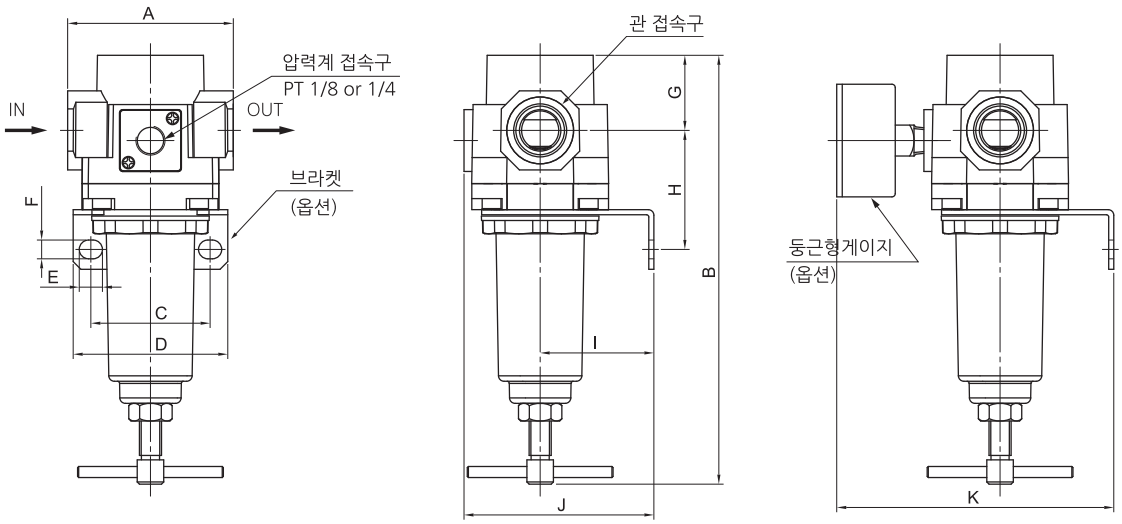

옵션	G : 둥근형 게이지	B : 브라켓
품명	 SAR300H : Gh40, R1/8 SAR400H : Gh50, R1/4	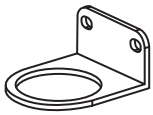 SAR300H : B320 SAR400H : B420

형 식	관 접속구	A	B	C	D	E	F	G	H	I	J	K
SAR300H-03	1/4, 3/8	57	164	40	53	8	6.5	28.4	45.7	41	72	107
SAR400H-04	1/2	75	188	54	70	10.5	8.5	34	54	50	86	127
SAR400H-06	3/4	75	190	54	70	10.5	8.5	34.5	55.5	50	86	127

외형치수도(mm)

SAR 600H

■ SAR600H□-□06□□
SAR600H□-□10□□

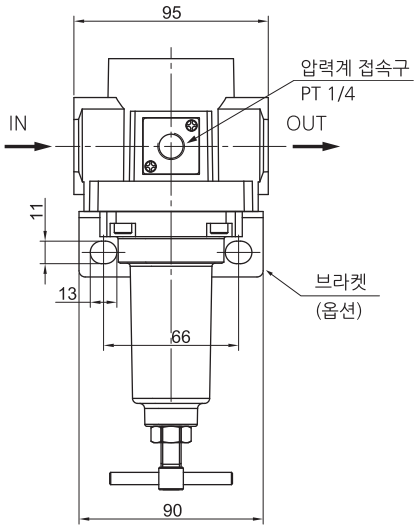

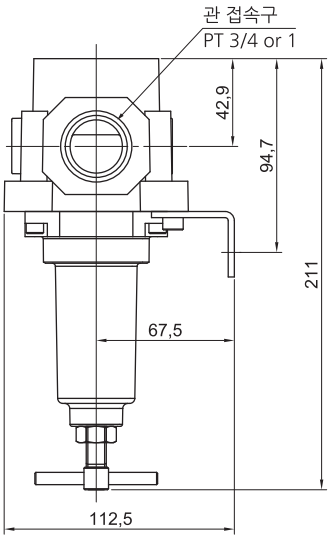

■ 기타 옵션부착시 치수

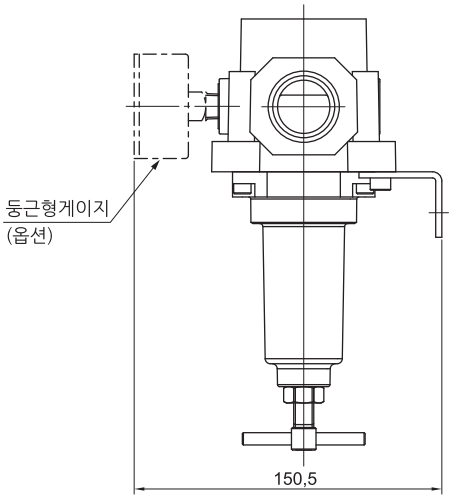

옵션	G : 둥근형 게이지	B : 브라켓
품명	 Gh50, R1/4	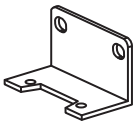 B600

정밀 레귤레이터 (SRP)

SRP2000~3000 시리즈

- SRP시리즈는 정확하고 안정적인 압력제어가 필요할 경우 사용됩니다.

SRP 2000

SRP 3000

주문형식

SRP 20 00 - 02 BG

① 정밀 레귤레이터

② **몸체 사이즈**
20 - 1/4
30 - 3/8, 1/2

③ **설정압력범위**
00 - 0.2~8 bar
20 - 0.1~2 bar
40 - 0.1~4 bar

④ **나사종류**
무기호 - Rc(PT)
N - NPT
G - G(PF)

⑤ **관접속구경**

기호	사이즈	몸체 사이즈	
		20	30
02	1/4	●	
03	3/8		●
04	1/2		●

⑥ **부속품(옵션)**
무기호 - 브라켓없음 / 게이지없음
B - 브라켓
G - 게이지(정밀게이지 사용)

표시기호

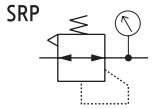

표준사양

사용유체		압축공기
최고사용압력		10bar (1.0MPa)
최저사용압력 주1)	SRP2000	설정압력 +0.5bar
	SRP3000	설정압력 +1bar
설정압력범위		0.2~8bar (0.02~0.8MPa)
		0.1~4bar (0.01~0.4MPa)
		0.1~2bar (0.01~0.2MPa)
감도		풀 스팬의 0.2% 이내
반복성		풀 스팬의 ±0.5% 이내
공기소비량 주2) (공급압력 : 10bar시)	SRP2000	5 L/min
	SRP3000	11 L/min
주위온도 및 사용유체온도		-5~60℃ (동결없어야 함)
압력계 접속구경		1/8
관 접속구경	SRP2000	1/4
	SRP3000	3/8, 1/2

주) 1. 출력측의 유량이 없는 조건입니다. 설정압력과의 최저 차압은 SRP2000형은 0.5bar, SRP3000형은 1bar를 반드시 지켜 주십시오.
2. 블리드 구멍 또는 배기구에서 항상 공기를 대기로 방출하고 있습니다.

사용시 주의사항

① 공급측 압력라인에 드레인이나 이물질 등이 포함되어 있으면 고정 오리피스가 막혀 작동불량의 원인이 되므로 에어 필터(당사 SAF 시리즈) 외에 반드시 미스트 세퍼레이터(당사 SAM, SAFM 시리즈)를 사용 하십시오.

② 에어 필터 및 미스트 세페레이터의 드레인 배출을 잊어 버리면 드레인이 2차측에 유출되어 공기압기기의 작동 불량을 일으킵니다. 드레인 배출 관리가 곤란한 경우에는 오토드레인 부착 필터의 사용을 추천합니다.

③ 공급측에 루브리케이터를 사용하면 고정 오리피스가 막혀 반드시 작동불량을 일으키므로, 공급측에는 루브리케이터를 절대로 사용하지 마십시오.
말단 기기에 급유가 필요한 경우에는 감압밸브의 출력측에 루브리케이터를 설치 하십시오.

④ 감압밸브의 공급측에 방향전환밸브(전자밸브, 메커니컬 밸브등)을 설치하여 ON-OFF를 반복하면 노즐 플래퍼부에 마모가 촉진되어 설정값에서 벗어날 수 있으므로 공급측에는 방향전환 밸브를 사용하지 마십시오.
방향전환밸브를 사용하는 경우는 감압밸브의 출력 측에 설치하십시오.

⑤ 블리드 구멍(본체 중앙부의 횡방향 구멍)에서는 항상 공기가 방출되고 있으나, 이 공기는 정밀감압밸브의 구조상 필연적인 소비로 잘못된 것이 아닙니다.

유량특성

조건 : 공급압력 1MPa

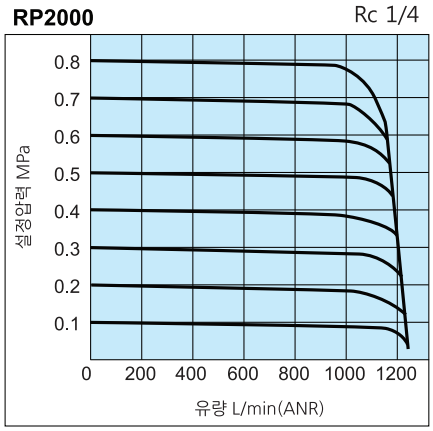

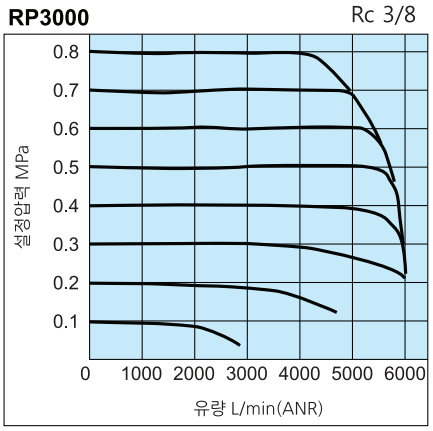

릴리프특성

조건 : 배압측압력 1MPa

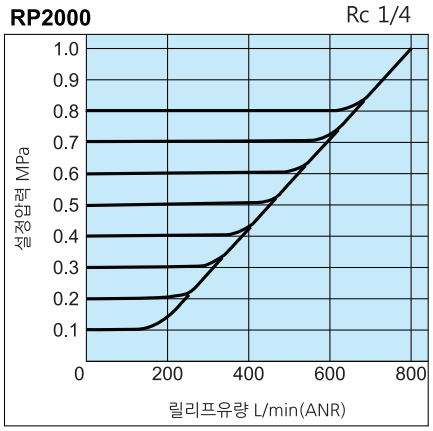

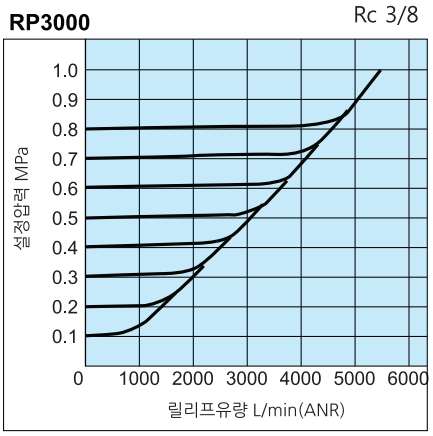

압력특성

조건 : 입구압력 0.7MPa, 출구압력 0.2MPa, 유량 0L/min(ANR)

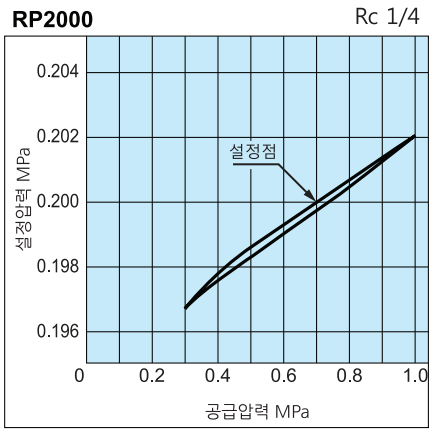

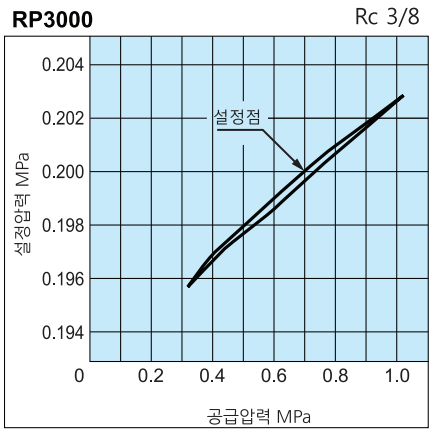

구조도

SRP2000

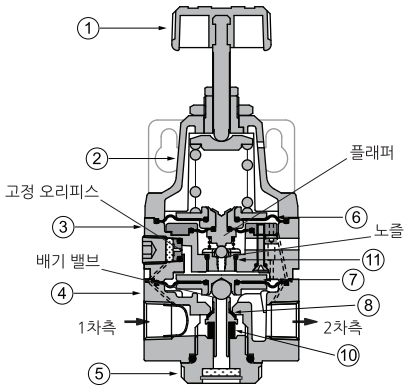

SRP3000

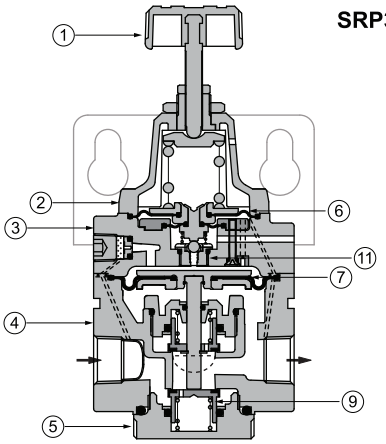

▪ 작동원리(SRP2000)

핸들을 회전시키면, 플래퍼에 의해 노즐이 닫히므로 1차측에서 유입된 공급공기는 고정 오리 피스를 통과하여 노즐 배압으로서 다이어프램 ⑦에 작용하며, 그 발생력에 의해 체크 밸브⑧이 눌려 내려가서 공급 압력은 2차측으로 유출됩니다. 유입된 공기압은 다이어 프램 ⑦에 작용하며 동시에 다이어프램 ⑥에도 작용하여 설정 스프링의 압축력에 대항하고, 설정 압력이 됩니다. 설정압력이 지나 치게 상승하면 다이어프램 ⑥이 밀어올려져서 플래퍼와 노즐의 사이가 열리고 노즐 배압은 저하되고, 동시에 다이어프램 ⑦에 작용하던 발생력도 저하되어 체크밸브가⑧ 닫히고, 배기 밸브가 열려 2차측의 잉여 압력은 대기중에 방출됩니다. 이처럼 노즐과 플래퍼식의 파일럿 기구에 의해 압력 편차가 예민하게 검출되어 정밀한 압력조절이 유지될 수 있습니다.

▪ 구성부품

No.	명 칭	재 질
①	핸들	N66G
②	커버	알루미늄 다이캐스팅
③	디스크	알루미늄 다이캐스팅
④	보디	알루미늄 다이캐스팅
⑤	밸브가이드	알루미늄 다이캐스팅

▪ 교환부품

No.	명 칭	재 질
⑥	다이아후렘 Ass'y	NBR, 기타
⑦	메인 다이아후렘 Ass'y	NBR, 기타
⑧	체크밸브	SUS, NBR
⑨	체크밸브	황동, NBR
⑩	댐프	NBR
⑪	노즐 Ass'y	황동, 기타

외형치수도(mm)

SRP2000

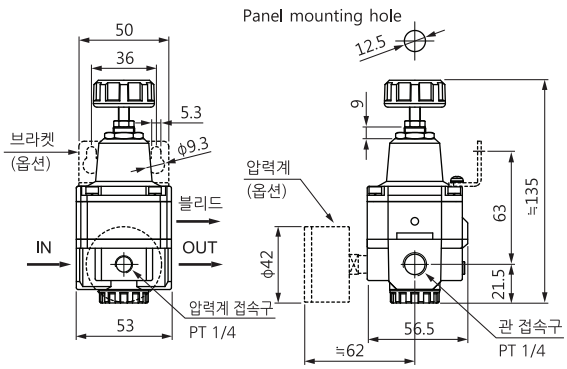

SRP3000

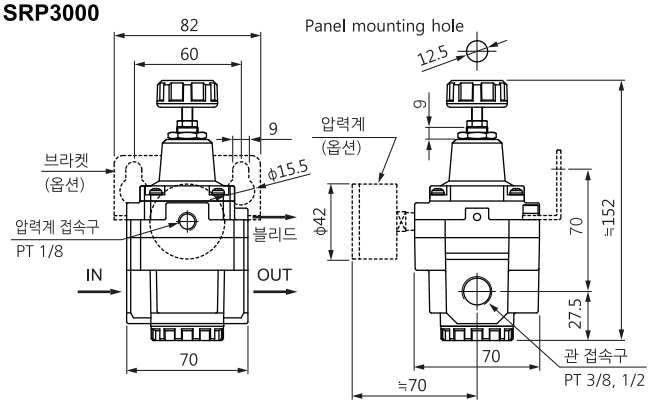

에어 루브리케이터 (SAL)

SAL100~600 시리즈

- SKP 루브리케이터 시리즈에서는 다양한 배관크기의 제품을 선택하실 수 있습니다.


SAL100


SAL200


SAL300


SAL400


SAL600

주문형식

SAL 4 00 - ◯ 04 B - MeP

① 에어 루브리케이터

② **몸체 사이즈**
1 - M5
2 - 1/4
3 - 3/8
4 - 1/2, 3/4
6 - 1

③ **나사종류**
무기호 - Rc(PT)
N - NPT
G - G(PF)

④ **관접속구경**

기호	사이즈	몸체 사이즈				
		1	2	3	4	6
M5	M5	●				
01	1/8		●			
02	1/4		●	●		
03	3/8			●		
04	1/2				●	
06	3/4				●	●
10	1					●

⑤ **부속품(옵션)**
무기호 - 브라켓없음
B - 브라켓

⑥ **바울**
무기호 - PC바울 + 나일론가드
PcS - PC바울 + 스틸가드
MeP - 파이프형 표시창 메탈바울

표시기호

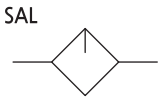

표준사양

사용유체	압축공기
최고사용압력	10bar (1.0MPa)
보증내압력	15bar (1.5MPa)
주위온도 및 사용유체온도	-5~60℃ (동결없어야 함)
추천사용유	터빈유 1종 (ISO VG32)
바울 재질	폴리카보네이트 (옵션: ALDC)
바울가드 재질	나일론

사용시 주의사항

① 바울의 재질이 폴리카보네이트인 경우 신나, 사염화탄소, 클로로포름, 초산에스텔, 시크로핵산, 트리클로로에틸렌, 황산, 유산등 화학약품의 사용 또는 약품에 노출된 환경에서의 사용은 피해 주십시오.

② 댐퍼의 파손 원인이 되므로 출구측에서 공기를 흘릴 수 없습니다.

③ 루브리케이터의 바로 앞에서 분기하는 경우는 오일이 역류하는 경우가 있으므로 체크 밸브(SACM 시리즈)를 사용해 주십시오.

④ 출구측 배관을 상승 배관으로 하거나 분기 배관은 최대한 피해 주십시오. 급유불량의 원인이 됩니다.

⑤ 유량 조정밸브의 조정은 수동으로 해 주십시오. 좌회전하면 적하량이 증가하고, 우회전하면 적하량이 감소합니다.

⑥ 1일 1회 기름의 적하량을 점검해 주십시오. 적하 불량이 있으면 윤활 대상물의 트러블의 원인이 됩니다.

유량특성

SAL 200

Rc 1/4

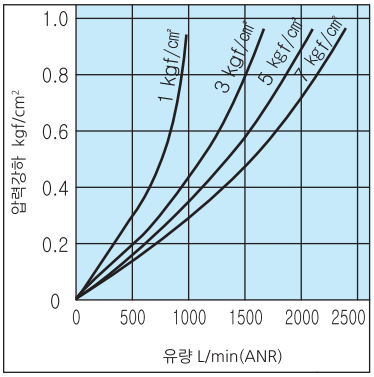

SAL 300

Rc 3/8

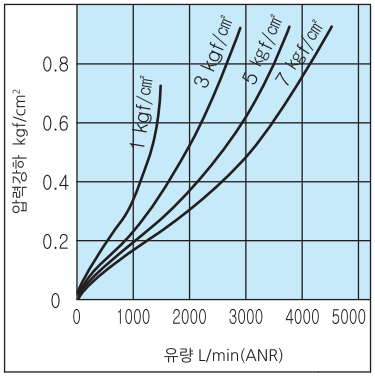

SAL 400-04

Rc 1/2

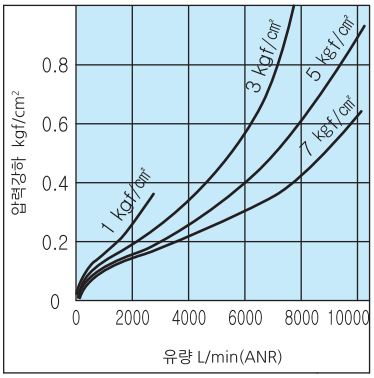

SAL 400-06

Rc 3/4

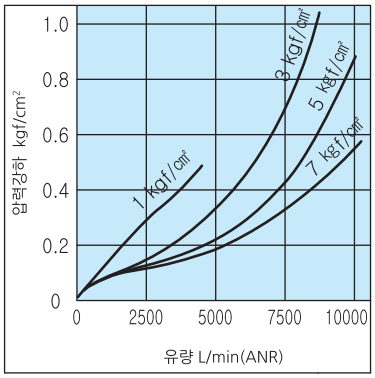

SAL 600

Rc 1

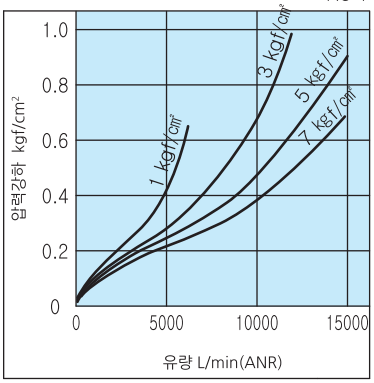

구조도

SAL100

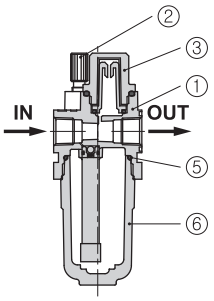

SAL300, SAL400

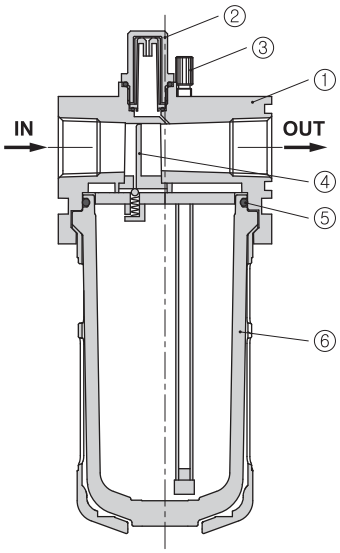

SAL600

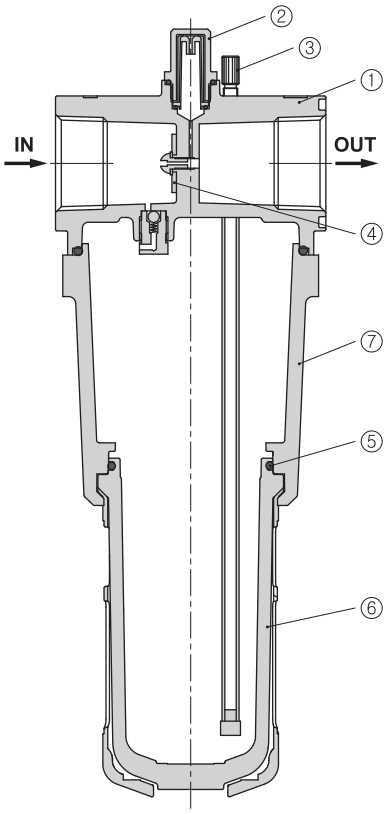

SAL200

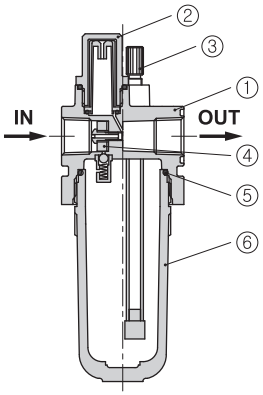

▪ 구성부품

No.	명 칭	재 질
①	보디	알루미늄 다이캐스팅
②	오일캡	Nylon
③	드로틀스크류	Bs
④	댐퍼 Ass'y	Ur, NBR
⑥	바울 Ass'y 주)	PC & 나일론
⑦	하우징	알루미늄 다이캐스팅

주) SAL300~600은 PC바울 & 나일론 가드와 메탈바울 가드로 구성되어 있습니다.

▪ 교환부품

No.	명 칭	재 질	부품명				
			SAL100	SAL200	SAL300	SAL400	SAL600
⑤	오-링	NBR	S22	U024	38x2	U137	U137

외형치수도(mm)

SAL 100

■ SAL100-□01(M5)

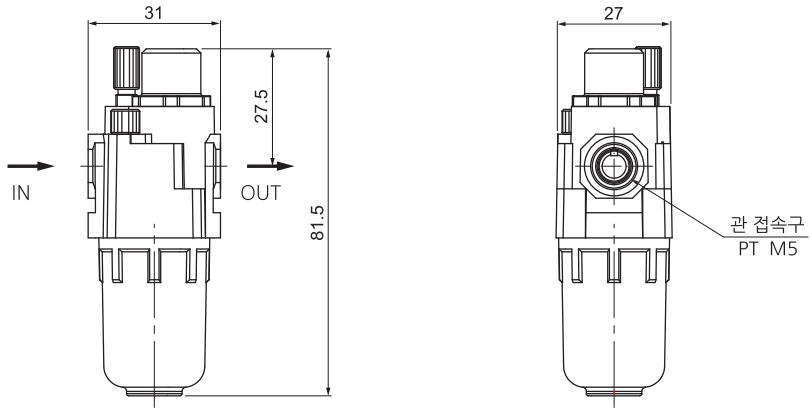

외형치수도(mm)

SAL 200

■ SAL200-□02□

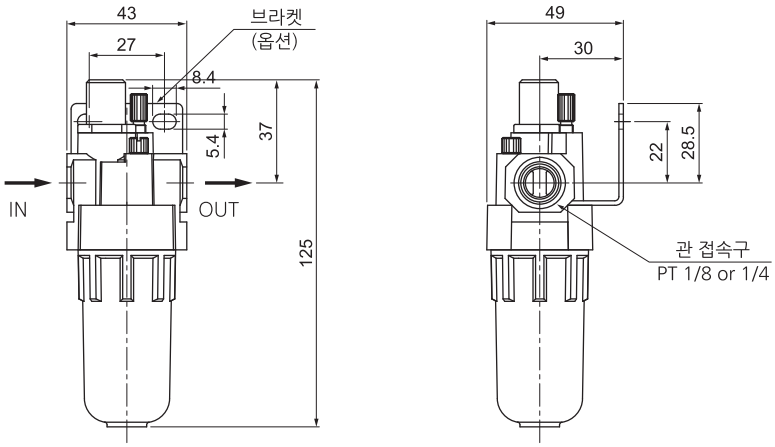

■ 기타 옵션부착시 치수

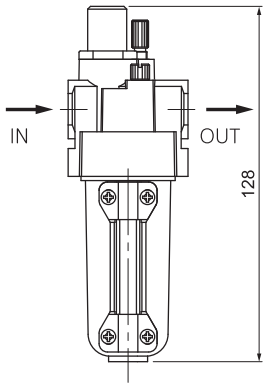

메탈바울 부착시

옵션	B : 브라켓
품명	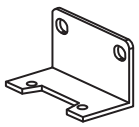 B200

외형치수도(mm)

SAL 300~400

■ SAL300-□03□□
SAL400-□04(06)□□

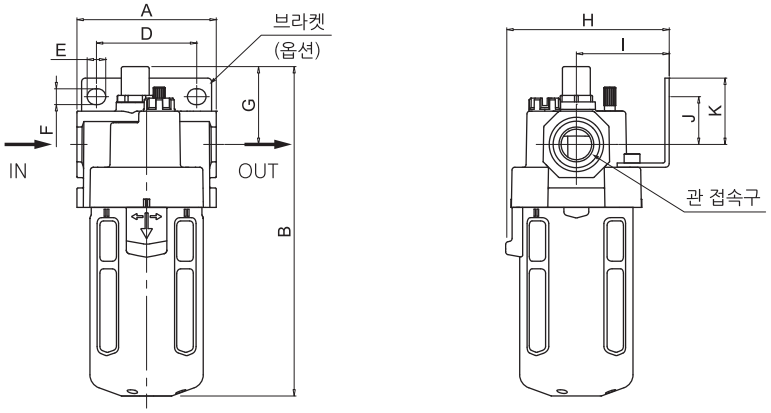

■ 기타 옵션부착시 치수

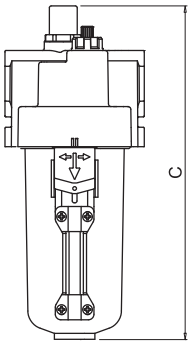

메탈바울 부착시

옵션	B : 브라켓
품명	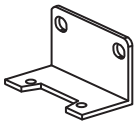 SAL300 : B300 SAL400 : B400

품명	관접속구경	A	B	C	D	E	F	G	H	I	J	K
SAL300-03	1/4, 3/8	57	147	160	40	7.9	6.3	14	65	36.5	14	21
SAL400-04	1/2	75	177.5	177	54	10	8.5	41.9	85	50	25.7	35.7
SAL400-06	3/4	75	181.5	181	54	10	8.5	43.8	85	50	25.1	35.1

외형치수도(mm)

SAL 600

■ SAL600-□06□□
SAL600-□10□□

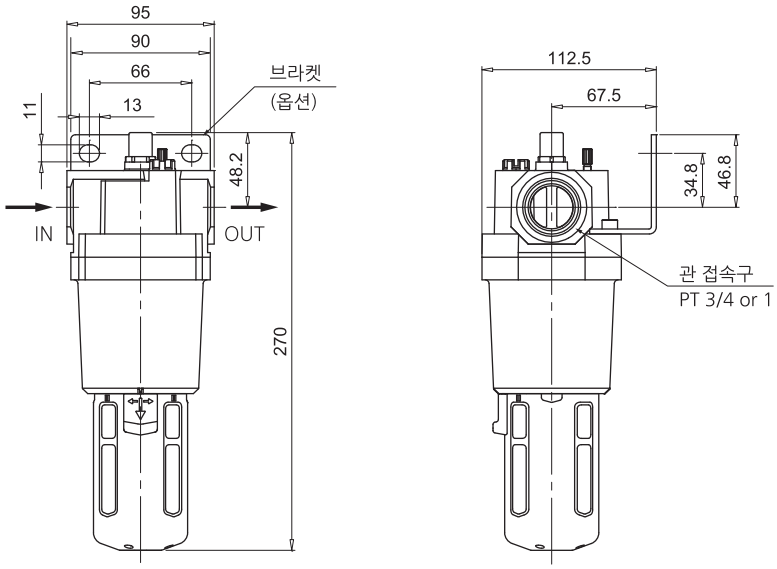

■ 기타 옵션부착시 치수

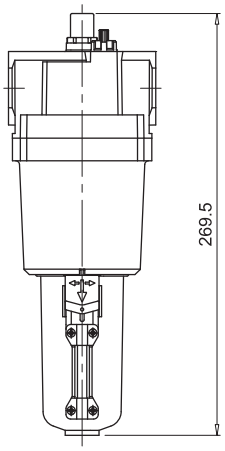

메탈바울 부착시

옵션	B : 브라켓
품명	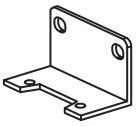 B600

대용량형 루브리케이터 (SAL)

SAL800~900 시리즈

SAL900

주문형식

SAL 8 00 - 14 B - MeP

① 에어 루브리케이터

② **몸체 사이즈**
8 - 1 1/2
9 - 2

③ **나사종류**
무기호 - Rc(PT)
N - NPT
G - G(PF)

④ **관접속구경**

기호	사이즈	몸체 사이즈	
		8	9
12	1 1/4	●	
14	1 1/2	●	
20	2		●

⑤ **부속품(옵션)**
무기호 - 브라켓없음
B - 브라켓

⑥ **바울**
PcS - PC바울 + 스틸가드
MeP - 파이프형 표시창 메탈바울

사용시 주의사항

① 바울의 재질이 폴리카보네이트인 경우 신나, 사염화탄소, 클로로포름, 초산에스텔, 시크로핵산, 트리클로로에틸렌, 황산, 유산등 화학약품의 사용 또는 약품에 노출된 환경에서의 사용은 피해 주십시오.

② 댐퍼의 파손 원인이 되므로 출구측에서 공기를 흘릴 수 없습니다.

③ 유량 조정밸브의 조정은 수동으로 해 주십시오. 좌회전하면 적하량이 증가하고, 우회전하면 적하량이 감소합니다.

④ 1일 1회 기름의 적하량을 점검해 주십시오. 적하 불량이 있으면 윤활 대상물의 트러블의 원인이 됩니다.

표시기호

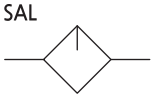

표준사양

접속배관	SAL800	1 1/4, 1 1/2
	SAL900	2
사용유체		압축공기
최고사용압력		10bar (1.0MPa)
보증내압력		15bar (1.5MPa)
주위온도 및 사용유체온도		-5~60℃ (동결없어야 함)
추천사용유		터빈유 1종 (ISO VG32)
바울 재질		폴리카보네이트 (옵션: ALDC)

유량특성

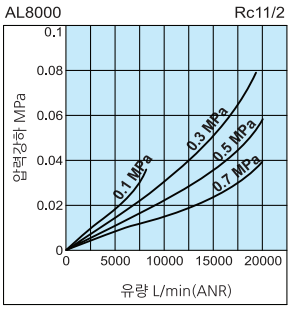

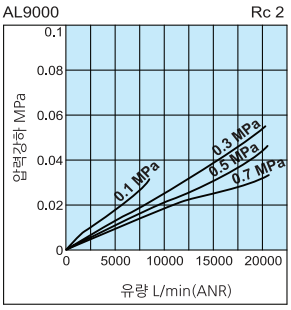

구조도

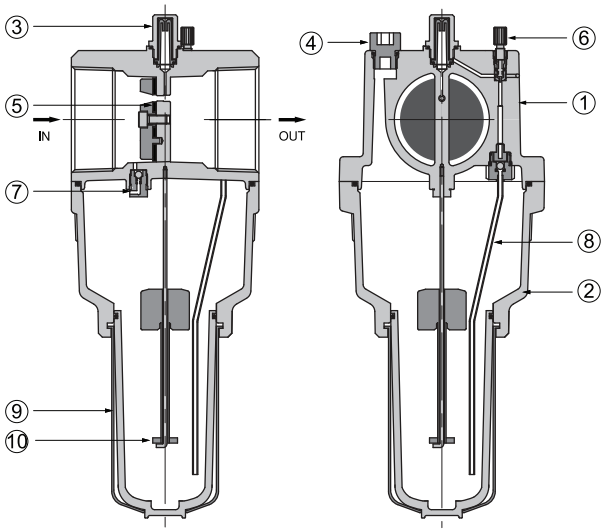

▪ 구성부품

No.	명 칭	재 질
①	보디	ALDC
②	커버	ALDC

▪ 교환부품

No.	명 칭	재 질
③	오일캡	Nylon
④	급유플러그	N66G
⑤	범퍼 Ass'y	NBR
⑥	드로틀스크류	Bs
⑦	체크밸브 Ass'y	Br 외
⑧	Siphon tube Ass'y	Cu
⑨	바울 Ass'y	PC
⑩	오일레벨	POM

외형치수도(mm)

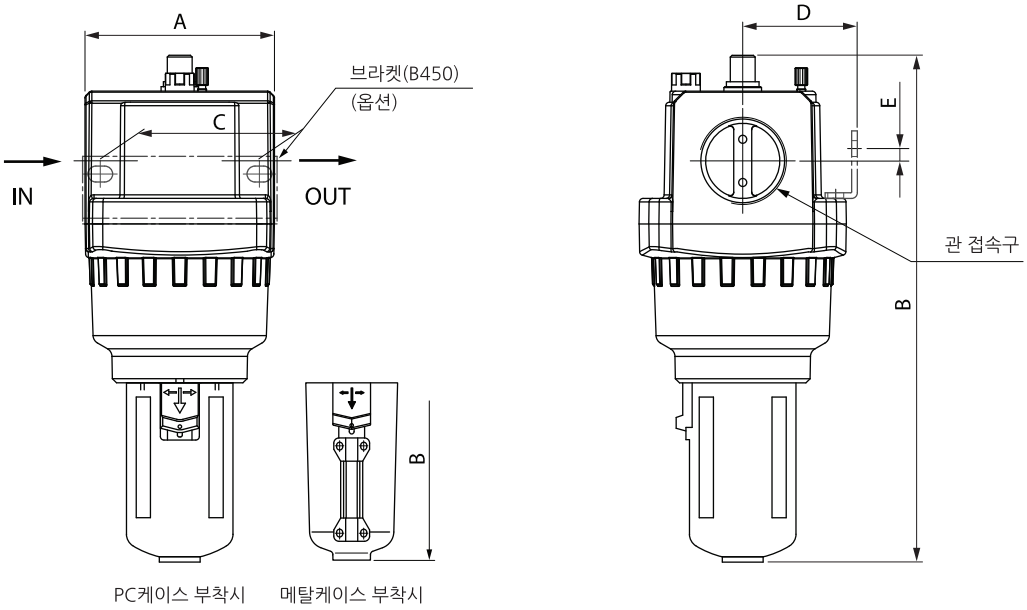

품명	관접속구경 (PT)	A	B		C	D	E
			PC	메탈			
SAL800	1 1/4, 1 1/2	116	287.3	285.6	90	63.2	7.2
SAL900	2	116	287.3	285.6	90	63.2	7.2

오토드레인 키트 (SAD)

SAD200~400 시리즈

- 우수한 드레인 성능으로 모여진 드레인을 지속적으로 자동 배출해줍니다.
- 원터치휘팅이 장착되어있어 드레인부 연결이 용이합니다.
- 자동배출과 수동배출이 모두 가능해서 기기이상이나 필요시 수동으로 드레인하거나 케이스안의 잔압등을 제거할 수 있습니다.

SAD200 SAD300 SAD400 SAD400-N

주문형식

SAD 400 -

① 오토드레인

② **몸체 사이즈**
200 - 드레인 볼트부 Φ12 기준
300 - 드레인 볼트부 Φ14 기준
400 - 드레인 볼트부 Φ16 기준

③ **오토드레인 연결부**
무기호 - 원터치휘팅

몸체 사이즈	드레인배출구경
200	Φ4
300	Φ6
400	Φ6

N - 니플 Rc(PT)1/8
주) SAD200은 니플형이 없습니다.

표시기호

오토드레인

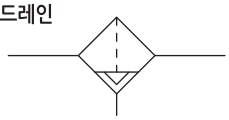

표준사양

사용유체	압축공기
최고사용압력	10bar (1.0MPa)
최저사용압력	1.5bar (0.15MPa)
보증내압력	15bar (1.5MPa)
주위온도 및 사용유체온도	1.5~60℃
오토드레인 닫힘압력	0.5bar 이상
오토드레인 열림압력	0.3bar 미만

주요재질

- 실린더, 카바, 부이 : 아세탈
- 가스켓 : NBR
- 패킹, 밸브 : NBR
- 스프링 : 스테인레스
- PIF collet : 아연다이캐스팅
- 오-링 : NBR
- 원터치휘팅 : 황동

외형치수도(mm)

SAD 200

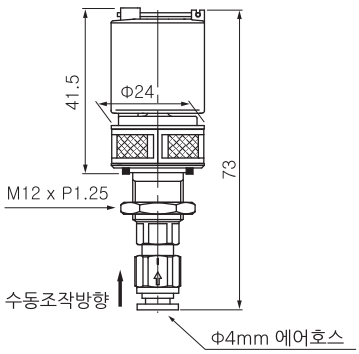

SAD 300

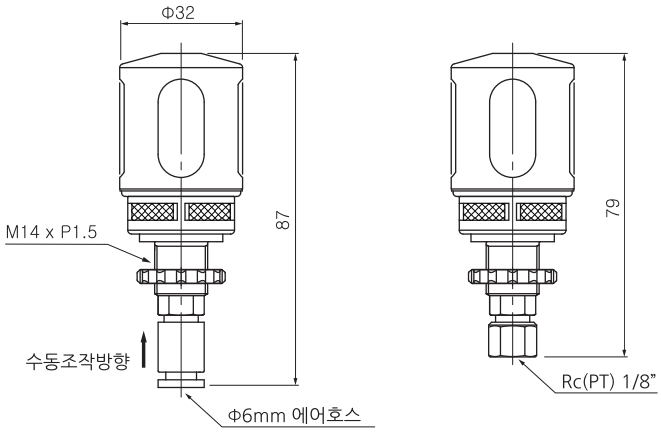

SAD300 SAD300-N

SAD 400

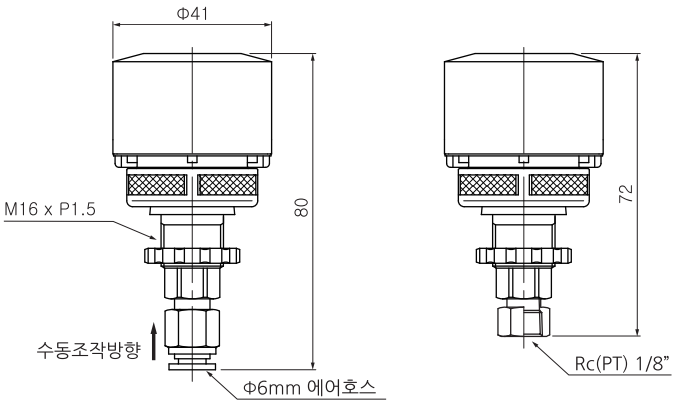

SAD400 SAD400-N

오토드레인 키트 작동원리

① 대기압~0.5bar

스프링힘이 피스톤을 아래로 밀면 A부가 열려
바울속에 있는 공기가 드레인됩니다.

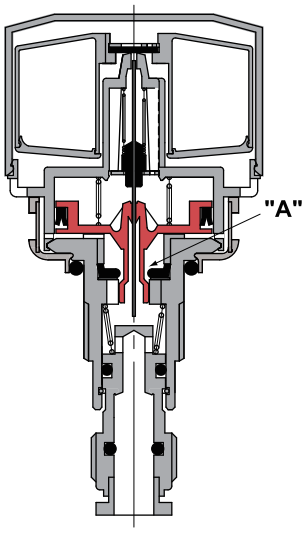

② 공기압이 0.5bar 이상 일때

바울속의 공기압이 스프링힘을 이기고 피스톤을 위로
밀어올려 A부가 닫히고 케이스속이 차단됩니다.

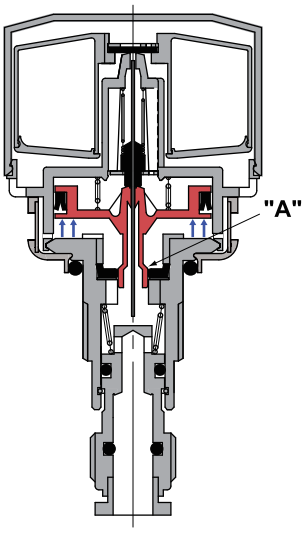

③ 바울속의 유체(물)가 부이를 띄웠을 때

유체(물)가 부이를 위로 밀어 올려 B부가 열리고, 이때
유입된 압축공기가 피스톤을 아래로 밀어서 A부가 열려,
바울속에 있는 공기가 물과 함께 드레인됩니다.

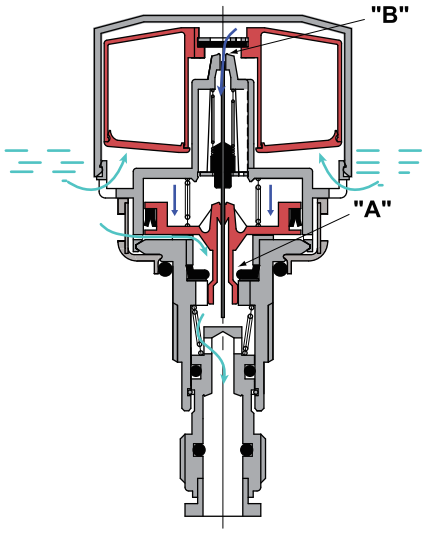

수동작동을 사용할 때

원터치휘팅을 위로 밀면 체크로드가 강제로 부이를
밀어올리고, 이 때 B부가 열려 유입된 압축공기가
피스톤을 아래로 밀어 A부가 열려 바울속에 있는
공기가 물과 함께 드레인됩니다.

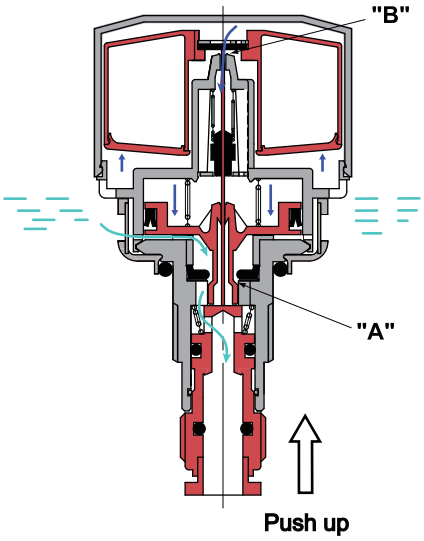

잔압배기 3포트 밸브 (SHVS)

SHVS200~600 시리즈

- SHVS시리즈는 열쇠구멍부착으로 부주의한 급기로 인한 사고를 방지해 줍니다.
- SHVS시리즈는 FRL유니트와의 결합으로 콤팩터하고 쉬운 연결사용이 가능합니다.

SHVS400

SHVS300

주문형식

SHVS 3 00- 03

① 잔압배기 3포트 밸브

② **몸체 사이즈**
2 - 1/4
3 - 3/8
4 - 1/2
6 - 1

③ **나사종류**
무기호 - Rc(PT)
N - NPT
G - G(PF)

④ **관접속구경**

기호	사이즈	몸체 사이즈			
		2	3	4	6
02	1/4	●			
03	3/8		●		
04	1/2			●	
06	3/4				●
10	1				●

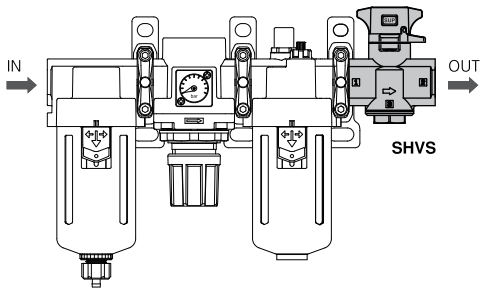

표시기호

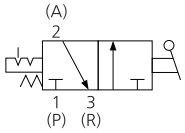

표준사양

형식		SHVS200	SHVS300	SHVS400	SHVS600	
포트사이즈	IN, OUT	1/4	3/8	1/2	3/4	1
	EXH	1/8	1/4	3/8	1/2	
Cv	IN→OUT	0.88	1.72	3.8	5.0	6.5
	OUT→EXH	0.84	1.66	2.4	2.8	3.1
사용유체		압축공기				
보증내압력		15bar (1.5MPa)				
사용압력범위		1~10bar (0.1~1MPa)				
주위온도 및 사용유체온도		-5~60℃ (동결없어야 함)				
핸들전환각도		90°				

사용시 주의사항

① 입구포트 "1"이외 에서는 가압을 할 수 없습니다. 역접속은 오작동의 원인이 됩니다.

② 부압에서는 사용하지 말아 주십시오. 작동불량의 원인이 됩니다.

③ 핸들 조작은 각 위치의 중간위치에서 멈추면 오작동의 원인이 되므로 각 위치로 전환하는 것은 순간적으로 하며 확실하게 전환해 주십시오.

④ 컴프레서 등에서 카본가루가 다량으로 입구측에 유입되면 밸브 오작동의 원인이 되므로, 입구측에 미스트 세퍼레이터를 설치해서 제거하십시오.

* 모듈러타입 F.R.L.유니트와의 조합은 아래의 스페이서 또는 브라켓 부착 스페이서가 필요하므로 별도 주문하여 주십시오.

잔압배기 3포트밸브	스페이서	브라켓 부착 스페이서	적용 에어 유니트
SHVS200	B21S	B21T	AU200
SHVS300	B31S	B31T	AU300
SHVS400	B41S	B41T	AU400-04
SHVS600	B61S	B61T	AU600

구조도

SHVS 200~600

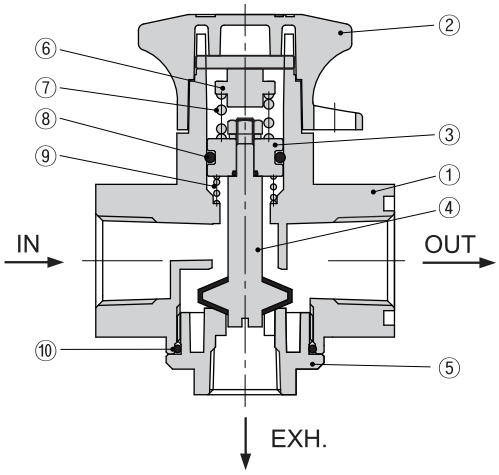

No.	명칭	재질
①	보디	알루미늄 다이캐스팅
②	핸들	알루미늄 다이캐스팅
③	피스톤	황동
④	스풀	황동 + NBR
⑤	카바	알루미늄 다이캐스팅
⑥	스프링 가이드	SUM
⑦	스풀 스프링	SUS
⑧	피스톤 오-링	NBR
⑨	스프링	SUS
⑩	카바 오-링	NBR

외형치수도(mm)

SHVS 200~600

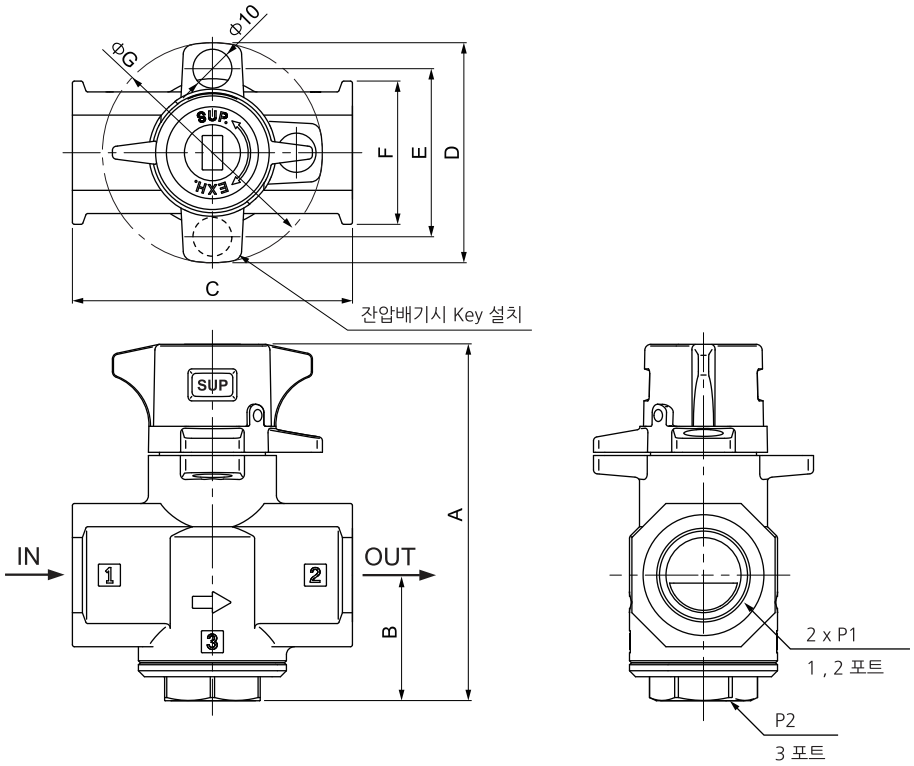

형식	P1	P2	A	B	C	D	E	F	G
SHVS 200	1/4	1/8	60	20	40	46	33	25	45.8
SHVS 300	3/8	1/4	79.5	28.5	53	55	42	30	55
SHVS 400	1/2	3/8	89	31.5	70	55	42	35.8	55
SHVS 600	3/4, 1	1/2	119	39.8	90	68	54	52	67.5

압력스위치 (SPS)

SPS100 시리즈

SPS100

- SPS100은 에어라인의 설정압력이상시 검출이 용이합니다.
- SPS100은 F.R.L. 유니트와 T스페이서 연결시 결합이 가능합니다.

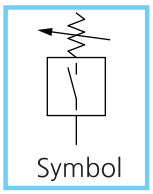

주문형식

SPS 100 - ○ 01 ○ - ○

① 압력스위치

② **나사종류**
무기호 - Rc(PT)
N - NPT

③ **리드선 길이**
무기호 - 0.5m
L - 3m
Z - 5m

④ **설정압력범위**
무기호 - 1~4bar(0.1~0.4MPa)
6 - 2~6bar(0.2~0.6MPa)

표준사양

사용유체		압축공기	
최고사용압력		7bar (0.7MPa)	
보증내압력		10bar (1MPa)	
주위온도 및 사용유체온도		-5~60℃ (동결없어야 함)	
설정압력범위	무기호	1~4bar (0.1~0.4MPa)	
	6	2~6bar (0.2~0.6MPa)	
접점 구성		1a	
눈금 오차		±0.5 bar (0.05 MPa) 이하	
응차		1.2bar (0.12MPa)	
반복정도		±0.5bar (0.05MPa) 이하	
리드선 사양		0.5m 표준(그로메트형)	
접속구경		1/8	
사용전압		DC24V	AC100
사용전류범위		50mA	20mA

사용시 주의사항

① 사용유체는 공기 및 비활성 가스 전용입니다.
② 압력 스위치는 반드시 부하를 접속하고 나서 전원에 접속해 주십시오.
③ 조정 나사를 돌리고, 이동 나사의 적색선부를 눈금판의 눈금에 맞추어서 조정할 수 있습니다. 스위칭 설정 표시 눈금은 압력 하강 시의 설정값입니다.
④ 눈금판의 압력 표시는 기준입니다. 정확한 설정은 압력계로 측정해 주십시오.
⑤ 배선은 가능한 한 짧게 5m이내로 해 주십시오.
⑥ 진공 압력 영역에서는 사용할 수 없습니다. 진공영역에서 사용하면, 바깥 공기를 빨아들여, 작동 불능이 됩니다.
⑦ 물이나 기름이 비산하는 장소에서는 사용할 수 없습니다.
개방형 구조이므로, 물이나 기름이 내부에 침입하면, 전기 회로가 부식을 일으켜 오작동이나 파손에 이릅니다.
⑧ 자장 영역에서는 사용 할 수 없습니다. 외부 자장의 영향을 받고 오작동을 일으킵니다.
⑨ 제품 취급은 반드시 본체를 잡고 실시하고, 전원코드에 인장력을 가하지 말아 주십시오.

구조도

SPS100

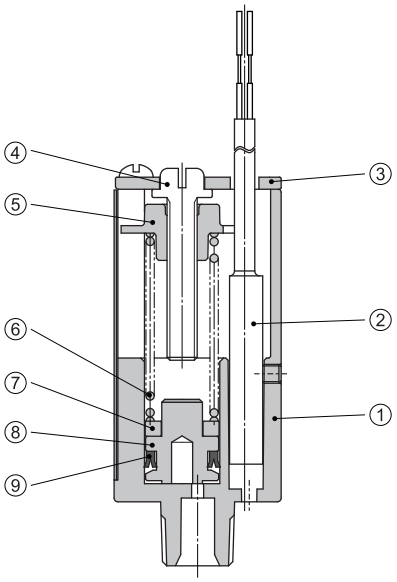

No.	명칭	재질
①	보디	아연 다이캐스팅
②	스위치 Ass'y	-
③	카바	강대
④	조정 나사	황동
⑤	이동자	알루미늄 다이캐스팅
⑥	스프링	SUS
⑦	마그넷	-
⑧	피스톤	POM
⑨	피스톤패킹	NBR

외형치수도(mm)

SPS100

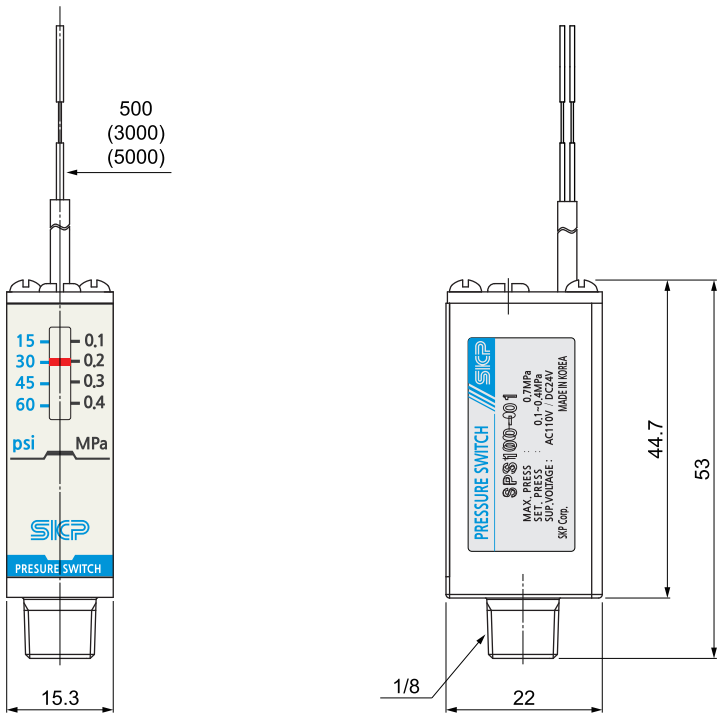

모듈러용 부속기기

게이지 시리즈

G50

G40

G25

Gs28

GA-01

주문형식

G 40 - 10 - 01

① 게이지 형식
② 몸체 크기
③ 최대압력범위
④ 접속나사

GA - 01

① 게이지 어댑터
② 나사종류
무기호 - Rc(PT)
N - NPT
③ 관접속구경
01 - 1/8
02 - 1/4

게이지 형식		압력범위(주)	단위	접속나사
표준형	G25-10-R1	0~10 (0~1)	bar (MPa) 함께표기	R 1/16
	G40-10-01			R 1/8
	G50-10-02			R 1/4
고압용	Gh40-20-01	0~20 (0~2)		R 1/8
	Gh50-20-02			R 1/4
정 밀	Gp40-2-01	0~2 (0~0.2)		R 1/8
	Gp40-4-01	0~4 (0~0.4)		
	Gp40-8-01	0~8 (0~0.8)		
사각매립형	Gs28-10	0~10	bar	-

주) 최대표시 이상으로 압력을 가하지 말아 주십시오. 작동불량의 원인이 됩니다.

외형치수도(mm)

Gs28

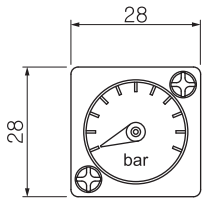

G25

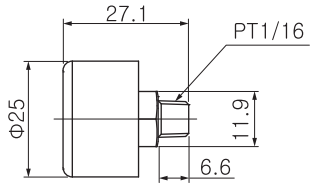

G40, Gh40, Gp40

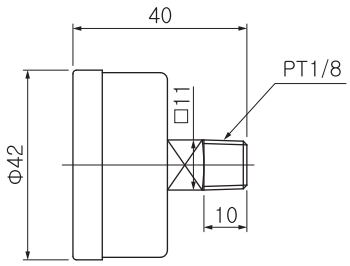

G50, Gh50

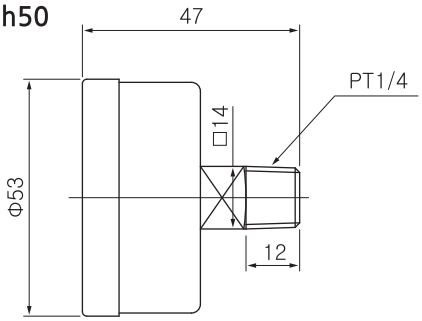

모듈러용 부속기기

에어유니트용 브라켓(B11T~B61T / B11S~B61S)

■ 모듈라 스페이서 부착 브라켓

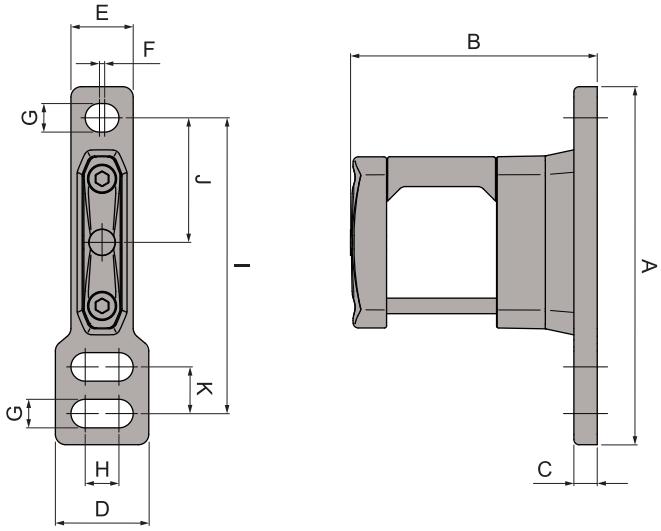

명칭	A	B	C	D	E	F	G	H	I	J	K	적용품명
B11T	56	39	4	13	13	2.3	4.5	2.3	47	20	7	SAU100, 110, 120
B21T	69	48	4.5	18	12	1	5.5	6.5	57	24	9	SAU200, 210~260
B21U	69	53	4.5	18	12	1	5.5	6.5	57	24	9	SAMU150
B31T	87	63	6	23	17	2	7	7	70	35	-	SAU300, 310~320, SAMU250
B31U	87	63	6	23	17	2	7	7	86	35	16	SAU330~360
B41T-04	100	77	7	29	20	2	9	10	80	40	-	SAU400-04, 410-04~460-04, SAMU350
B41T-06	100	80	7	29	20	2	9	10	80	40	-	SAU400-06, 420-06, 430-06
B41U-06	100	85	7	29	20	2	9	10	80	40	-	SAMU450
B61T	125	105	11	33	25	2	11	10	100	50	-	SAU600, 610, 620, SAMU550

■ 모듈라 스페이서

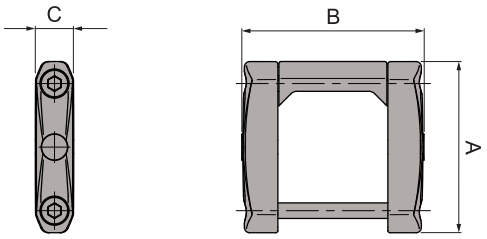

명칭	A	B	C	적용품명
B21S	33	35	7	SAU200, 210~260, SAMU150
B31S	43	44	10	SAU300, 310~360, SAMU250
B41S-04	54	53	12	SAU400-04, 410-04~460~04, SAMU350
B41S-06	59	60	12.4	SAU400-06, 420-06, 430-06, SAMU450
B61S	69	70	15	SAU600, 610, 620, SAMU550

모듈러용 부속기기

SAF / SAL용 브라켓(B200~B600, B622)

B600

B400

B300

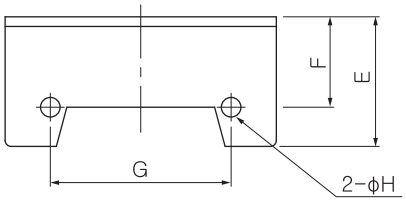

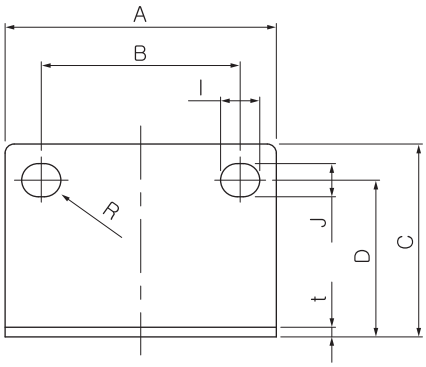

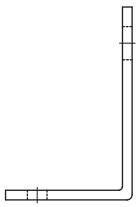

명칭	A	B	C	D	E	F	G	H	I	J	R	t	적용품명
B200	40	27	36.5	30	19.5	15	26	4.5	8.4	5.4	2.7	1.6	SAF200, SAL200, SAFM200, SAFD200
B300	53	40	39	32	26.5	19	35	4.5	8	6.5	3.25	2.3	SAF300, SAL300, SAFM300, SAFD300
B400	70	54	48	38	28.5	20	47	5.5	10	8.5	4.25	2.3	SAF400, SAL400, SAFM400, SAFD400
B600	90	66	64	52	43	30	60	6.5	13	11	5.5	3.2	SAF600, SAL600, SAR600
B622	90	66	40	28	32	21.5	60	6.5	13	11	5.5	3	SAW600

모듈러용 부속기기

SAR / SAW용 브라켓(B120~B420)

B420

B320

B220

B120

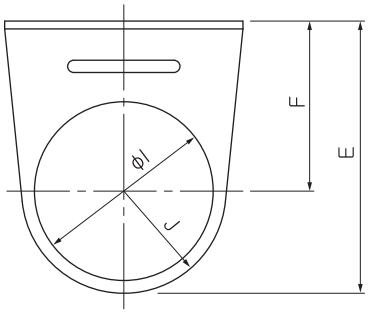

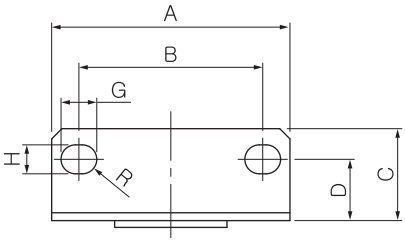

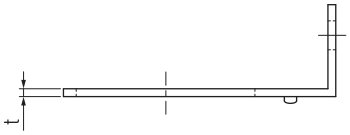

명칭	A	B	C	D	E	F	G	H	I	J	R	t	적용품명
B120	40	28	18.8	13.5	37.5	25	6.5	4.5	18.1	12.5	2.25	1.6	SAR100, SAW100
B220	55	34	21	15	49.5	30	15	5.4	29.8	19.3	5	2	SAR200, SAW200, SAWM200, SAWD200
B320	53	40	22	13.5	67	41	8	6.5	42.5	25	3.25	2.3	SAR300, SAW300, SAWM300, SAWD300
B420	70	54	28	19	80	52	10.5	8.5	42.5	27	4.25	2.3	SAR400, SAW400, SAWM400, SAWD400

모듈러용 부속기기

스페이서 부착 압력스위치(SPS100M)

- SPS100M은 에어라인의 설정압력이상시 검출이 용이합니다.
- SPS100M F.R.L. 유니트와 결합이 용이하도록 스페이서가 부착된 제품입니다.

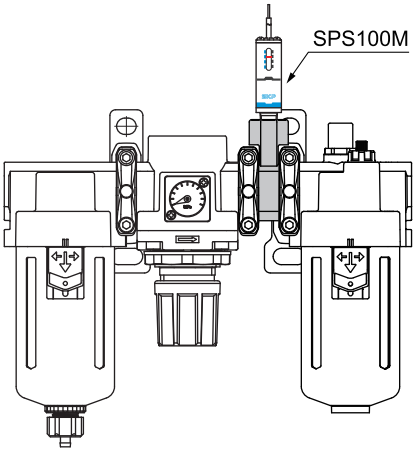

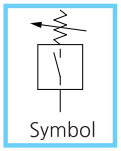

주문형식

SPS 100M - ○ - ○ ○

① **몸체 사이즈**
20 - 1/4
30 - 3/8
40 - 1/2
50 - 3/4
60 - 1

② **리드선 길이**
무기호 - 0.5m
L - 3m
Z - 5m

③ **설정압력범위**
무기호 - 1~4bar(0.1~0.4MPa)
6 - 2~6bar(0.2~0.6MPa)

표준사양

사용유체		압축공기
최고사용압력		7bar (0.7MPa)
보증내압력		10bar (1MPa)
주위온도 및 사용유체온도		-5～60℃ (동결없어야 함)
설정압력범위	무기호	1~4bar (0.1~0.4MPa)
	6	2~6bar (0.2~0.6MPa)

외형치수도 (mm)

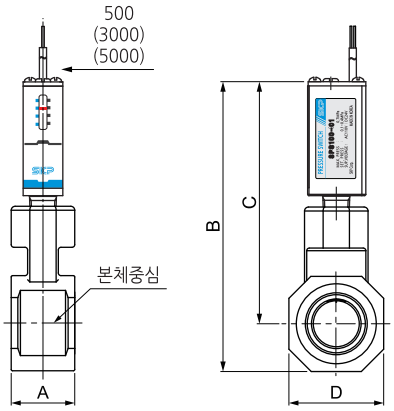

형식	A	B	C	D	적용품명
PS100M-20	18	89.5	79	25	SAU200, SAU210~260
PS100M-30	19	100	86	30	SAU300, SAU310~360
PS100M-40	24	109	91.1	35.8	SAU400-04, SAU410~460
PS100M-50	24	113	93.2	43.6	SAU400-06, SAU420-06
PS100M-60	28	128	104.3	52.4	SAU600, SAU610~620

모듈러용 부속기기

크로스 스페이서(B240C~B440C)

1. 상하, 전후 4방향에 분기 배관을 가능하게합니다.
2. 입구, 출구 포트는 나사 가공되어 있지 않습니다.
3. 루브리케이터의 입구측에서 사용하면 기름이 혼입될 가능성이 있으므로 체크 밸브(SACM)시리즈를 사용해 주십시오.

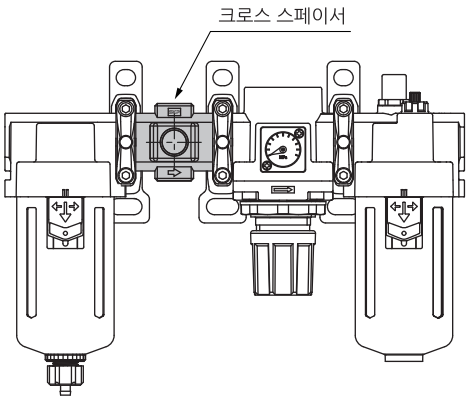

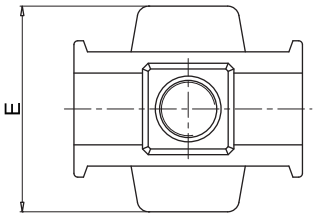

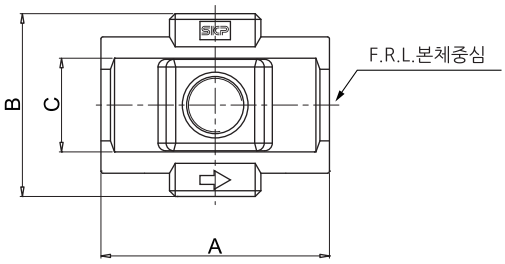

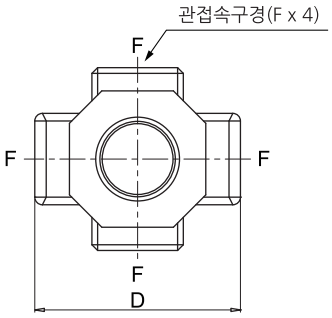

* 단위 (mm)

형식	관접속구경(F)	A	B	C	D	E	적용품명
B240C-□01	1/8	40	36	21	38	38	SAU200, SAU210~260
B240C-□02	1/4						
B340C-□01	1/8	49	43	28	48	48	SAU300, SAU310~360
B340C-□02	1/4						
B440C-□02	1/4	60	48	35.8	54	54	SAU400-04, SAU410-04~460-04
B440C-□03	3/8						

주) 형식의 □는 접속나사의 종류를 나타냅니다. Rc는 무기호, NPT는 N, G는 G를 기입 하십시오.

모듈러용 부속기기

T 스페이서(B230T~B630T)

1. T형 스페이서를 사용함으로써 에어 취출 분기가 용이합니다.
2. 루브리케이터의 입구측에서 사용하면 기름이 혼입될 가능성이 있으므로 체크 밸브(SACM)시리즈를 사용해 주십시오.

B430T B230T

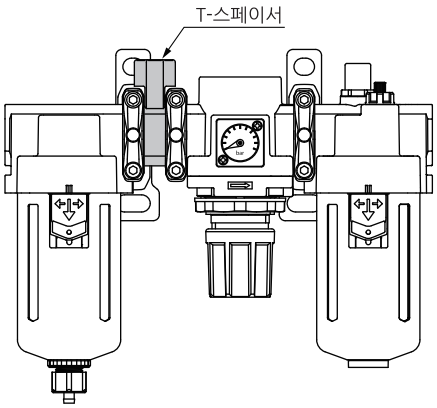

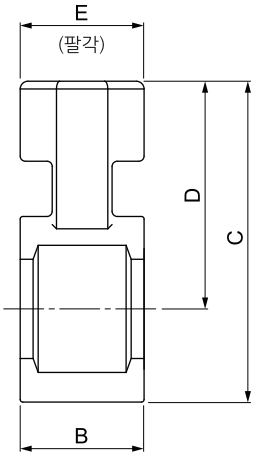

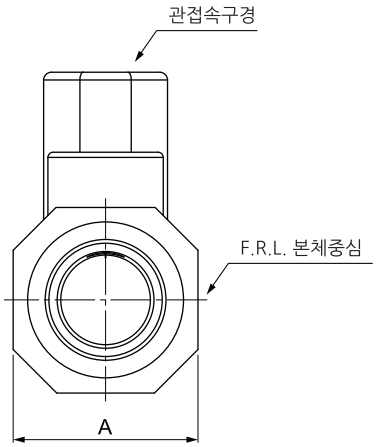

단위 (mm)

형 식	관접속구	A	B	C	D	E	적용모델
B230T-□01	1/8	25	18	42.5	32	19	SAU200, SAU210~260
B230T-□02	1/4						
B330T-□01	1/8	30	19	53	39	19	SAU300, SAU310~360
B330T-□02	1/4						
B430T-□01	1/8	35.8	24	62	44.1	24	SAU400-04, SAU410-04~460-04
B430T-□02	1/4						
B430T-□03	3/8						
B530T-□01	1/8	43.6	24	66	46.2	24	SAU400-06, SAU420-06
B530T-□02	1/4						
B530T-□03	3/8						
B630T-□01	1/8	52.4	28	81	57.3	30	SAU600-06(10), SAU610-06(10), SAU620-06(10)
B630T-□03	3/8						
B630T-□04	1/2						

주) 형식의 □는 접속나사의 종류를 나타냅니다. Rc는 무기호, NPT는 N, G는 G를 기입 하십시오.

모듈러용 부속기기

Check Valve(SACM200~400)

Symbol

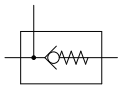

1. SAL의 입구측에서 분기할 때에는 반드시 이 체크 밸브(SACM)을 사용해 주십시오.
   오일 역류를 방지하는 기능을 합니다.
2. 입구, 출구 포트는 나사 가공되어 있지 않습니다.

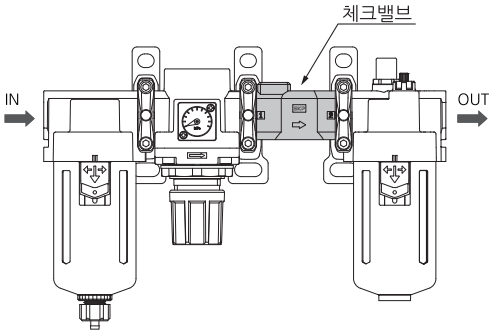

주문형식

SACM 4 00- 02

① 체크밸브

② **몸체 사이즈**
2 - 1/4
3 - 3/8
4 - 1/2

③ **나사종류**
무기호 - Rc(PT)
N - NPT
G - G(PF)

④ **분기포트 관접속구경**

기호	사이즈	몸체 사이즈		
		2	3	4
01	1/8	●	●	
02	1/4	●	●	●
03	3/8			●

표준사양

사용유체	압축공기
보증내압력	15bar (1.5MPa)
사용압력범위	1~10bar (0.1~1MPa)
주위온도 및 사용유체온도	-5~60℃ (동결없어야 함)

외형치수도 (mm)

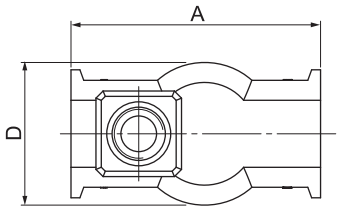

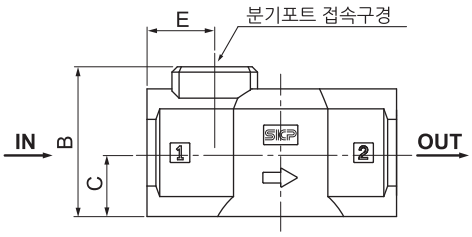

형식	분기포트 접속구경	A	B	C	D	E	적용모델
SACM200	1/8, 1/4	40	30.5	10.5	27	13.5	SAU200, SAU210~260
SACM300	1/8, 1/4	53	35.5	15	30	15	SAU300, SAU310~360 SAU400, SAU410~460
SACM400	1/4, 3/8	70	42	17.9	40	19	SAU600, SAU610~620

주) 체크밸브 시리즈는 SAU400-06와는 조합할 수 없습니다.

브라켓부착 스페이서 부착위치

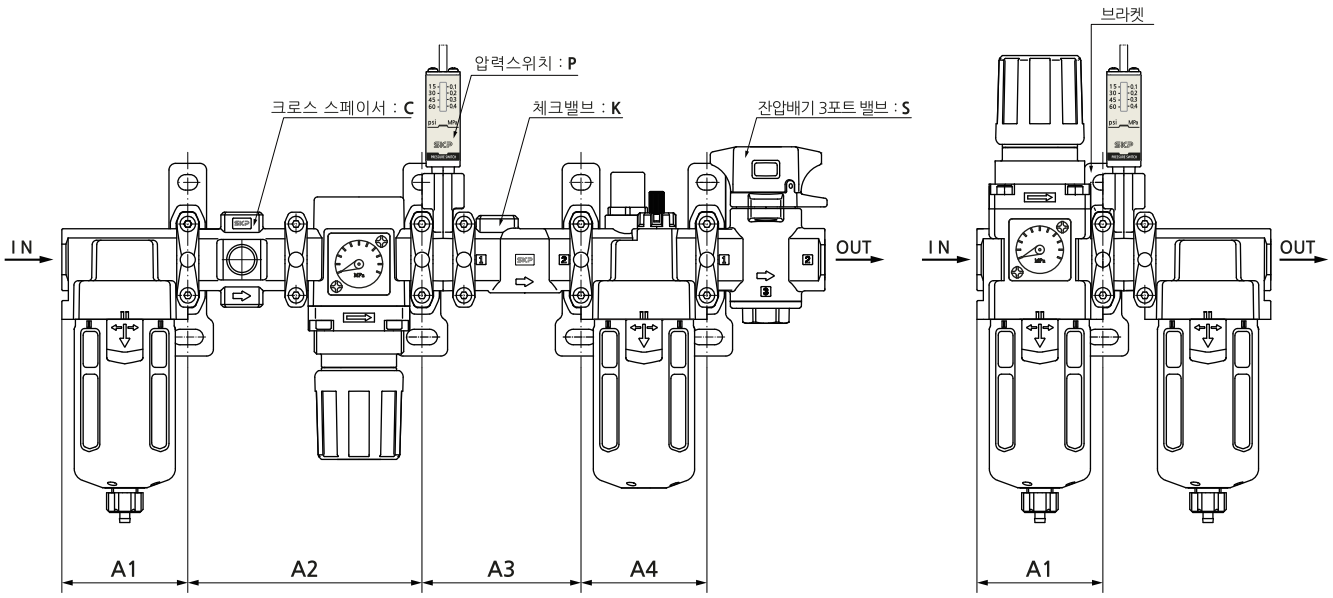

브라켓부착 스페이서 부착위치

부착물 / 기 종	K			P		C		S			KP			CK			KS				CKP		
	A1	A2	A3	A1	A2	A1	A2	A1	A2	A3	A1	A2	A3	A1	A2	A3	A1	A2	A3	A4	A1	A2	A3
SAU100	—	—	—	—	—	—	—	—	—	—	—	—	—	—	—	—	—	—	—	—	—	—	—
SAU200	43	43	40	43	43	43	83	43	43	43	43	43	58	43	43	40	43	43	40	43	43	83	58
SAU300	57	57	53	57	57	57	106	57	57	57	57	57	72	57	106	53	57	57	53	57	57	106	72
SAU400-04	75	75	70	75	75	75	135	75	75	75	75	75	94	75	135	70	75	75	70	75	75	135	94
SAU400-06	—	—	—	75	75	—	—	—	—	—	—	—	—	—	—	—	—	—	—	—	—	—	—
SAU600	—	—	—	95	95	—	—	95	95	95	—	—	—	—	—	—	—	—	—	—	—	—	—

부착물 / 기 종	KPS				KCS				KPCS				PC		PS			PCS			CS		
	A1	A2	A3	A4	A1	A2	A3	A4	A1	A2	A3	A4	A1	A2	A1	A2	A3	A1	A2	A3	A1	A2	A3
SAU100	—	—	—	—	—	—	—	—	—	—	—	—	—	—	—	—	—	—	—	—	—	—	—
SAU200	43	43	58	43	43	83	40	43	43	83	58	43	43	83	43	43	61	43	83	61	43	83	43
SAU300	57	57	72	57	57	106	53	57	57	106	72	57	57	106	57	57	76	57	106	76	57	106	57
SAU400-04	75	75	94	75	75	135	70	75	75	135	94	75	75	135	75	75	99	75	135	99	75	135	75
SAU400-06	—	—	—	—	—	—	—	—	—	—	—	—	—	—	—	—	—	—	—	—	—	—	—
SAU600	—	—	—	—	—	—	—	—	—	—	—	—	—	—	75	75	99	—	—	—	—	—	—

부착물 / 기 종	K		P	S		KP		KS			KPS			PS	
	A1	A2	A3	A1	A2	A1	A2	A1	A2	A3	A1	A2	A3	A1	A2
SAU210	43	40	43	43	43	43	58	43	40	43	43	58	43	43	61
SAU310	57	53	57	57	57	57	72	57	53	57	57	72	57	57	76
SAU410-04	75	70	75	75	75	75	94	75	70	75	75	94	75	75	99
SAU610	—	—	95	95	95	—	—	—	—	—	—	—	—	95	122

부착물 / 기 종	P		C	S		PS		CS	
	A1	A2	A1	A1	A2	A1	A2	A1	A2
SAU220	43	43	43	43	43	43	43	73	73
SAU320	57	57	57	57	57	57	57	75	135
SAU420-04	75	70	75	75	75	75	94	75	70
SAU420-06	75	75	—	—	—	—	—	—	—
SAU610	95	95	—	95	95	95	95	—	—

부착물 / 기 종	P		C		S			PS			CS		
	A1	A2	A3	A1	A2	A1	A2	A1	A2	A3	A1	A2	A3
SAU230	43	43	43	83	43	43	43	43	43	61	43	83	43
SAU330	57	57	57	106	57	57	57	57	57	76	57	106	57
SAU430-04	75	75	75	135	75	75	75	75	75	99	75	135	75
SAU430-06	75	75	—	—	—	—	—	—	—	—	—	—	—

부착물 / 기 종	P	S		PS	
	A1	A2	A3	A1	A2
SAU240	43	43	43	43	61
SAU340	57	57	57	57	76
SAU440	75	75	75	75	99

부착물 / 기 종	P		C	S				PS			CS		
	A1	A2	A3	A1	A2	A1	A2	A1	A2	A3	A1	A2	A3
SAU250	43	43	43	83	43	43	43	43	43	61	43	83	43
SAU350	57	57	57	106	57	57	57	57	57	76	57	106	57
SAU450-04	75	75	75	135	75	75	75	75	75	99	75	135	75
SAU450-06	75	75	—	—	—	—	—	—	—	—	—	—	—

부착물 / 기 종	P	S		PS	
	A1	A2	A3	A1	A2
SAU260	43	43	43	43	61
SAU360	57	57	57	57	76
SAU460	75	75	75	75	99

L1 : IN측 제품부 단면에서 브라켓 첫번째의 취부구멍 중심까지의 치수
L2 : 브라켓 첫번째 중심에서 두번째 중심까지의 치수
L3 : 브라켓 두번째 중심에서 세번째 중심까지의 치수
L4 : 브라켓 세번째 중심에서 네번째 중심까지의 치수

* 상기 제품 부착순서 또는 브라켓 치부 위치는 권장사항입니다.

트러블 슈팅

• 에어필터

현 상	주 요 원 인	해 결 방 안
압력강하가 커서 유량이 감소.	필터 엘레멘트의 눈막힘.	엘레멘트를 교체.
필터 직후에 응축수가 2차측으로 배출.	드레인 엘레멘트가 있는 곳까지 도달.	드레인을 배출.
케이스 체결부에 공기 샌다.	클램프링의 풀림.	클램프 링을 돌려 잠근 후 멈추지 않으면, 공기를 차단하고 손상된 부품을 교체.
	오링의 흠집.	
	케이스의 파손.	
드레인을 열어도 드레인이 배출되지 않음.	고형 이물질이 배출구를 막음.	배출구를 청소.
드레인 밸브에서 공기 배출.	드레인 밸브가 풀림.	드레인 밸브를 잠궈도 멈추지 않으면 공기를 차단하고 손상된 부품을 교체.
	드레인 밸브 시트부에 이물질의 삽입 또는 시트부에 흠집.	
	케이스의 드레인 밸브 부착부의 파손.	
드레인 자동배출기구 부착형에서 응축수가 모여 있어도 배출되지 않음.	플로트가 휘어져 부착되어 플로트의 작동하지 않음.	자세를 점검하고 휘어진 것을 수정.
	먼지가 노즐에 쌓임.	공기를 차단하고 분해 후 청소.
	녹 등으로 밸브와 같은 움직이는 부품의 작동을 방해.	
	드레인의 유분 등이 튀어 플로트의 작동 방해.	
드레인 자동배출기구 부착형에서 배출구로부터 응축수 배출 후에도 멈추지 않음.	밸브 시트부의 손상.	공기를 차단하고 분해 후 청소 또는 손상된 부품을 교체.
	녹 등으로 밸브와 같은 움직이는 부품의 작동 방해.	
	드레인의 유분 등이 튀어 플로트의 작동 방해.	

트러블 슈팅

• 레귤레이터

현 상	주 요 원 인	해 결 방 안
압력조정이 되지 않음.	공기 흐름(1차측, 2차측)방향이 반대.	공기흐름을 고려하여 적합하게 조립
	조절 스프링의 파손.	분해 후 손상된 부품을 교체.
	밸브 스프링의 파손.	
	밸브 몸체의 고무 라이닝면의 손상.	
	다이아프램의 파손	
	밸브 시트부에 이물질 부착	분해 후 청소.
	밸브 몸체 마출 운동부에 이물질로 인하여 밸브 몸체가 고착.	
핸들을 돌려 조절 스프링을 풀어도 2차측 압력이 내려가지 않음.	밸브 시트부에 이물질 고착.	분해 후 청소.
	밸브 스프링의 파손.	분해 후 손상된 부품을 교체.
	밸브 고무 라이닝면의 손상.	
다이아프램의 바깥 둘레 부근에서 공기가 샌다.	상부 커버 체결나사가 풀림.	나사 조임.
	다이아프램의 파손.	다이아프램의 교체

트러블 슈팅

• 루브리케이터

현 상	주 요 원 인	해 결 방 안
공기는 통과하고 있으나 오일이 적하되지 않음.	루브리케이터의 크기 선정 부적합.	사용조건, 적하최소 공기유량 등을 다시 점검하고, 부적합시 크기를 변경.
	제품을 역방향으로 조립.	공기흐름을 고려하여 적합하게 조립.
	적하 조절밸브 조임이 크다.	적정 수준으로 조절.
	케이스 내 오일이 과도하게 많다. (상한 표시 초과)	오일 양을 적정 범위내로 조정.
	케이스 내 오일이 부족. (하한 표시 미만)	
	도유관, 적하관 등 오일통로에 먼지 쌓임.	분해 후 점검 및 청소.
오일 양이 조절되지 않는다.	조절나사의 과도한 풀림.	적절하게 조절.
	조절나사 주변에 이물질이 묻어 잘 조여지지 않음.	분해점검 후 청소 또는 부품 교환.
	조절나사 또는 시트부에 흠집 생김.	
조절 나사부에서 오일 누출	조절나사의 과도한 풀림.	적절하게 조정.
	오링에 흠집 발생.	손상된 부품 교체.
케이스 체결부에서 공기 누출	클램프 링의 풀림.	클램프 링을 조여도 멈추지 않으면, 공기를 차단한 후 분해하여 손상된 부품을 교체.
	오링에 흠집 발생.	
	케이스 파손.	

F.R.L / 공통주의사항

⚠ 안전상 주의사항

사용 전, 반드시 숙지하십시오.

여기에 표시한 주의 사항은 제품을 안전하고 바르게 사용하여 귀하와 다른 사람에게 미치는 위해나 손해를 미연에 방지하기 위한 것입니다. 위 사항은 위해나 손해의 크기와 긴급함의 정도를 명시하기 위해 「주의」, 「경고」, 「위험」의 3가지로 구분되어 있습니다. 모두 안전에 관한 중요한 내용이므로 국제규격 (ISO)[1], 한국공업규격 KS[2] 그리고 기타 안전법규를 반드시 지켜 주십시오.

⚠ 주 의	사용상의 부주의로 인하여 사람이 상해를 입을 위험 및 물적 손해가 발생될 수 있다고 예상되는 것.
⚠ 경 고	사용상의 부주의로 인하여 사람이 사망 혹은 중상을 입을 가능성이 예상되는 것.
⚠ 위 험	긴급한 위험 상태로서 사람이 피하지 않으면 사망 혹은 중상을 입을 가능성이 예상되는 것.

1) ISO 4414 : Pneumatic fluid power -- General rules relating to systems.
2) KS B 6376 : 공기압 시스템 통칙

설계상 주의 / 선정

⚠ 경 고

- 공기압기기의 설계 및 사양 선정은 시스템 설계자 또는 전문지식을 갖춘 분께서 시행하여 주십시오.
- 본 카달로그에 기재된 제품은 압축공기 시스템에서만 사용하도록 설계되어 있습니다.
  압축공기 이외의 유체를 사용할 경우는 당사(SKP)에 확인하여 주십시오.
- 사양범위 외의 압력이나 온도에서는 파괴 및 작동불량의 원인이 될 수 있으므로, 사용하지 말아 주십시오.(사양참조)
  사양범위를 초과하여 사용한 경우 발생된 손해에 관해서는 어떠한 경우도 보증하지 않습니다.
- 에어필터, 필터 레귤레이터, 루브리케이터의 표준 케이스와 루브리케이터 적하창의 재질은 폴리카보네이트 입니다.
  합성유, 유기용제, 화학 약품, 절삭유, 알칼리, 나사잠금제 등이 날리는 환경이나 부착하는 장소에서는 사용할 수 없습니다.
- 에어 필터, 필터 레귤레이터, 루브리케이터 등의 표준 케이스에서의 압력 충진과 방출을 빈번히 실시하는 사용은 피해 주십시오. 케이스 파손의 원인이 됩니다. 이러한 사용에는 금속 케이스를 추천 합니다.
- 본체를 분해 · 개조(추가공 포함)하지 말아 주십시오.
  부상이나 사고의 우려가 있습니다.

⚠ 주 의

- 내부의 접동부나 패킹 등에 광유계 그리스를 사용하고 있으므로 출구측에 유출될 수 있습니다.

공기원

⚠ 경 고

- **압축공기의 사용**
  사용유체는 압축공기를 사용하고, 그 이외의 유체를 사용하는 경우는 당사(SKP)로 확인하여 주십시오.
- **드레인 배출 관리**
  에어필터의 드레인 배출을 잊어버리면 드레인이 출구측으로 유출하여 공기압기기의 작동불량을 일으킵니다.
  드레인 배출 관리가 곤란한 경우에는 오토드레인부착 필터의 사용을 추천합니다.

설 치

⚠ 경 고

- 보수점검에 필요한 메인터넌스 공간을 확보하여 주십시오.
- **나사 체결 및 체결 토크를 엄수하여 주십시오.**
  체결 토크가 부족하면, 느슨해짐 또는 Seal 불량의 원인이 됩니다.
  체결 토크가 지나치면, 나사 파손 등의 원인이 됩니다.

⚠ 주 의

- **IN -OUT 의 확인**
  배관작업 할 때, IN-OUT이 틀리지 않도록 접속하여 주십시오.
- **Seal 테이프 감는 방법**
  배관이나 피팅류를 접속하는 경우는 배관나사의 절분이나 Seal재가 배관내부로 들어가는 않도록 하십시오.
  또한, Seal 테이프를 사용할 때는 나사부를 1.5~2산 남기고 감아주십시오.

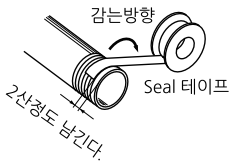

- 에어필터, 필터 레귤레이터, 루브리케이터 등 케이스에 부착되어 있는 기기는 케이스를 아랫방향으로 하여 수직으로 설치해 주십시오. 드레인 배출 불량이나 적하를 확인할 수 없게 되는 경우가 있습니다.

사 용 환 경

⚠ 경 고

- **다음과 같은 환경에서는 사용하지 마십시오. 고장의 원인이 됩니다.**
  1) 부식성 가스, 유기용제, 화학약품 용액이 있는 환경 및 이와 같은 성분들이 부착될 가능성이 있는 장소.
  2) 직사광선이 비치는 장소.
  3) 해수, 물, 수증기가 닿은 장소.
  4) 주위에 열원이 있고 통풍이 잘 되지 않는 장소.
  5) 습기, 먼지가 많은 장소.
- **사용유체온도 및 주위온도 범위를 준수**
  정해진 사용유체 및 주위 온도 범위 밖에서 사용하면 파손, 고장 또는 작동불량의 원인이 됩니다.

보 수 점 검

⚠ 경 고

- **압축공기는 취급을 잘못하면 위험합니다.**
  제품사양을 지키는 것을 물론, 엘리먼트의 교환이나 그 이외의 메인터넌스 등은 공기압 기기에 관하여 충분한 지식과 경험을 가진 분께서 실행 하십시오.
- **구성요소 분리**
  안전성이 확보될 때까지 구성요소를 분리하지 마십시오.
- **드레인 배출**
  정기적으로 에어 필터 등의 드레인을 빼 주십시오.

⚠ 주 의

- 정기적으로 필터 엘리먼트 등의 엘리먼트를 점검하여 필요에 따라 교환해 주십시오. 사용할 때 2차측 압력이 통상보다 저하하거나 흐르기 어려워진 경우에는 엘리먼트를 점검해 주십시오.

공기압 보조기기

- **SAU** (에어유니트)
- **SAW** (필터 레귤레이터)
- **SAF** (에어 필터)
- **SAFM** (미스트 세퍼레이터)
- **SAFD** (마이크로 미스트 세퍼레이터)
- **SAR** (에어 레귤레이터)
- **SAL** (에어 루브리케이터)
- **모듈러용 부속기기** (브라켓)

에어 유니트 (SAU2000M~6000M 시리즈)

필터 + 레귤레이터 + 루브리케이터


SAU2000M


SAU3000M


SAU4000M


SAU6000M

주문형식

SAU 40 00 M- 04 DG - MeP

① 에어유니트

② **몸체 사이즈**
20 - 1/4
30 - 3/8
40 - 1/2, 3/4
60 - 1

③ **조합구성기기**
00 ─ 필터(SAF)
├ 레귤레이터(SAR)
└ 루브리케이터(SAL)

④ **나사종류**
무기호 - Rc(PT)
N - NPT
G - G(PF)

⑤ **관접속구경**

기호	사이즈	몸체 사이즈			
		20	30	40	60
02	1/4	●			
03	3/8		●		
04	1/2			●	
06	3/4			●	●
10	1				●

⑥ **부속품(옵션)**
무기호 - 게이지없음 / 수동 드레인
D - 오토드레인

기호	설 명	적용몸체크기			
		20	30	40	60
D	기본형(원터치휘팅가이드)	●	●	●	●
Dn	닛불(PT1/8) 드레인가이드	-	●	●	●
Df	SAF2000M 플로트형	●	-	-	-

주) 1. SAF2000M은 표준이 차압식 오토드레인입니다.
2. SAF3000M~6000M은 플로트식 오토드레인입니다.

G - 게이지

⑦ **바울**
무기호 - PC바울 + 나일론가드
PcS - PC바울 + 스틸가드
MeP - 파이프형 표시창 메탈바울

표시기호

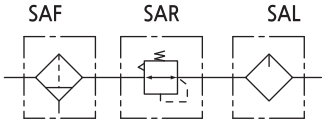

표준사양

조합구성기기	필터 + 레귤레이터 + 루브리케이터
사용유체	압축공기
최고사용압력	10bar (1.0MPa)
보증내압력	15bar (1.5MPa)
주위온도 및 사용유체온도	-5~60℃ (동결없어야 함)
설정압력범위(SAR)	0.5~8.5bar (0.05~0.85MPa)
여과도(SAF)	10μm (옵션: 2, 5, 20, 40)
추천사용유(SAL)	터빈유 1종 (ISO VG32)
바울 재질(SAF, SAL)	폴리카보네이트 (옵션: ALDC)
바울가드 재질(SAF, SAL)	나일론
구조(SAR)	릴리프타입

사용시 주의사항

① 바울의 재질이 폴리카보네이트인 경우 신나, 사염화탄소, 클로로포름, 초산에스텔, 시크로핵산, 트리클로로에틸렌, 황산, 유산등 화학약품의 사용 또는 약품에 노출된 환경에서의 사용은 피해 주십시오.
② 바울이 부착되어 있는 기기는 바울을 아랫방향으로 하여 수직으로 설치해 주십시오. 드레인 배출 불량이나 적하를 확인할 수 없게 되는 경우가 있습니다.
③ 출구압력의 설정범위는 입구 압력의 85% 이하로 실행해 주십시오. 85%를 넘어서 설정하면 유량이나 입구압력 변동의 영향을 받기 쉬워지게 되어 불안정하게 됩니다.
④ 핸들을 이용한 압력설정은 상승방향으로 실행하며, 압력 설정 후에는 핸들을 잠궈 주십시오. 하강 방향으로 압력 을 설정하면 초기 설정압력보다 낮아지는 경우가 있습니다. 핸들을 우회전하면 출구압력 상승, 좌회전하면 압력이 하강됩니다.
⑤ 오토드레인 사용시 드레인호스는 지름 4mm이상, 길이는 1m이내에서 사용해 주십시오. 또한 드레인호스 설치가 위쪽을 향하는 것을 피하여 주십시오.
⑥ 오토드레인 부착시는 1.5bar이상의 압력에서 사용하여 주십시오.
⑦ 오토드레인 고장시 원터치휘팅부를 수직방향으로 2~3회 작동시켜 주십시오.
⑧ 수동드레인의 경우 드레인의 액면이 측면지시선에 다다르면 드레인부 너트를 돌려서 드레인을 배출시켜 주십시오.

유량특성

조건 : 입구압력 7kg/cm²

SAU 2000M

Rc 1/4

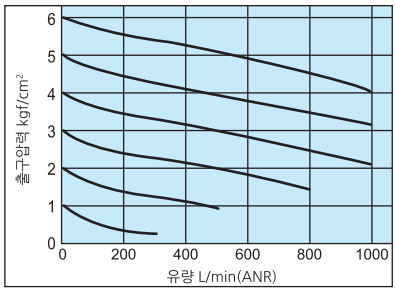

SAU 3000M

Rc 3/8

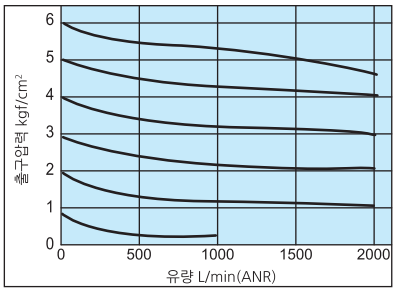

SAU 4000M-04

Rc 1/2

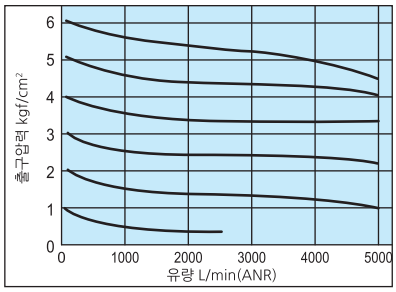

SAU 4000M-06

Rc 3/4

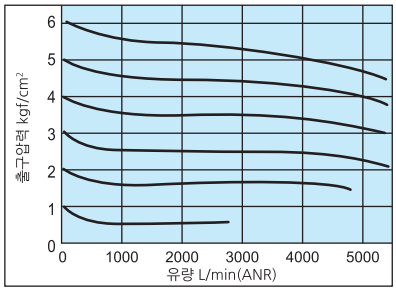

SAU 6000M

Rc 1

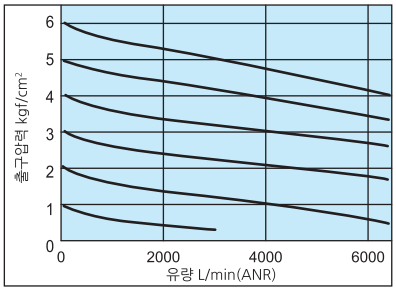

압력특성

조건 : 입구압력 7kg/cm², 출구압력 2kg/cm², 유량 20L/min(ANR)

SAU 2000M

Rc 1/4

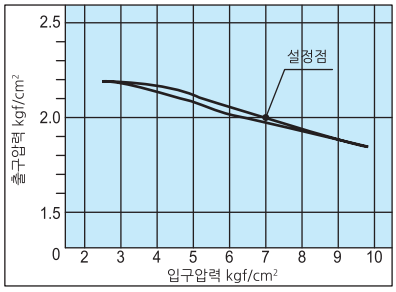

SAU 3000M

Rc 3/8

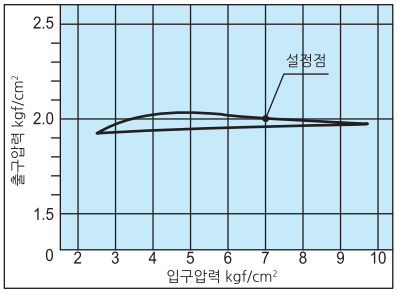

SAU 4000M-04

Rc 1/2

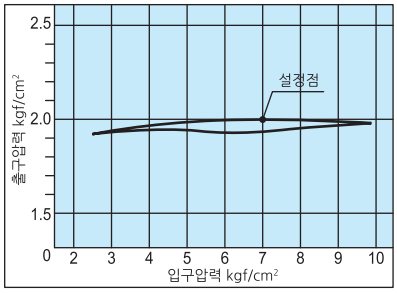

SAU 4000M-06

Rc 3/4

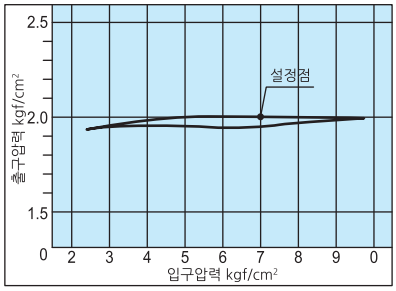

SAU 6000M

Rc 1

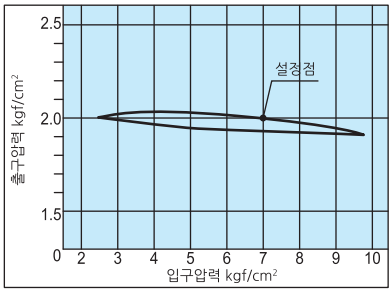

구조도

SAU 2000M

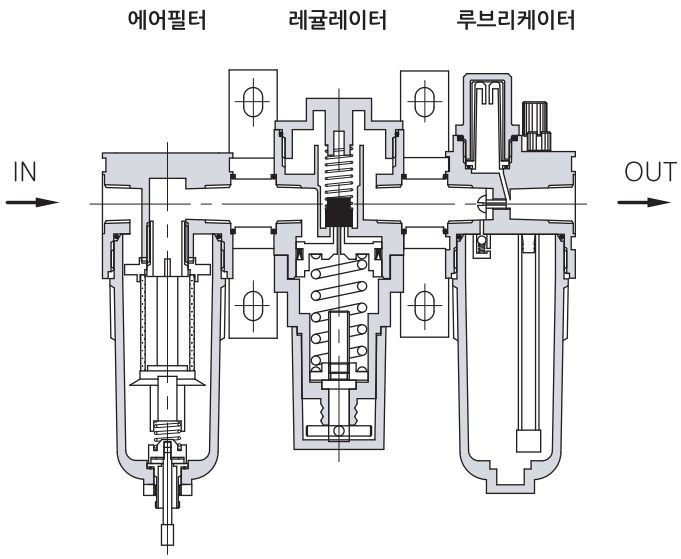

SAU 3000M

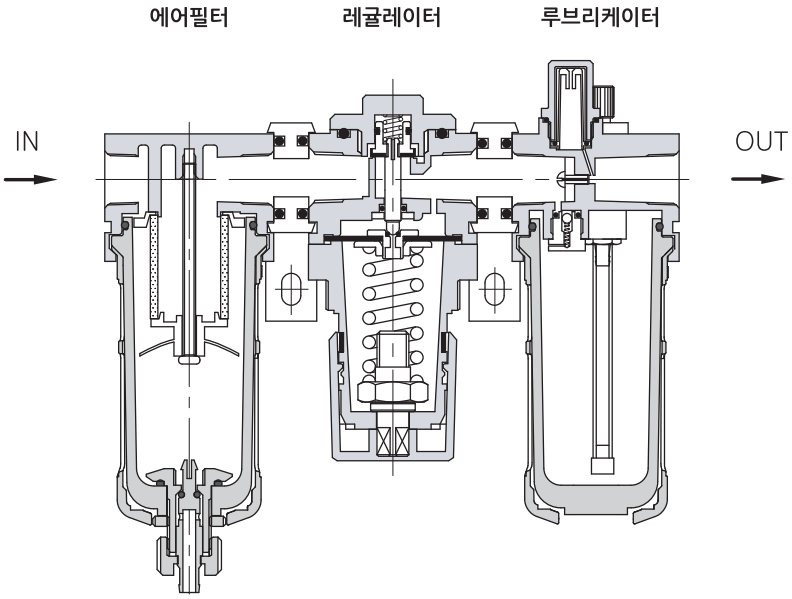

구조도

SAU 4000M

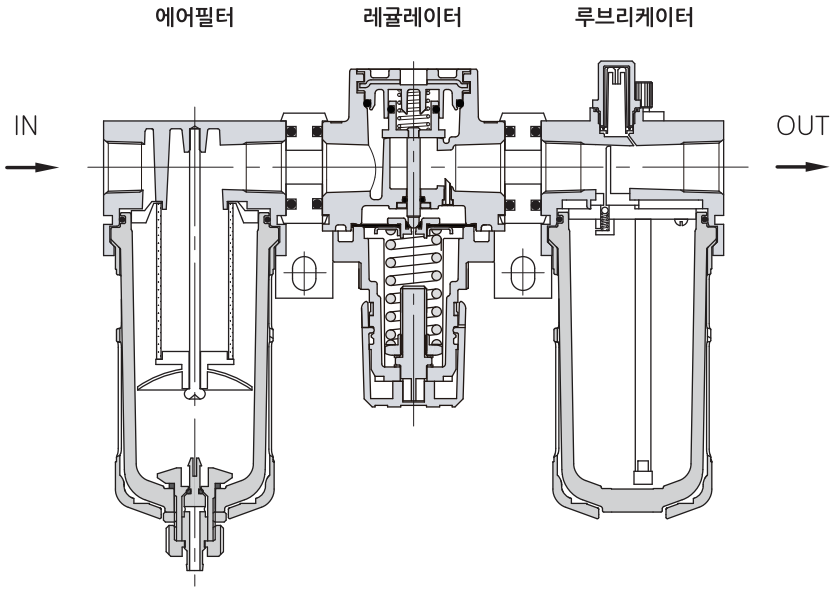

SAU 6000M

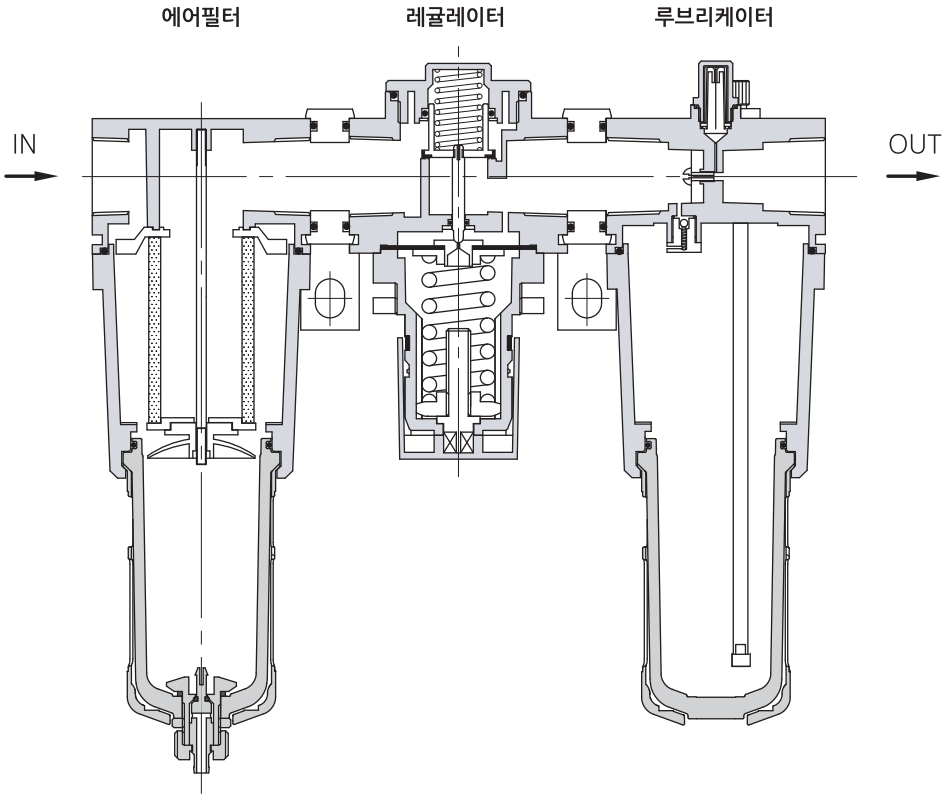

외형치수도(mm)

SAU 2000M

■ PC바울 타입

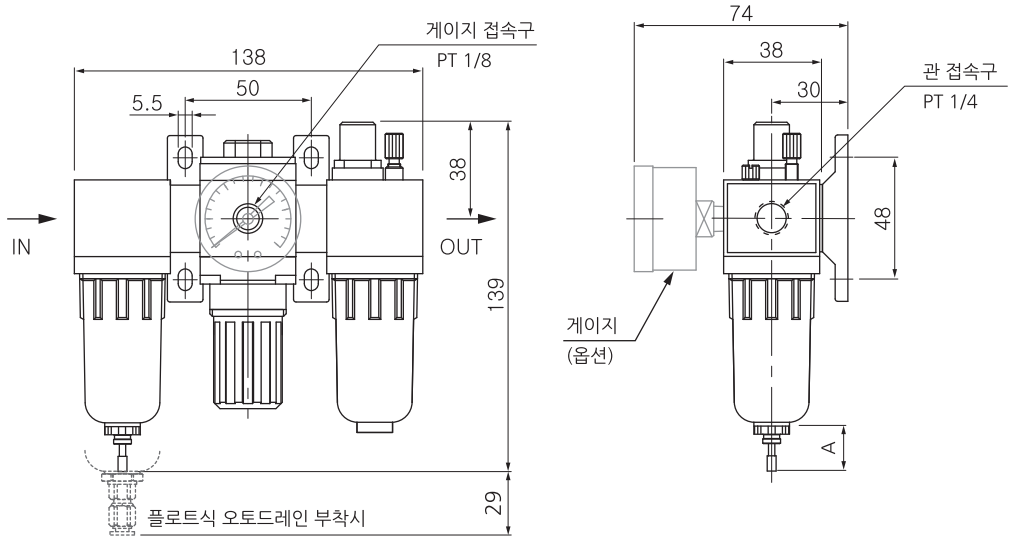

■ 메탈바울 타입

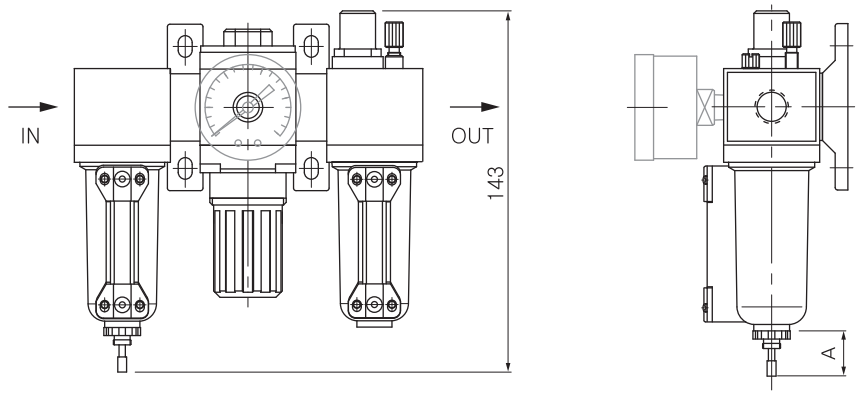

옵션	D : 차압식 오토드레인	Df : 플로트식 오토드레인	G : 게이지
품명	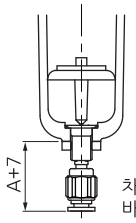 차압식 오토드레인 바울 아세이	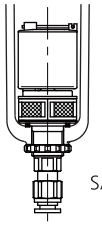 SAD200	 G40, R1/8

외형치수도(mm)

SAU 3000M

■ PC바울 타입

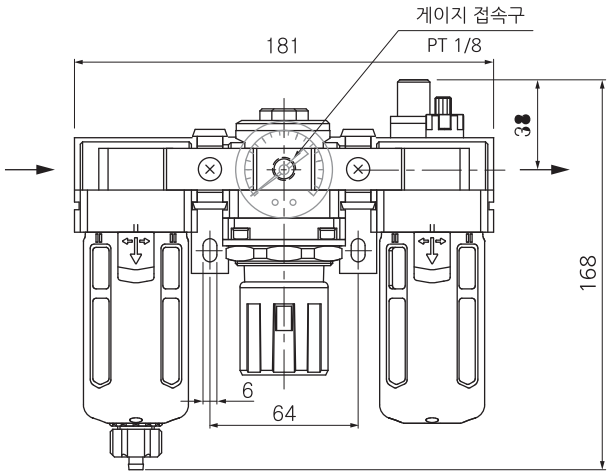

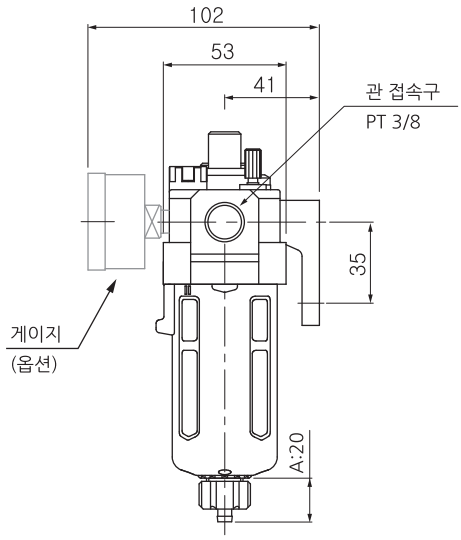

■ 메탈바울 타입

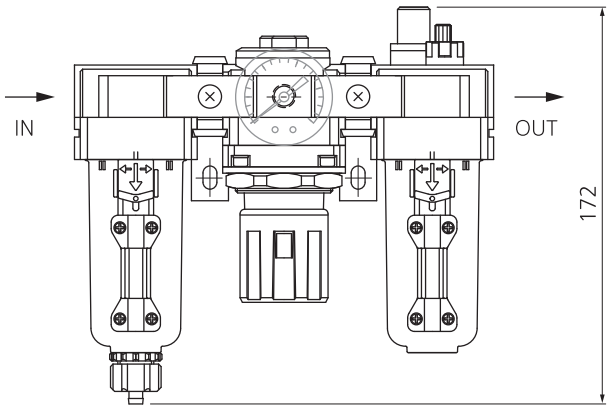

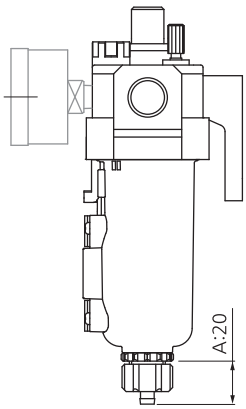

옵션	D : 오토드레인	G : 게이지
품명	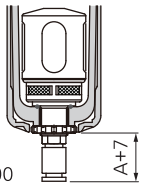 SAD300	 G40, R1/8

외형치수도(mm)

SAU 4000M

■ PC바울 타입

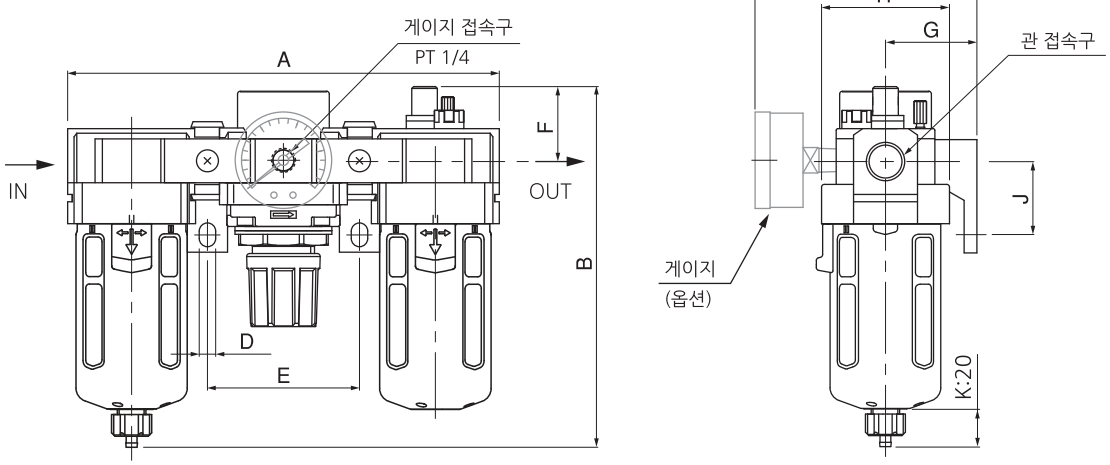

■ 메탈바울 타입

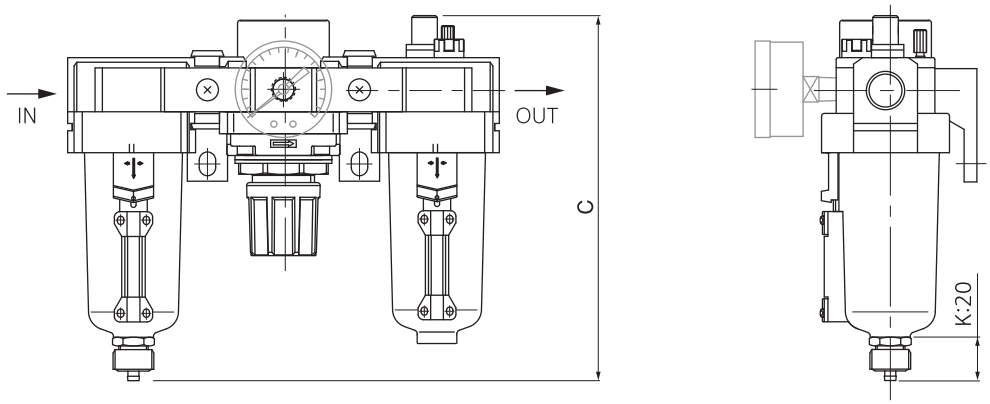

옵션	D : 오토드레인	G : 게이지
품명	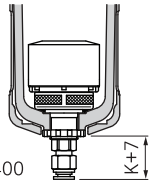 SAD400 K+7	 G50, R1/4

품명	관접속구경	A	B	C	D	E	F	G	H	I	J
SAU4000M-04	1/2	238	197	199	8.5	84	41	50	70	120	40
SAU4000M-06	3/4	252	201	203	8.5	89	41	50	70	150	40

외형치수도(mm)

SAU 6000M

■ PC바울 타입

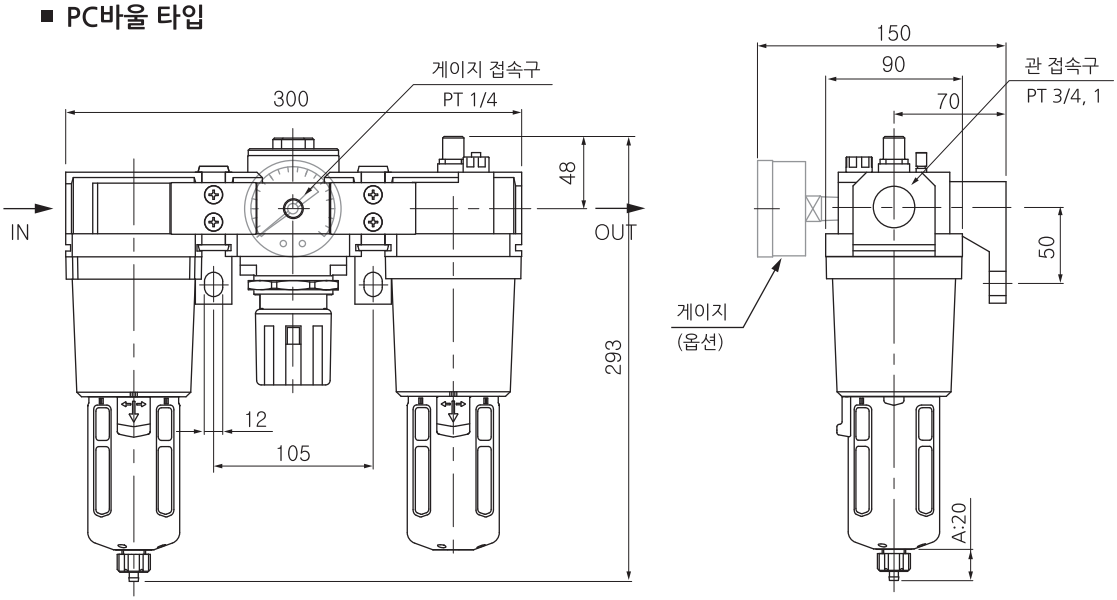

■ 메탈바울 타입

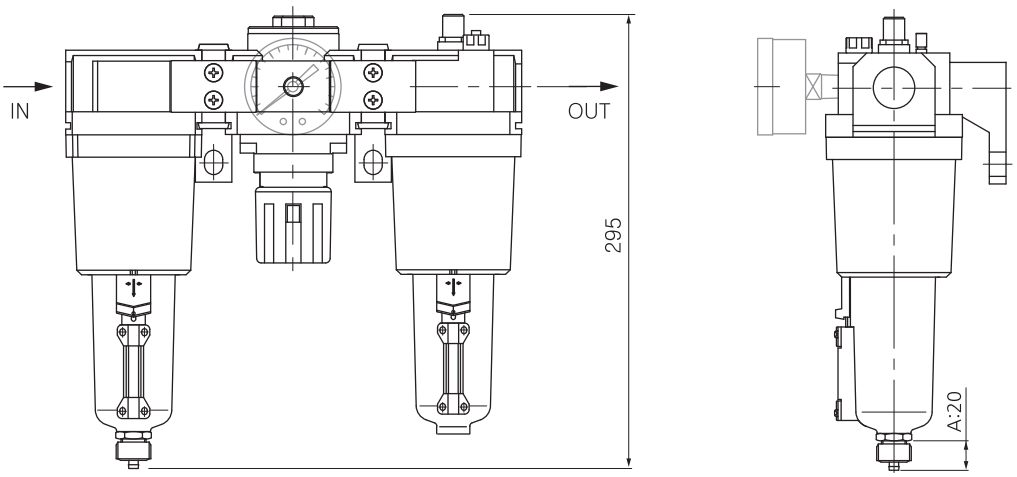

옵션	D : 오토드레인	G : 게이지
품명	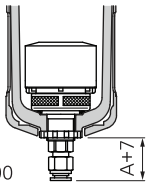 SAD400	 G50, R1/4

에어 유니트 (SAU2010M~6010M 시리즈)

필터 레귤레이터 + 루브리케이터


SAU2010M


SAU3010M


SAU4010M


SAU6010M

주문형식

SAU 30 10 M- ◯ 03 DG - MeP

① 에어유니트

② **몸체 사이즈**
20 - 1/4
30 - 3/8
40 - 1/2
60 - 1

③ **조합구성기기**
10 ─ 필터 레귤레이터(SAW)
└ 루브리케이터(SAL)

④ **나사종류**
무기호 - Rc(PT)
N - NPT
G - G(PF)

⑤ **관접속구경**

기호	사이즈	몸체 사이즈			
		20	30	40	60
02	1/4	●			
03	3/8		●		
04	1/2			●	
06	3/4				●
10	1				●

⑥ **부속품(옵션)**
무기호 - 게이지없음 / 수동 드레인
D - 오토드레인

기호	설 명	적용몸체크기			
		20	30	40	60
D	기본형(원터치휘팅가이드)	●	●	●	●
Dn	닛불(PT1/8) 드레인가이드	-	●	●	●
Df	SAW2000M 플로트형	●	-	-	-

주) 1. SAW2000M은 표준이 차압식 오토드레인입니다.
2. SAW3000M~6000M은 플로트식 오토드레인입니다.

G - 게이지

⑦ **바울**
무기호 - PC바울 + 나일론가드
PcS - PC바울 + 스틸가드
MeP - 파이프형 표시창 메탈바울

표시기호

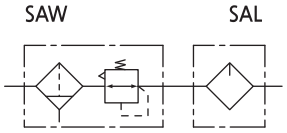

표준사양

조합구성기기	필터레귤레이터 + 루브리케이터
사용유체	압축공기
최고사용압력	10bar (1.0MPa)
보증내압력	15bar (1.5MPa)
주위온도 및 사용유체온도	-5~60℃ (동결없어야 함)
설정압력범위(SAW)	0.5~8.5bar (0.05~0.85MPa)
여과도(SAW)	10μm (옵션: 2, 5, 20, 40)
추천사용유(SAL)	터빈유 1종 (ISO VG32)
바울 재질(SAW, SAL)	폴리카보네이트 (옵션: ALDC)
바울가드 재질(SAW, SAL)	나일론
구조(SAW)	릴리프타입

사용시 주의사항

① 바울의 재질이 폴리카보네이트인 경우 신나, 사염화탄소, 클로로포름, 초산에스텔, 시크로핵산, 트리클로로에틸렌, 황산, 유산등 화학약품의 사용 또는 약품에 노출된 환경에서의 사용은 피해 주십시오.
② 바울이 부착되어 있는 기기는 바울을 아랫방향으로 하여 수직으로 설치해 주십시오. 드레인 배출 불량이나 적하를 확인할 수 없게 되는 경우가 있습니다.
③ 출구압력의 설정범위는 입구 압력의 85% 이하로 실행해 주십시오. 85%를 넘어서 설정하면 유량이나 입구압력 변동의 영향을 받기 쉬워지게 되어 불안정하게 됩니다.
④ 핸들을 이용한 압력설정은 상승방향으로 실행하며, 압력 설정 후에는 핸들을 잠궈 주십시오. 하강 방향으로 압력 을 설정하면 초기 설정압력보다 낮아지는 경우가 있습니다. 핸들을 우회전하면 출구압력 상승, 좌회전하면 압력이 하강됩니다.
⑤ 오토드레인 사용시 드레인호스는 지름 4mm이상, 길이는 1m이내에서 사용해 주십시오. 또한 드레인호스 설치가 위쪽을 향하는 것을 피하여 주십시오.
⑥ 오토드레인 부착시는 1.5bar이상의 압력에서 사용하여 주십시오.
⑦ 오토드레인 고장시 원터치휘팅부를 수직방향으로 2~3회 작동시켜 주십시오.
⑧ 수동드레인의 경우 드레인의 액면이 측면지시선에 다다르면 드레인부 너트를 돌려서 드레인을 배출시켜 주십시오.

구조도

SAU 2010M

필터 레귤레이터　　루브리케이터

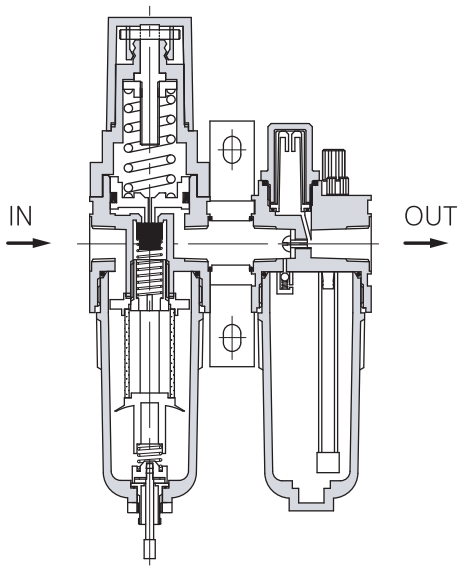

SAU 3010M

필터 레귤레이터　　루브리케이터

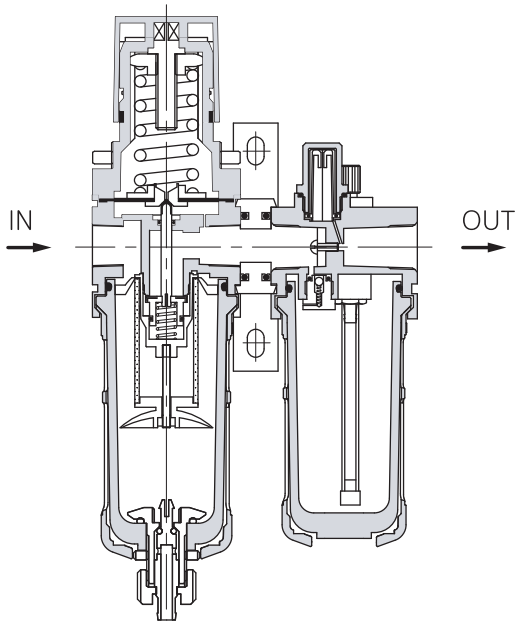

외형치수도(mm)

SAU 4010M

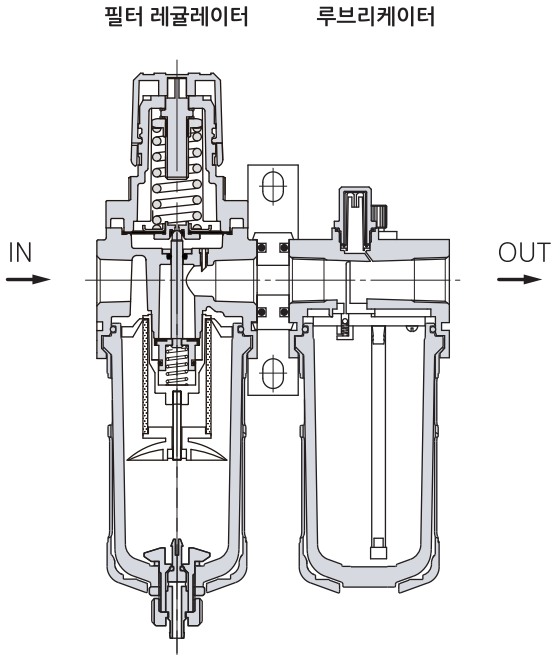

SAU 6010M

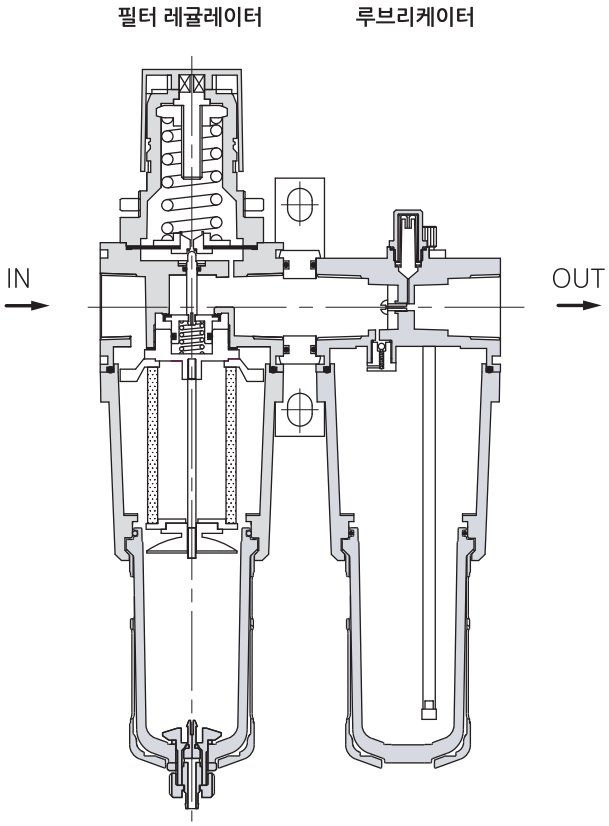

외형치수도(mm)

SAU 2010M

■ PC바울 타입

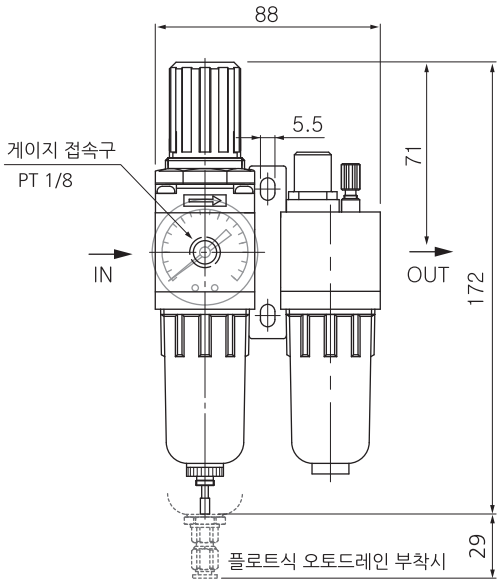

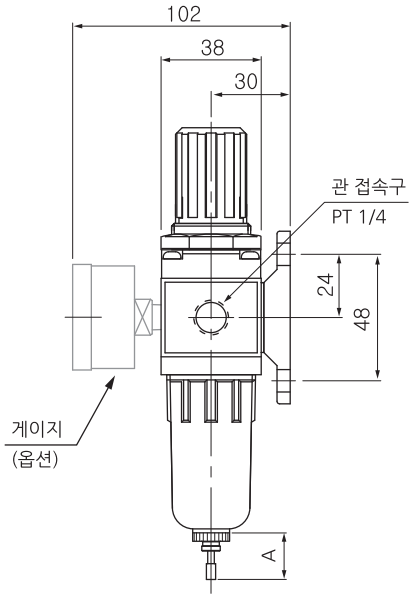

■ 메탈바울 타입

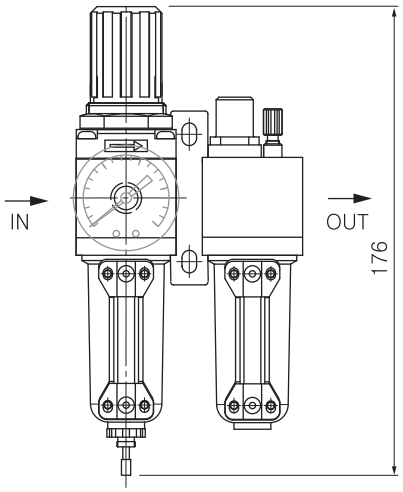

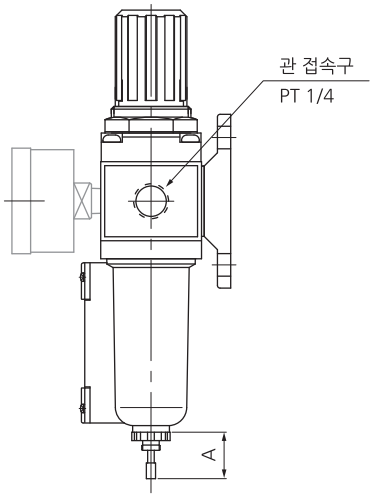

옵션	D : 차압식 오토드레인	Df : 플로트식 오토드레인	G : 게이지
품명	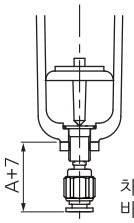 차압식 오토드레인 바울 아세이	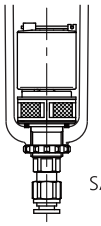 SAD200	 G40, R1/8

외형치수도(mm)

SAU 3010M

■ PC바울 타입

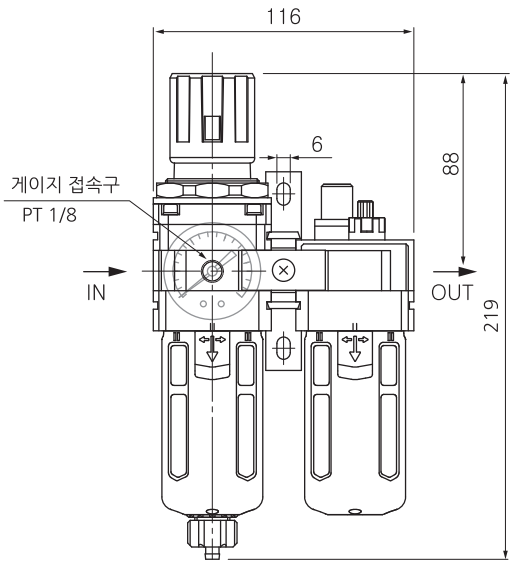

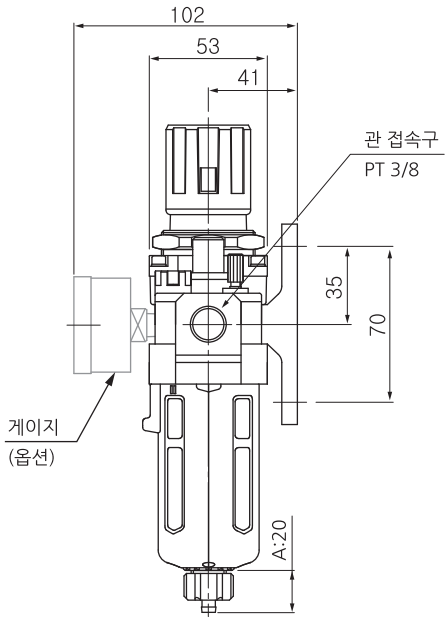

■ 메탈바울 타입

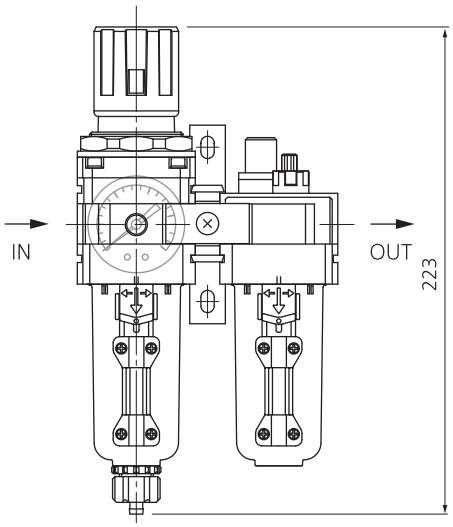

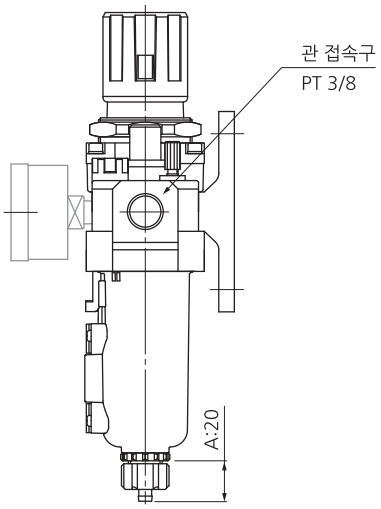

옵션	D : 오토드레인	G : 게이지
품명	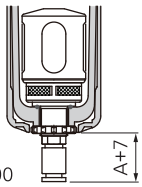 SAD300	 G40, R1/8

외형치수도(mm)

SAU 4010M

■ PC바울 타입

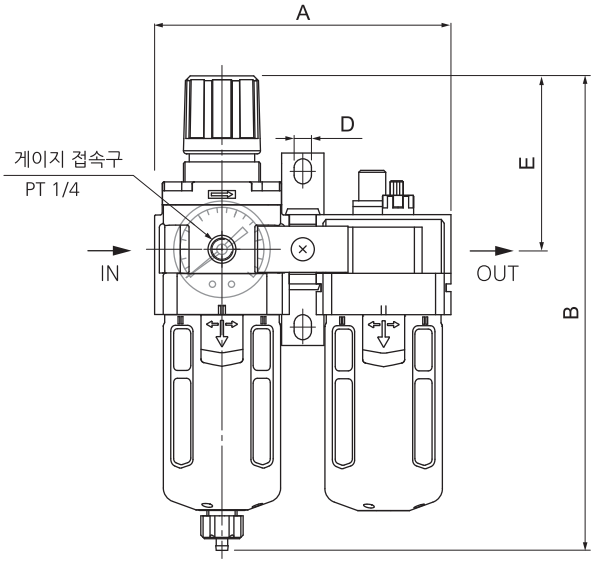

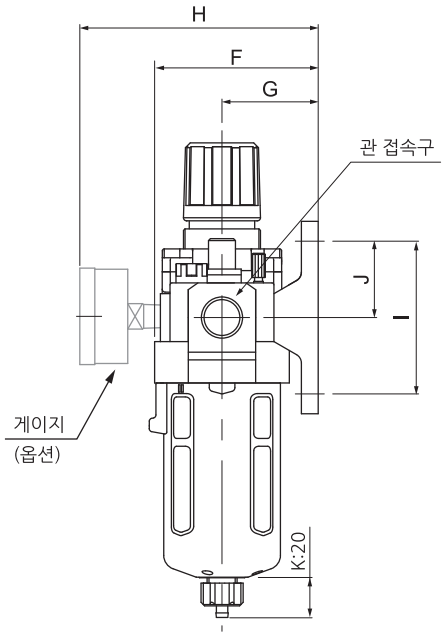

■ 메탈바울 타입

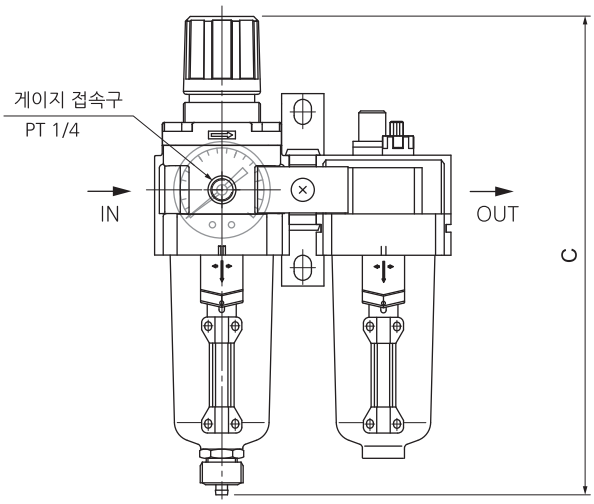

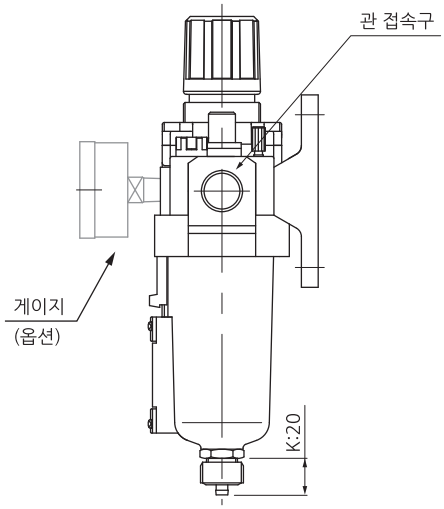

옵션	D : 오토드레인	G : 게이지
품명	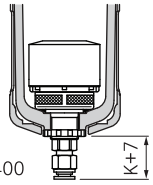 SAD400	 G50, R1/4

품명	관접속구경	A	B	C	D	E	F	G	H	I	J
SAU4010M-04	1/2	155	247	249	9	92	84	50	120	80	40
SAU4010M-06	3/4	164	257	260	18	98	85	50	121	80	40

외형치수도(mm)

SAU 6010M

■ PC바울 타입

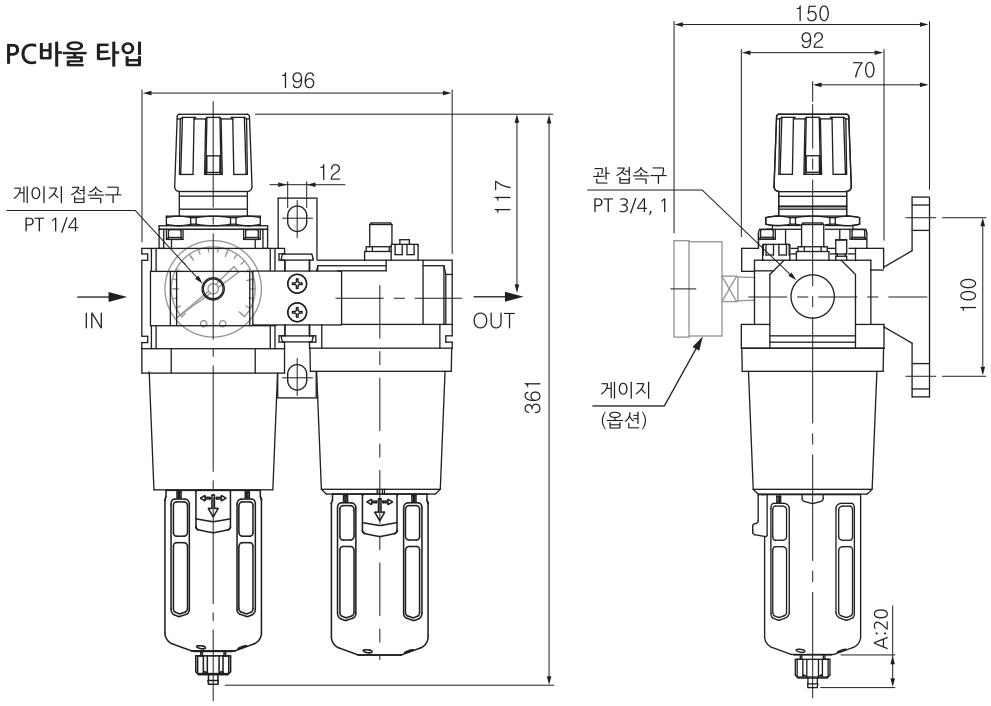

■ 메탈바울 타입

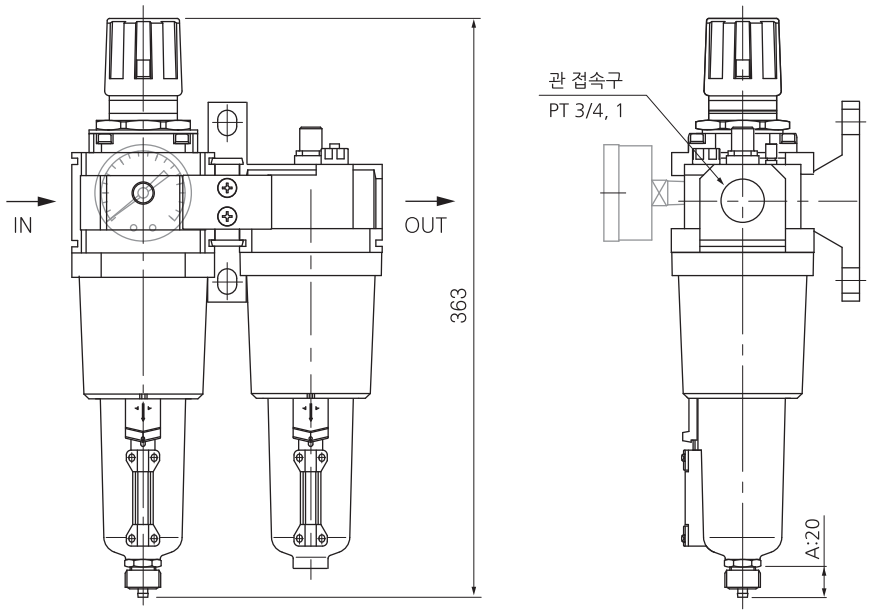

옵션	D : 오토드레인	G : 게이지
품명	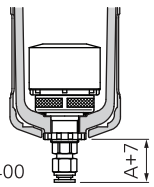 SAD400 A+7	 G50, R1/4

에어 유니트 (SAU2020M~6020M 시리즈)

필터 + 레귤레이터


SAU2020M


SAU3020M


SAU4020M


SAU6020M

주문형식

SAU 30 20 M- ◯ 03 DG - MeP

① 에어유니트

② **몸체 사이즈**
20 - 1/4
30 - 3/8
40 - 1/2, 3/4
60 - 1

③ **조합구성기기**
20 ─ 필터(SAF)
└ 레귤레이터(SAR)

④ **나사종류**
무기호 - Rc(PT)
N - NPT
G - G(PF)

⑤ **관접속구경**

기호	사이즈	몸체 사이즈			
		20	30	40	60
02	1/4	●			
03	3/8		●		
04	1/2			●	
06	3/4			●	●
10	1				●

⑥ **부속품(옵션)**
무기호 - 게이지없음 / 수동 드레인
D - 오토드레인

기호	설 명	적용몸체크기			
		20	30	40	60
D	기본형(원터치휘팅가이드)	●	●	●	●
Dn	닛불(PT1/8) 드레인가이드	-	●	●	●
Df	SAF2000M 플로트형	●	-	-	-

주) 1. SAF2000M은 표준이 차압식 오토드레인입니다.
2. SAF3000M~6000M은 플로트식 오토드레인입니다.

G - 게이지

⑦ **바울**
무기호 - PC바울 + 나일론가드
PcS - PC바울 + 스틸가드
MeP - 파이프형 표시창 메탈바울

표시기호

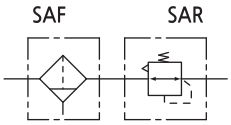

표준사양

조합구성기기	필터 + 레귤레이터
사용유체	압축공기
최고사용압력	10bar (1.0MPa)
보증내압력	15bar (1.5MPa)
주위온도 및 사용유체온도	-5~60℃ (동결없어야 함)
설정압력범위(SAR)	0.5~8.5bar (0.05~0.85MPa)
여과도(SAF)	10μm (옵션: 2, 5, 20, 40)
바울 재질(SAF)	폴리카보네이트 (옵션: ALDC)
바울가드 재질(SAF)	나일론
구조(SAR)	릴리프타입

사용시 주의사항

① 바울의 재질이 폴리카보네이트인 경우 신나, 사염화탄소, 클로로포름, 초산에스텔, 시크로핵산, 트리클로로에틸렌, 황산, 유산등 화학약품의 사용 또는 약품에 노출된 환경에서의 사용은 피해 주십시오.
② 바울이 부착되어 있는 기기는 바울을 아랫방향으로 하여 수직으로 설치해 주십시오. 드레인 배출 불량이나 적하를 확인할 수 없게 되는 경우가 있습니다.
③ 출구압력의 설정범위는 입구 압력의 85% 이하로 실행해 주십시오. 85%를 넘어서 설정하면 유량이나 입구압력 변동의 영향을 받기 쉬워지게 되어 불안정하게 됩니다.
④ 핸들을 이용한 압력설정은 상승방향으로 실행하며, 압력 설정 후에는 핸들을 잠궈 주십시오. 하강 방향으로 압력 을 설정하면 초기 설정압력보다 낮아지는 경우가 있습니다. 핸들을 우회전하면 출구압력 상승, 좌회전하면 압력이 하강됩니다.
⑤ 오토드레인 사용시 드레인호스는 지름 4mm이상, 길이는 1m이내에서 사용해 주십시오. 또한 드레인호스 설치가 위쪽을 향하는 것을 피하여 주십시오.
⑥ 오토드레인 부착시는 1.5bar이상의 압력에서 사용하여 주십시오.
⑦ 오토드레인 고장시 원터치휘팅부를 수직방향으로 2~3회 작동시켜 주십시오.
⑧ 수동드레인의 경우 드레인의 액면이 측면지시선에 다다르면 드레인부 너트를 돌려서 드레인을 배출시켜 주십시오.

구조도

SAU 2020M

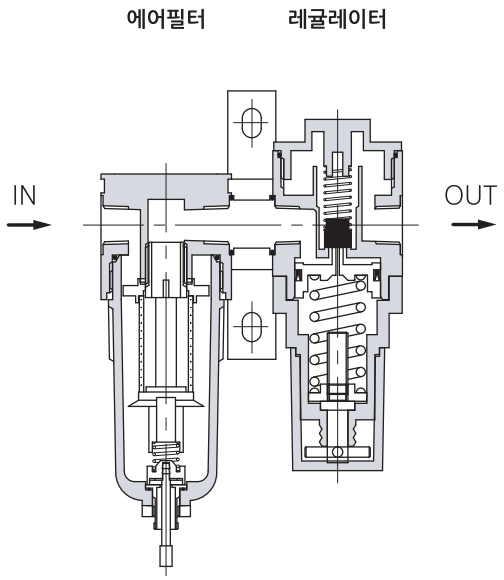

SAU 3020M

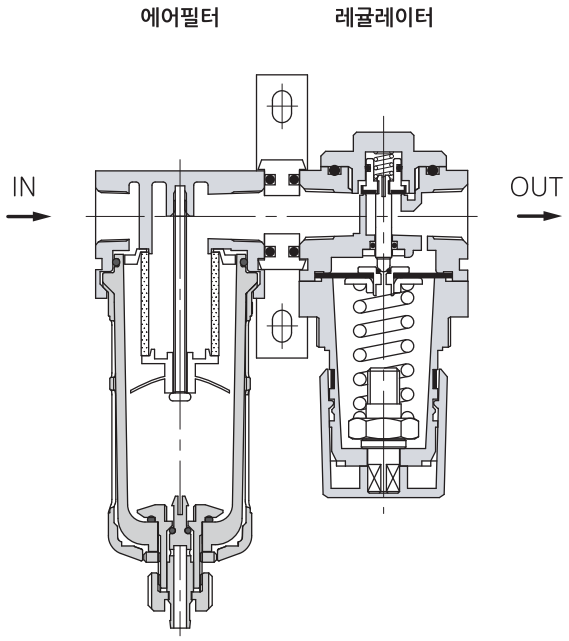

구조도

SAU 4020M

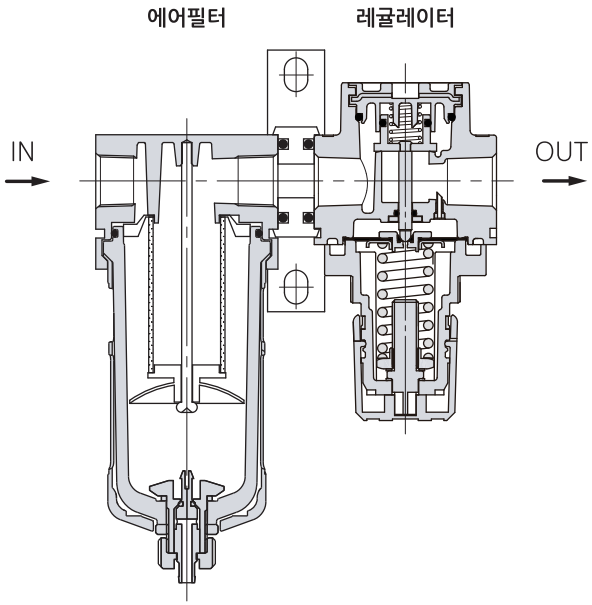

SAU 6020M

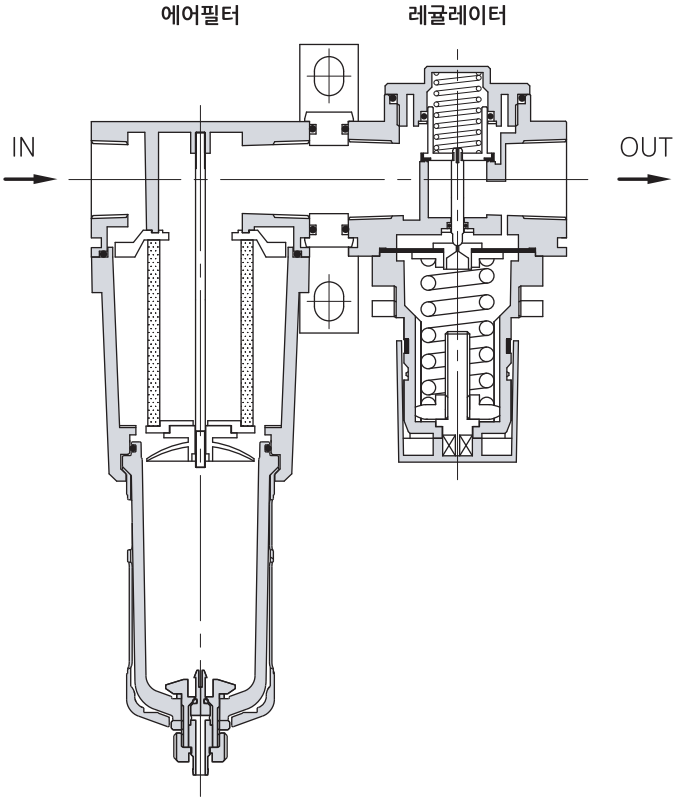

외형치수도(mm)

SAU 2020M

■ PC바울 타입

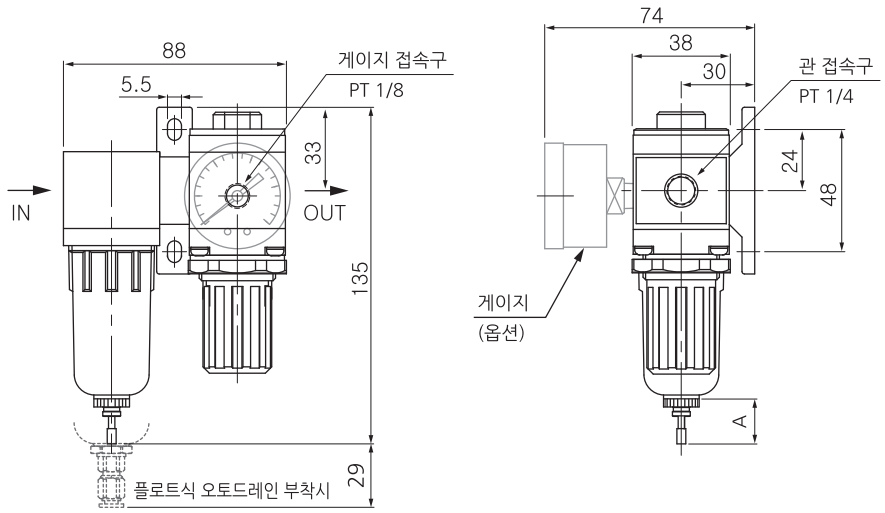

■ 메탈바울 타입

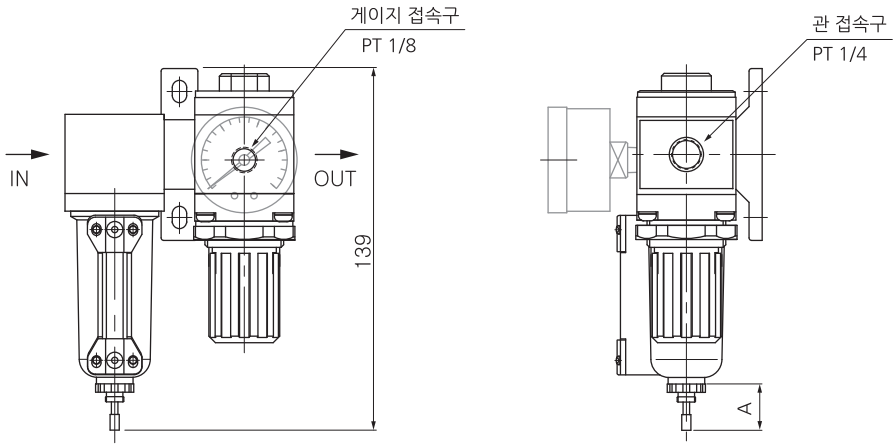

옵션	D : 차압식 오토드레인	Df : 플로트식 오토드레인	G : 게이지
품명	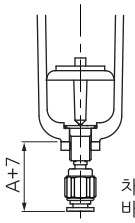 차압식 오토드레인 바울 아세이	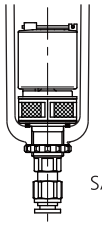 SAD200	 G40, R1/8

외형치수도(mm)

SAU 3020M

■ PC바울 타입

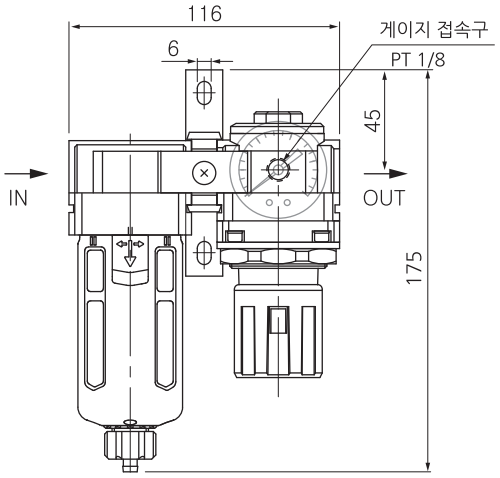

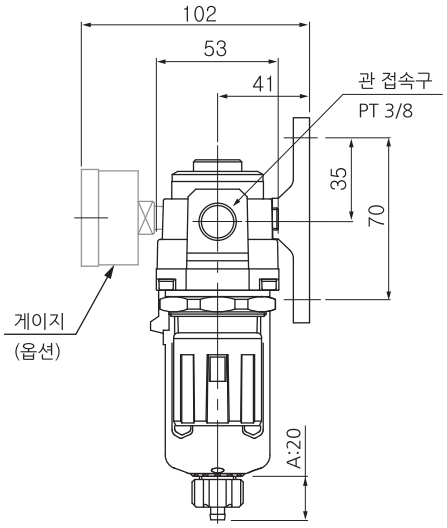

■ 메탈바울 타입

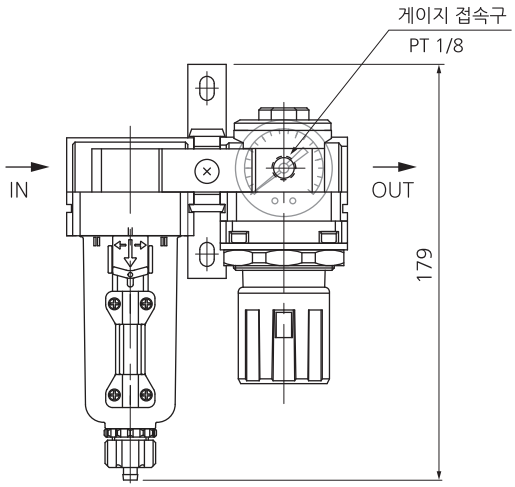

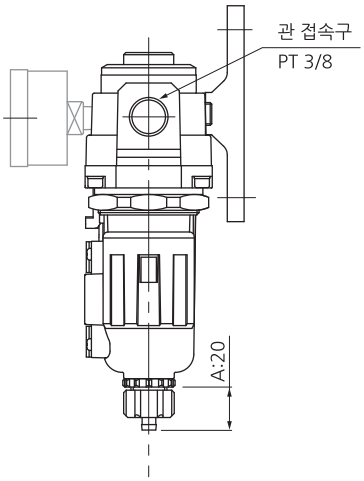

옵션	D : 오토드레인	G : 게이지
품명	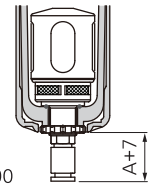 SAD300	 G40, R1/8

외형치수도(mm)

SAU 4020M

■ PC바울 타입

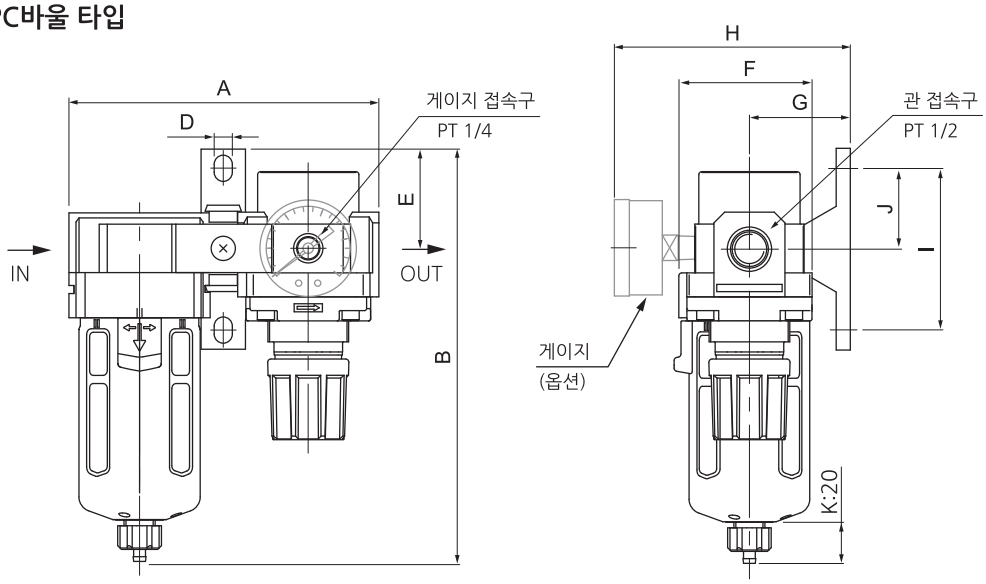

■ 메탈바울 타입

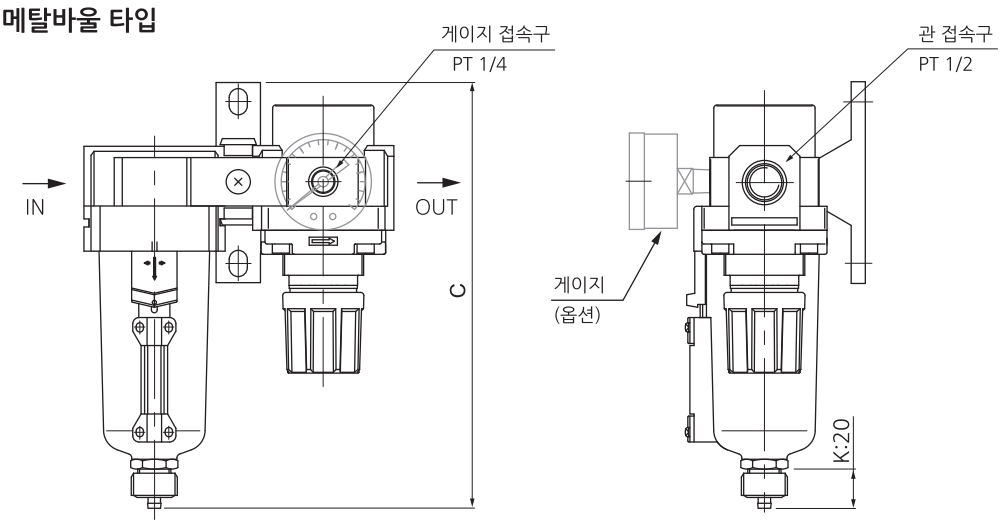

옵션	D : 오토드레인	G : 게이지
품명	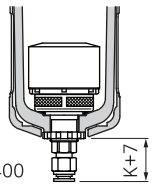 SAD400 K+7	 G50, R1/4

품명	관접속구경	A	B	C	D	E	F	G	H	I	J
SAU4020M-04	1/2	155	210	212	8.5	50	70	50	120	80	40
SAU4020M-06	3/4	164	212	214	8.5	50	70	50	120	80	40

외형치수도(mm)

SAU 6020M

■ PC바울 타입

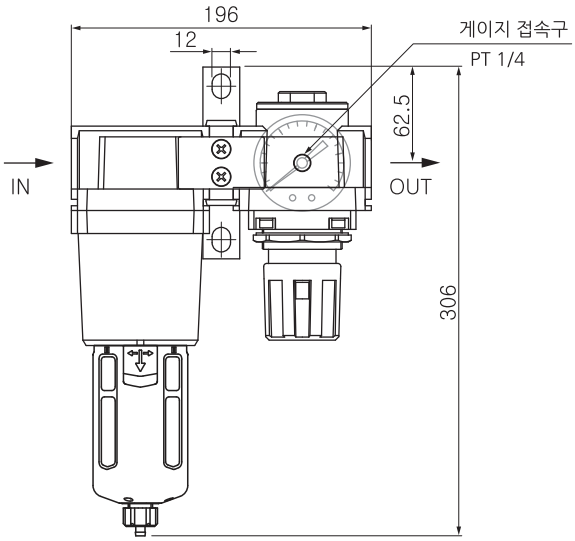

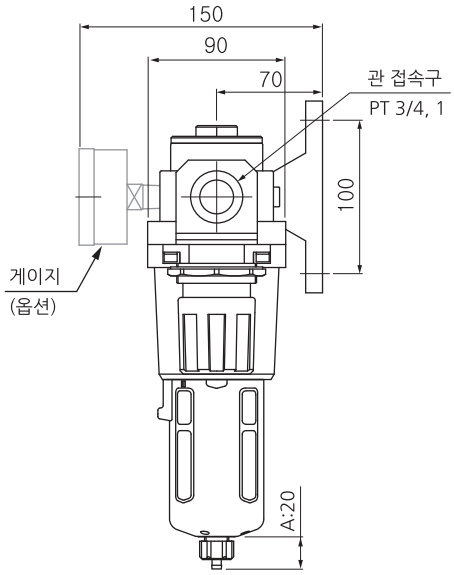

■ 메탈바울 타입

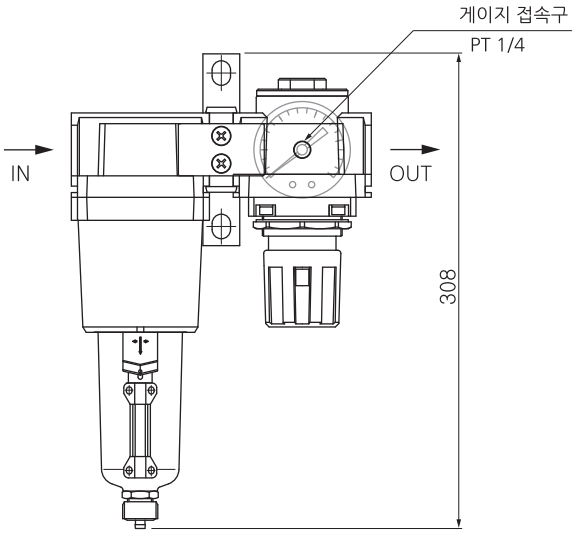

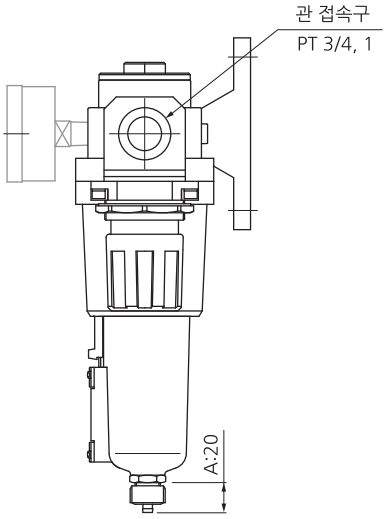

옵션	D : 오토드레인	G : 게이지
품명	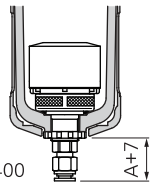 SAD400 A+7	 G50, R1/4

에어 유니트 (SAU2030M~4030M 시리즈)

필터 + 미스트 세퍼레이터 + 레귤레이터

SAU2030M

SAU3030M

SAU4030M

주문형식

SAU 40 30 M- 04 DG - MeP

① 에어유니트

② **몸체 사이즈**
- 20 - 1/4
- 30 - 3/8
- 40 - 1/2, 3/4

③ **조합구성기기**
- 30 ─ 필터(SAF)
  - 미스트 세퍼레이터(SAFM)
  - 레귤레이터(SAR)

④ **나사종류**
- 무기호 - Rc(PT)
- N - NPT
- G - G(PF)

⑤ **관접속구경**

기호	사이즈	몸체 사이즈		
		20	30	40
02	1/4	●		
03	3/8		●	
04	1/2			●
06	3/4			●

⑥ **부속품(옵션)**
- 무기호 - 게이지없음 / 수동 드레인
- D - 오토드레인

기호	설 명	적용몸체크기		
		20	30	40
D	기본형(원터치휘팅가이드)	●	●	●
Dn	닛불(PT1/8) 드레인가이드	-	●	●
Df	SAF(M)2000M 플로트형	●	-	-

주) 1. SAF(M)2000M은 표준이 차압식 오토드레인입니다.
2. SAF(M)3000M~6000M은 플로트식 오토드레인입니다.

- G - 게이지

⑦ **바울**
- 무기호 - PC바울 + 나일론가드
- PcS - PC바울 + 스틸가드
- MeP - 파이프형 표시창 메탈바울

표시기호

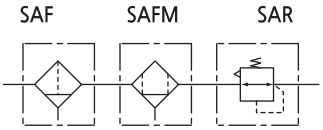

표준사양

조합구성기기	필터 + 미스트 세퍼레이터 + 레귤레이터
사용유체	압축공기
최고사용압력	10bar (1.0MPa)
보증내압력	15bar (1.5MPa)
주위온도 및 사용유체온도	-5~60℃ (동결없어야 함)
설정압력범위(SAR)	0.5~8.5bar (0.05~0.85MPa)
여과도	SAF:10μm + SAFM:0.1μm
바울 재질(SAF, SAFM)	폴리카보네이트 (옵션: ALDC)
바울가드 재질(SAF, SAFM)	나일론
구조(SAR)	릴리프타입

사용시 주의사항

① 바울의 재질이 폴리카보네이트인 경우 신나, 사염화탄소, 클로로포름, 초산에스텔, 시크로핵산, 트리클로로에틸렌, 황산, 유산등 화학약품의 사용 또는 약품에 노출된 환경에서의 사용은 피해 주십시오.

② 바울이 부착되어 있는 기기는 바울을 아랫방향으로 하여 수직으로 설치해 주십시오. 드레인 배출 불량이나 적하를 확인할 수 없게 되는 경우가 있습니다.

③ 출구압력의 설정범위는 입구 압력의 85% 이하로 실행해 주십시오. 85%를 넘어서 설정하면 유량이나 입구압력 변동의 영향을 받기 쉬워지게 되어 불안정하게 됩니다.

④ 핸들을 이용한 압력설정은 상승방향으로 실행하며, 압력 설정 후에는 핸들을 잠궈 주십시오. 하강 방향으로 압력 을 설정하면 초기 설정압력보다 낮아지는 경우가 있습니다. 핸들을 우회전하면 출구압력 상승, 좌회전하면 압력이 하강됩니다.

⑤ 오토드레인 사용시 드레인호스는 지름 4mm이상, 길이는 1m이내에서 사용해 주십시오. 또한 드레인호스 설치가 위쪽을 향하는 것을 피하여 주십시오.

⑥ 오토드레인 부착시는 1.5bar이상의 압력에서 사용하여 주십시오.

⑦ 오토드레인 고장시 원터치휘팅부를 수직방향으로 2~3회 작동시켜 주십시오.

⑧ 수동드레인의 경우 드레인의 액면이 측면지시선에 다다르면 드레인부 너트를 돌려서 드레인을 배출시켜 주십시오.

외형치수도(mm)

SAU 2030M

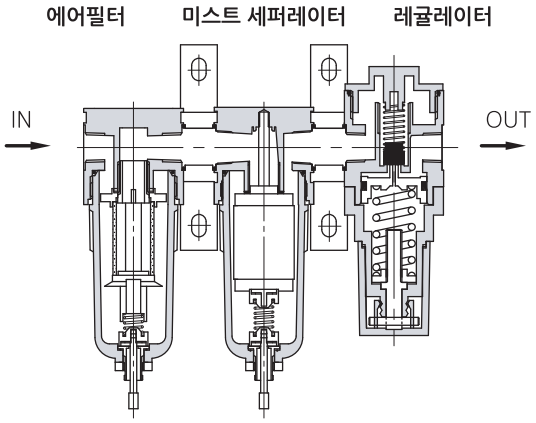

SAU 3030M

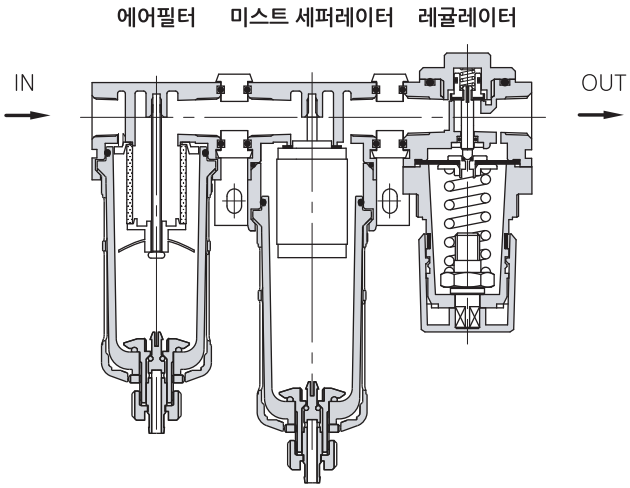

SAU 4030M

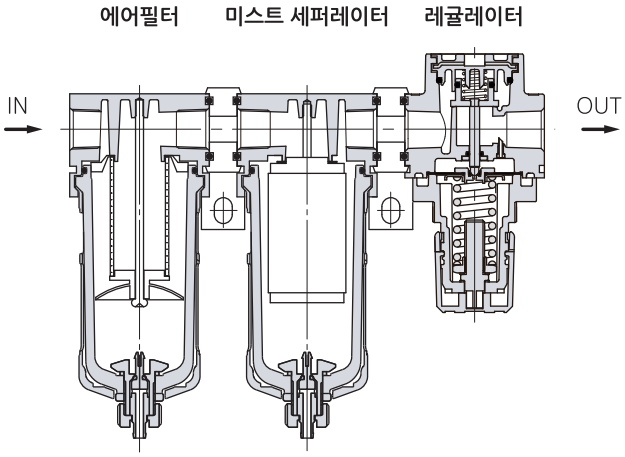

외형치수도(mm)

SAU 2030M

■ PC바울 타입

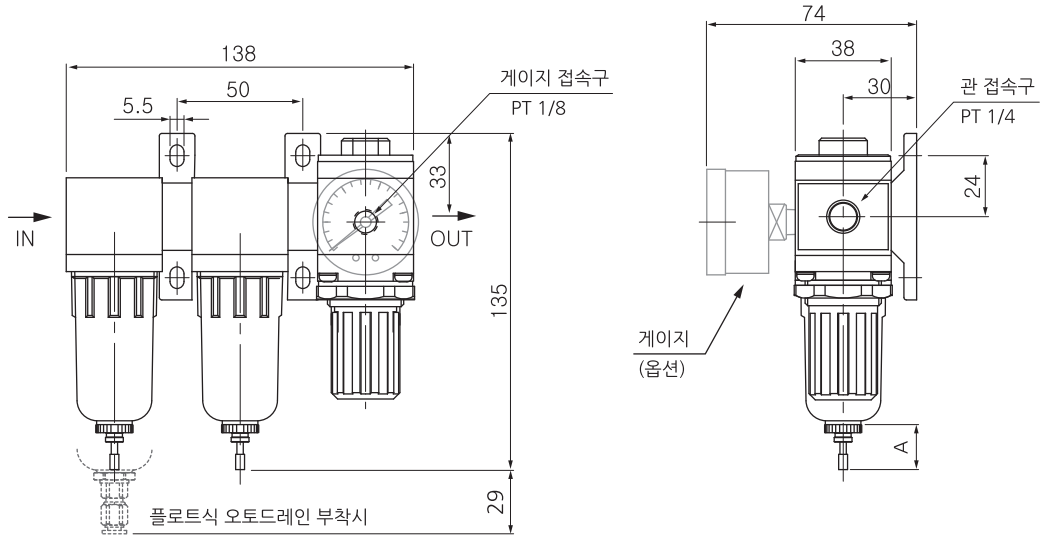

■ 메탈바울 타입

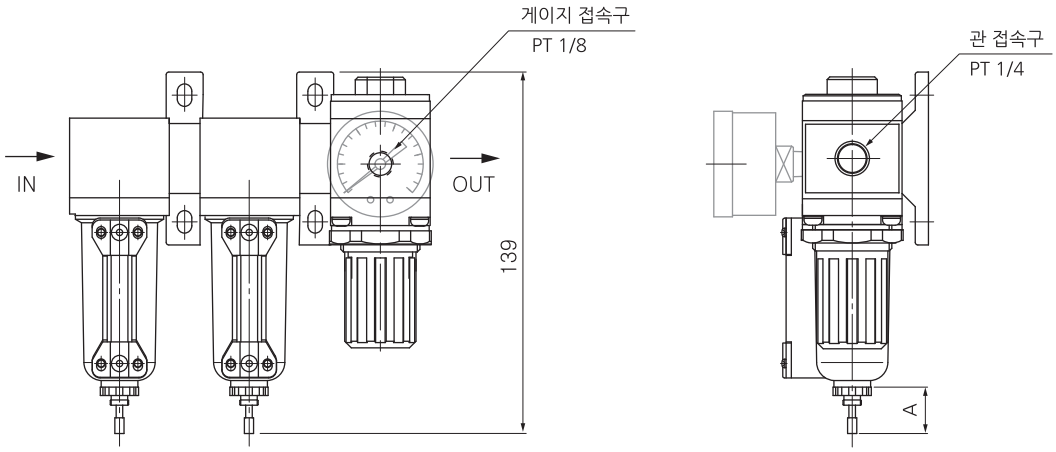

옵션	D : 차압식 오토드레인	Df : 플로트식 오토드레인	G : 게이지
품명	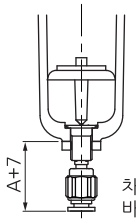 차압식 오토드레인 바울 아세이	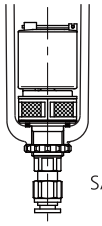 SAD200	 G40, R1/8

외형치수도(mm)

SAU 3030M

■ PC바울 타입

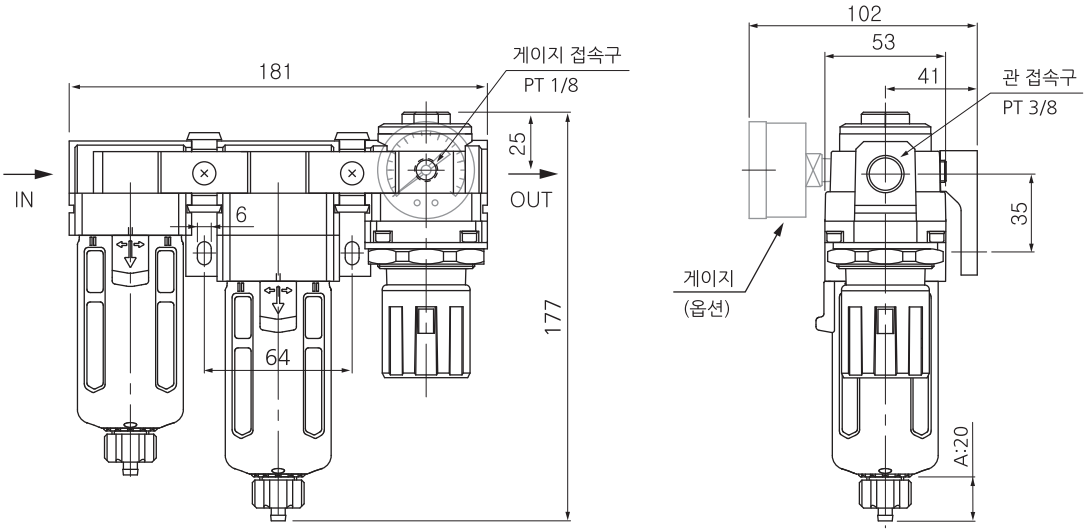

■ 메탈바울 타입

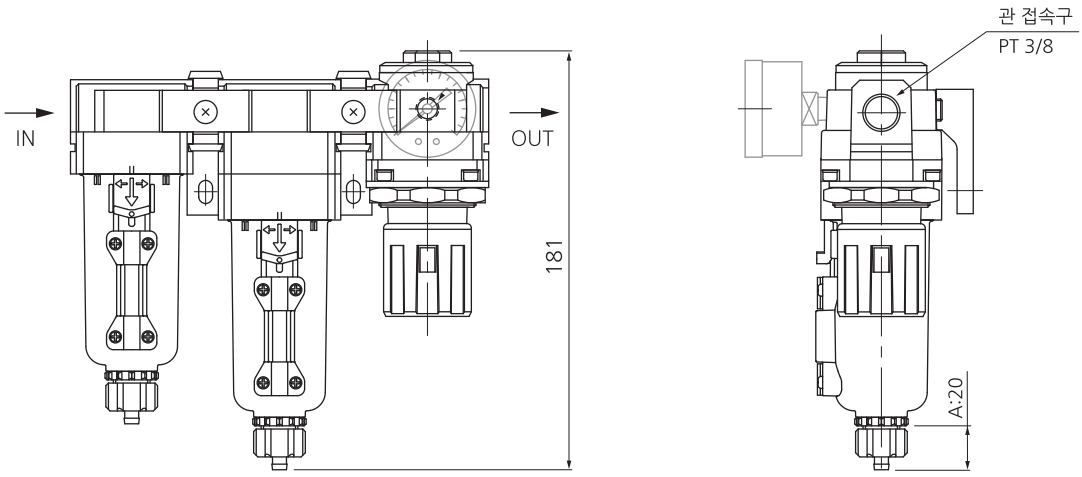

옵션	D : 오토드레인	G : 게이지
품명	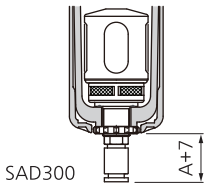 SAD300	 G40, R1/8

외형치수도(mm)

SAU 4030M-04

■ PC바울 타입

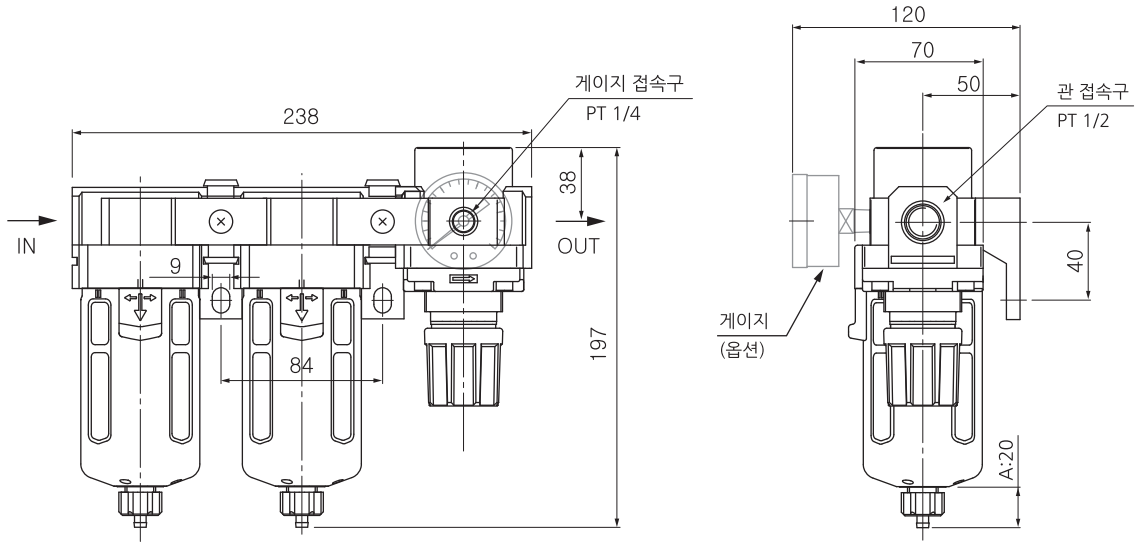

■ 메탈바울 타입

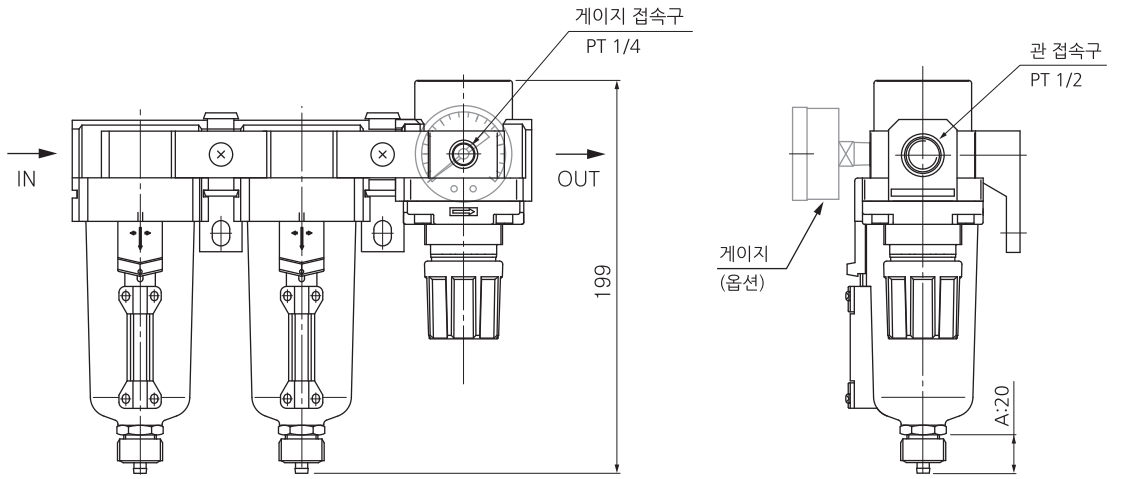

옵션	D : 오토드레인	G : 게이지
품명	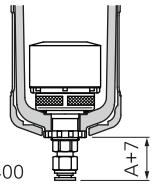 SAD400 A+7	 G50, R1/4

에어 유니트 (SAU2040M~4040M 시리즈)

필터 레귤레이터 + 미스트 세퍼레이터

SAU2040M

SAU4040M

주문형식

SAU 40 40 M- ◯ 04 DG - MeP

① 에어유니트

② **몸체 사이즈**
20 - 1/4
30 - 3/8
40 - 1/2

③ **조합구성기기**
40 ─ 필터레귤레이터(SAW)
└ 미스트 세퍼레이터(SAFM)

④ **나사종류**
무기호 - Rc(PT)
N - NPT
G - G(PF)

⑤ **관접속구경**

기호	사이즈	몸체 사이즈		
		20	30	40
02	1/4	●		
03	3/8		●	
04	1/2			●

⑥ **부속품(옵션)**
무기호 - 게이지없음 / 수동 드레인
D - 오토드레인

기호	설 명	적용몸체크기		
		20	30	40
D	기본형(원터치휘팅가이드)	●	●	●
Dn	닛불(PT1/8) 드레인가이드	-	●	●
Df	SAW,SAFM2000M 플로트형	●	-	-

주) 1. SAW, SAFM2000M은 표준이 차압식 오토드레인입니다.
2. SAW, SAFM3000M~6000M은 플로트식 오토드레인입니다.

G - 게이지

⑦ **바울**
무기호 - PC바울 + 나일론가드
PcS - PC바울 + 스틸가드
MeP - 파이프형 표시창 메탈바울

표시기호

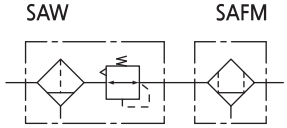

표준사양

조합구성기기	필터레귤레이터 + 미스트 세퍼레이터
사용유체	압축공기
최고사용압력	10bar (1.0MPa)
보증내압력	15bar (1.5MPa)
주위온도 및 사용유체온도	-5~60℃ (동결없어야 함)
설정압력범위(SAW)	0.5~8.5bar (0.05~0.85MPa)
여과도	SAW:10μm + SAFM:0.1μm
바울 재질(SAW, SAFM)	폴리카보네이트 (옵션: ALDC)
바울가드 재질(SAW, SAFM)	나일론
구조(SAW)	릴리프타입

사용시 주의사항

① 바울의 재질이 폴리카보네이트인 경우 신나, 사염화탄소, 클로로포름, 초산에스텔, 시크로핵산, 트리클로로에틸렌, 황산, 유산등 화학약품의 사용 또는 약품에 노출된 환경에서의 사용은 피해 주십시오.

② 바울이 부착되어 있는 기기는 바울을 아랫방향으로 하여 수직으로 설치해 주십시오. 드레인 배출 불량이나 적하를 확인할 수 없게 되는 경우가 있습니다.

③ 출구압력의 설정범위는 입구 압력의 85% 이하로 실행해 주십시오. 85%를 넘어서 설정하면 유량이나 입구압력 변동의 영향을 받기 쉬워지게 되어 불안정하게 됩니다.

④ 핸들을 이용한 압력설정은 상승방향으로 실행하며, 압력 설정 후에는 핸들을 잠궈 주십시오. 하강 방향으로 압력 을 설정하면 초기 설정압력보다 낮아지는 경우가 있습니다. 핸들을 우회전하면 출구압력 상승, 좌회전하면 압력이 하강됩니다.

⑤ 오토드레인 사용시 드레인호스는 지름 4mm이상, 길이는 1m이내에서 사용해 주십시오. 또한 드레인호스 설치가 위쪽을 향하는 것을 피하여 주십시오.

⑥ 오토드레인 부착시는 1.5bar이상의 압력에서 사용하여 주십시오.

⑦ 오토드레인 고장시 원터치휘팅부를 수직방향으로 2~3회 작동시켜 주십시오.

⑧ 수동드레인의 경우 드레인의 액면이 측면지시선에 다다르면 드레인부 너트를 돌려서 드레인을 배출시켜 주십시오.

구조도

SAU 2040M

필터 레귤레이터 미스트 세퍼레이터

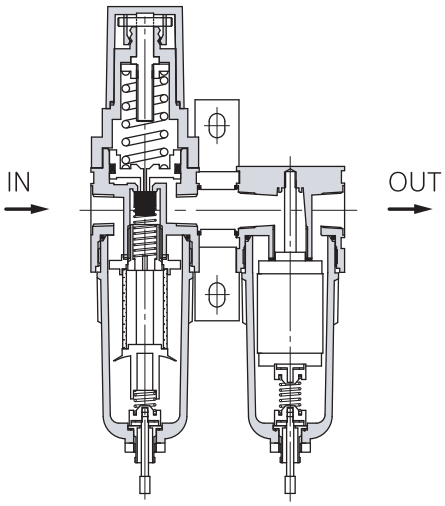

SAU 3040M

필터 레귤레이터 미스트 세퍼레이터

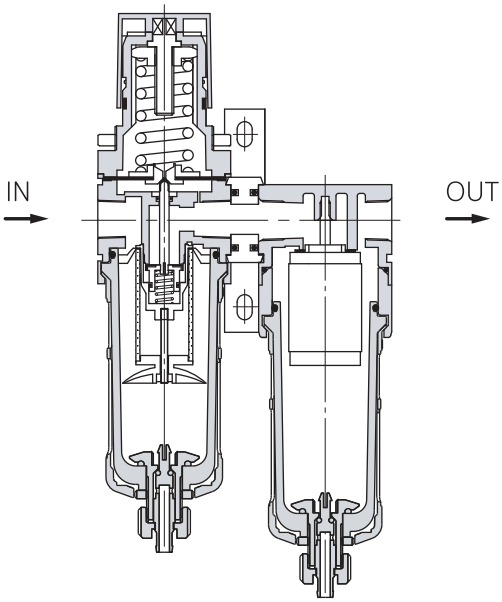

SAU 4040M

필터 레귤레이터 미스트 세퍼레이터

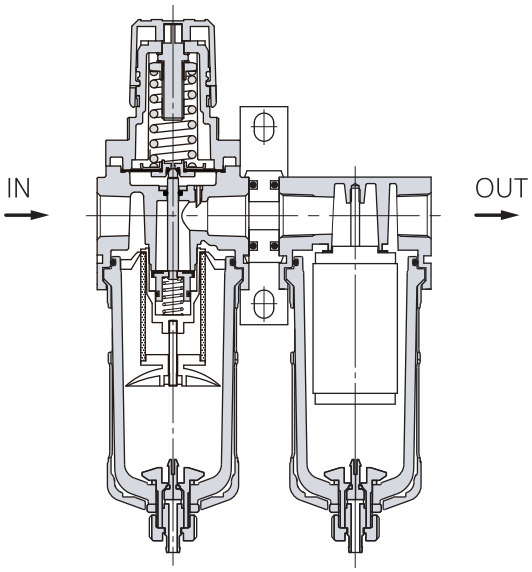

외형치수도(mm)

SAU 2040M

■ PC바울 타입

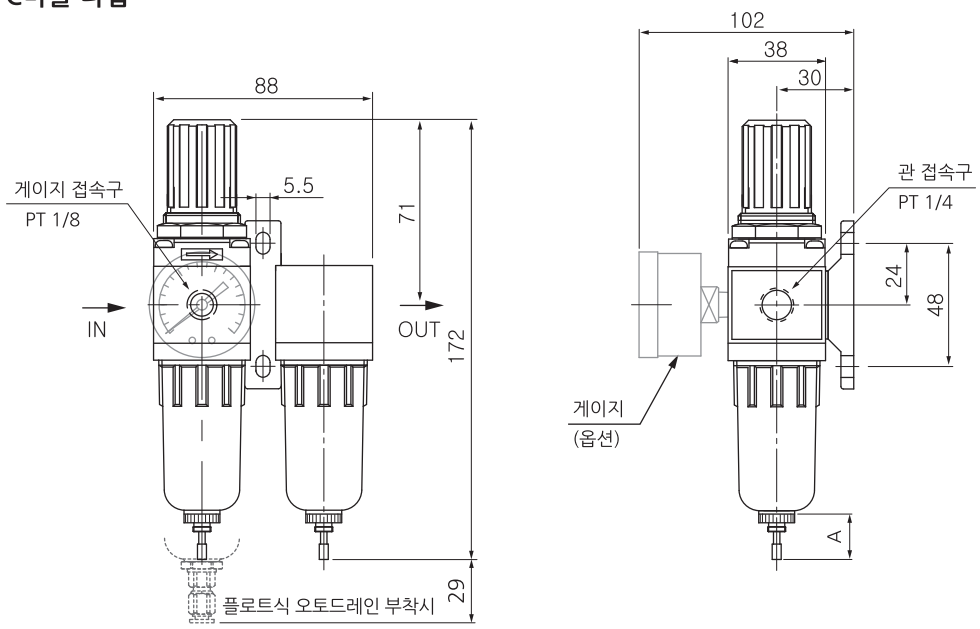

■ 메탈바울 타입

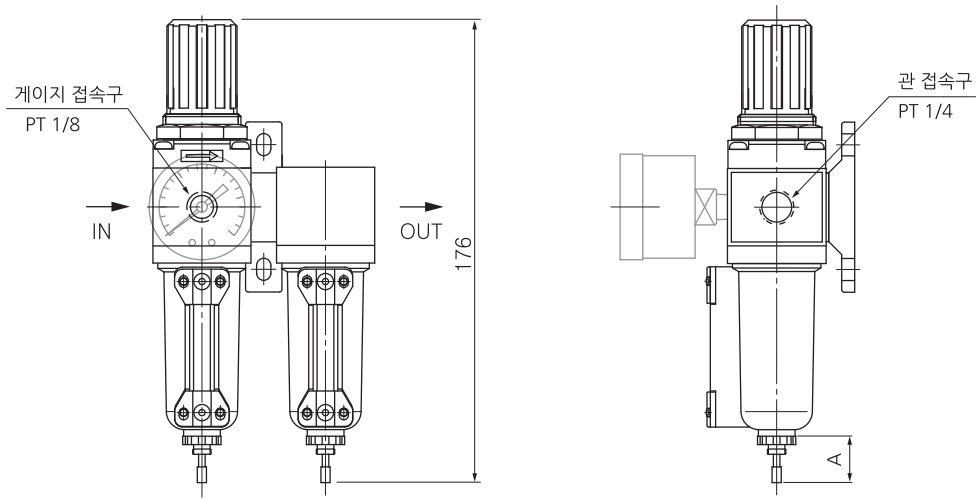

옵션	D : 차압식 오토드레인	Df : 플로트식 오토드레인	G : 게이지
품명	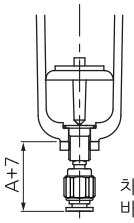 차압식 오토드레인 바울 아세이	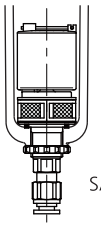 SAD200	 G40, R1/8

외형치수도(mm)

SAU 3040M

■ PC바울 타입

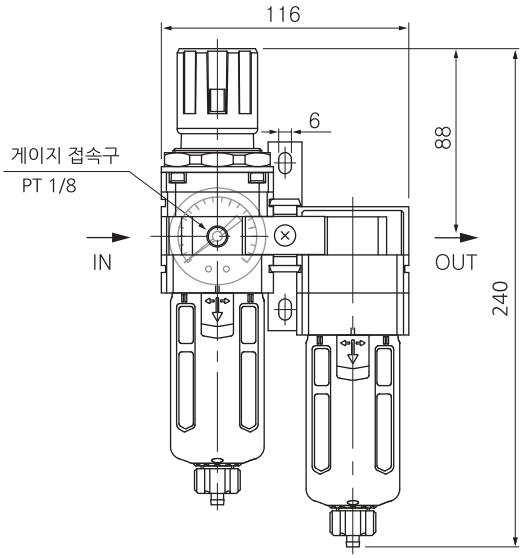

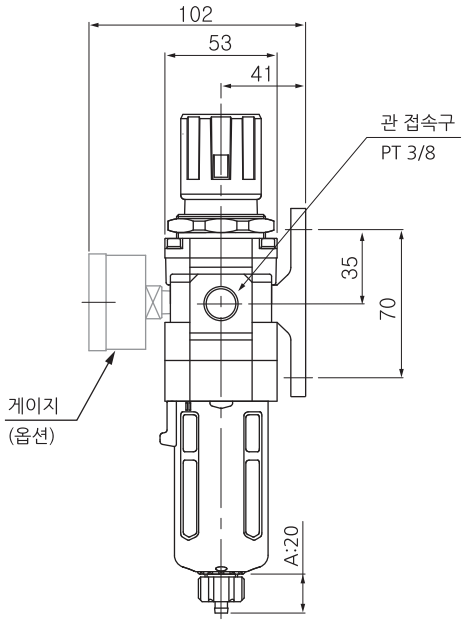

■ 메탈바울 타입

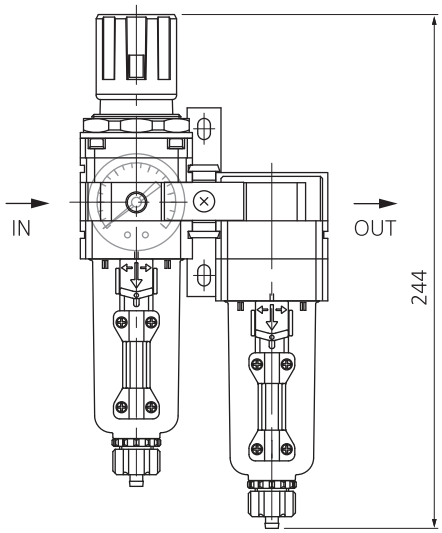

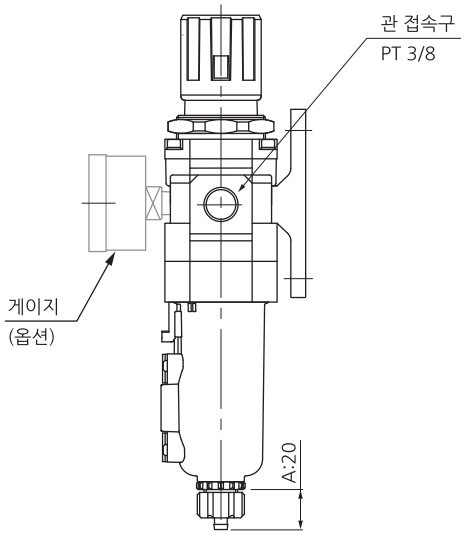

옵션	D : 오토드레인	G : 게이지
품명	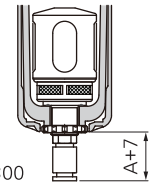 SAD300	 G40, R1/8

외형치수도(mm)

SAU 4040M-04

■ PC바울 타입

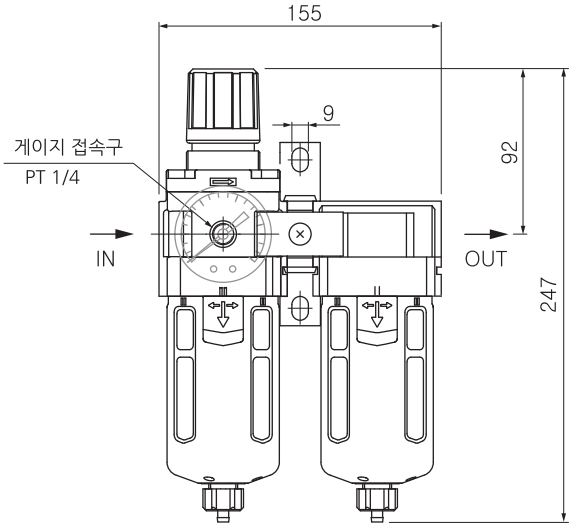

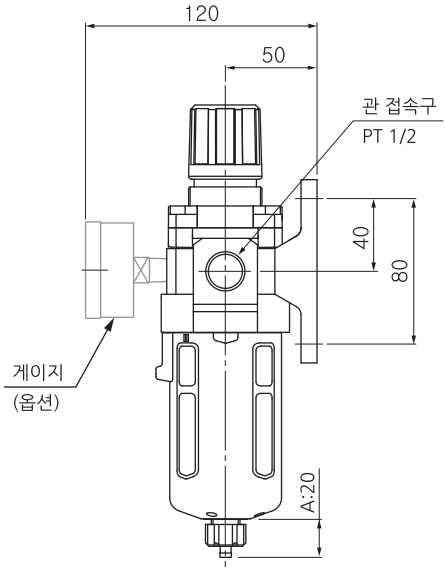

■ 메탈바울 타입

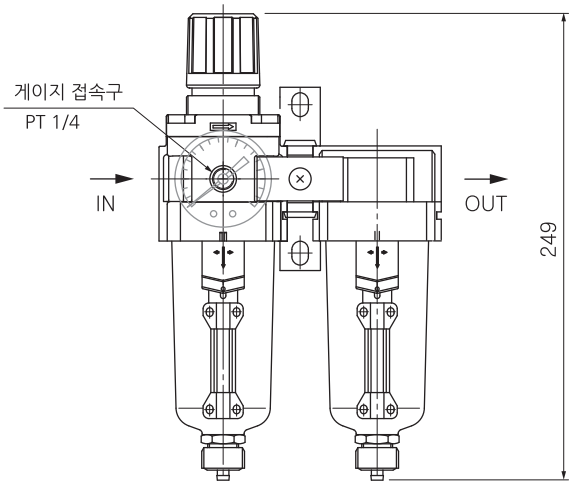

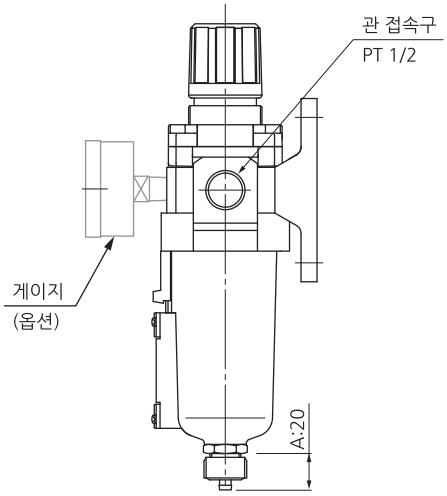

옵션	D : 오토드레인	G : 게이지
품명	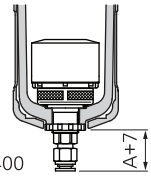 SAD400 A+7	 G50, R1/4

에어 유니트 (SAU2050M~4050M 시리즈)

미스트 세퍼레이터 + 마이크로 미스트 세퍼레이터 + 레귤레이터

SAU2050M

SAU4050M

주문형식

SAU 30 50 M- ◯ 03 DG - MeP

① 에어유니트

② **몸체 사이즈**
20 - 1/4
30 - 3/8
40 - 1/2, 3/4

③ **조합구성기기**
50 ─ 미스트 세퍼레이터(SAFM)
├ 마이크로 미스트 세퍼레이터(SAFD)
└ 레귤레이터(SAR)

④ **나사종류**
무기호 - Rc(PT)
N - NPT
G - G(PF)

⑤ **관접속구경**

기호	사이즈	몸체 사이즈		
		20	30	40
02	1/4	●		
03	3/8		●	
04	1/2			●
06	3/4			●

⑥ **부속품(옵션)**
무기호 - 게이지없음 / 수동 드레인
D - 오토드레인

기호	설 명	적용몸체크기		
		20	30	40
D	기본형(원터치휘팅가이드)	●	●	●
Dn	닛불(PT1/8) 드레인가이드	-	●	●
Df	SAFM, SAFD2000M 플로트형	●	-	-

주) 1. SAFM, SAFD2000M은 표준이 차압식 오토드레인입니다.
2. SAFM, SAFD3000M~6000M은 플로트식 오토드레인입니다.

G - 게이지

⑦ **바울**
무기호 - PC바울 + 나일론가드
PcS - PC바울 + 스틸가드
MeP - 파이프형 표시창 메탈바울

표시기호

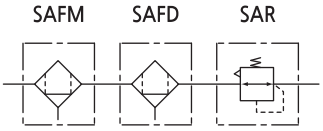

표준사양

조합구성기기	미스트 세퍼레이터 + 마이크로 미스트 세퍼레이터 + 레귤레이터
사용유체	압축공기
최고사용압력	10bar (1.0MPa)
보증내압력	15bar (1.5MPa)
주위온도 및 사용유체온도	-5~60℃ (동결없어야 함)
설정압력범위(SAR)	0.5~8.5bar (0.05~0.85MPa)
여과도	SAFM:0.1μm + SAFD:0.01μm
바울 재질(SAFM, SAFD)	폴리카보네이트 (옵션: ALDC)
바울가드 재질(SAFM, SAFD)	나일론
구조(SAR)	릴리프타입

사용시 주의사항

① 바울의 재질이 폴리카보네이트인 경우 신나, 사염화탄소, 클로로포름, 초산에스텔, 시크로핵산, 트리클로로에틸렌, 황산, 유산등 화학약품의 사용 또는 약품에 노출된 환경에서의 사용은 피해 주십시오.
② 바울이 부착되어 있는 기기는 바울을 아랫방향으로 하여 수직으로 설치해 주십시오. 드레인 배출 불량이나 적하를 확인할 수 없게 되는 경우가 있습니다.
③ 출구압력의 설정범위는 입구 압력의 85% 이하로 실행해 주십시오. 85%를 넘어서 설정하면 유량이나 입구압력 변동의 영향을 받기 쉬워지게 되어 불안정하게 됩니다.
④ 핸들을 이용한 압력설정은 상승방향으로 실행하며, 압력 설정 후에는 핸들을 잠궈 주십시오. 하강 방향으로 압력 을 설정하면 초기 설정압력보다 낮아지는 경우가 있습니다. 핸들을 우회전하면 출구압력 상승, 좌회전하면 압력이 하강됩니다.
⑤ 오토드레인 사용시 드레인호스는 지름 4mm이상, 길이는 1m이내에서 사용해 주십시오. 또한 드레인호스 설치가 위쪽을 향하는 것을 피하여 주십시오.
⑥ 오토드레인 부착시는 1.5bar이상의 압력에서 사용하여 주십시오.
⑦ 오토드레인 고장시 원터치휘팅부를 수직방향으로 2~3회 작동시켜 주십시오.
⑧ 수동드레인의 경우 드레인의 액면이 측면지시선에 다다르면 드레인부 너트를 돌려서 드레인을 배출시켜 주십시오.

구조도

SAU 2050M

미스트 세퍼레이터　마이크로 미스트 세퍼레이터　레귤레이터

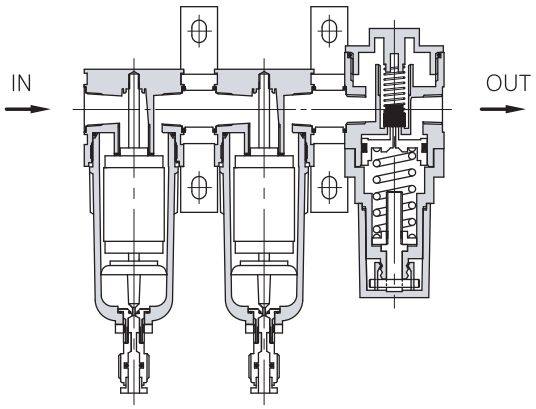

SAU 3050M

미스트 세퍼레이터　마이크로 미스트 세퍼레이터　레귤레이터

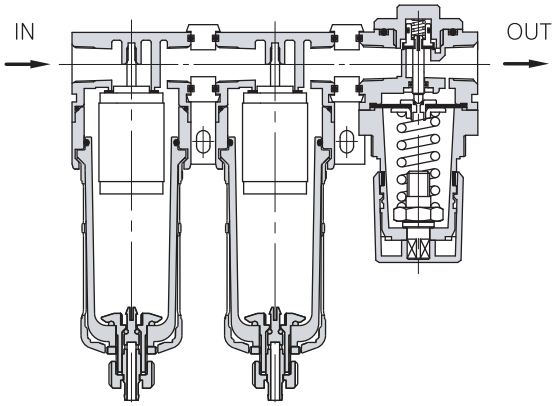

SAU 4050M

미스트 세퍼레이터　마이크로 미스트 세퍼레이터　레귤레이터

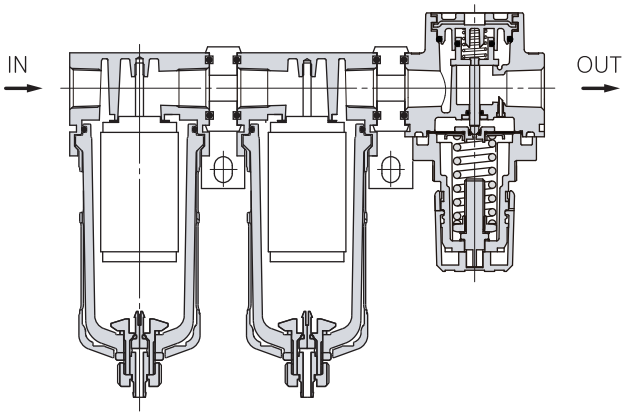

외형치수도(mm)

SAU 2050M

■ PC바울 타입

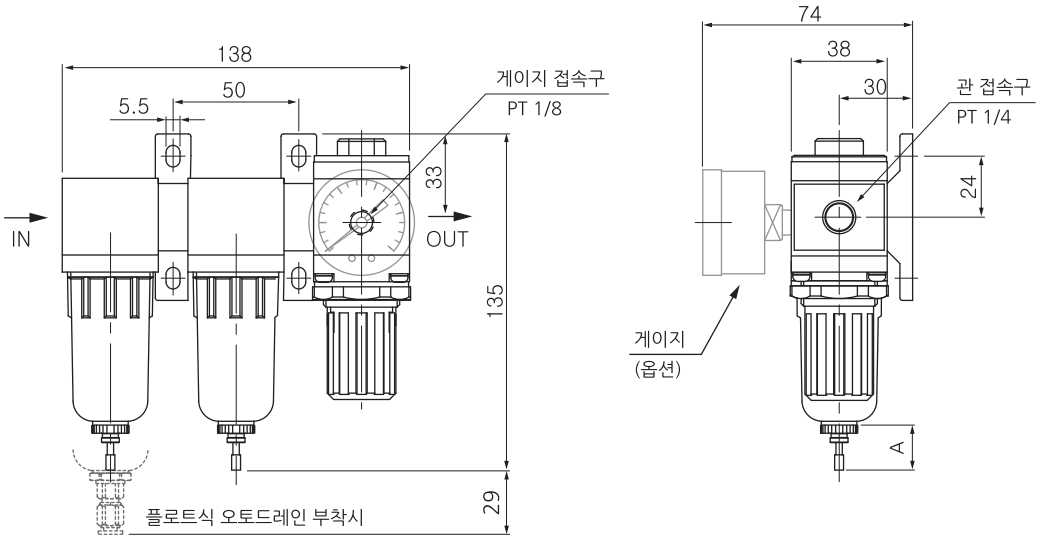

■ 메탈바울 타입

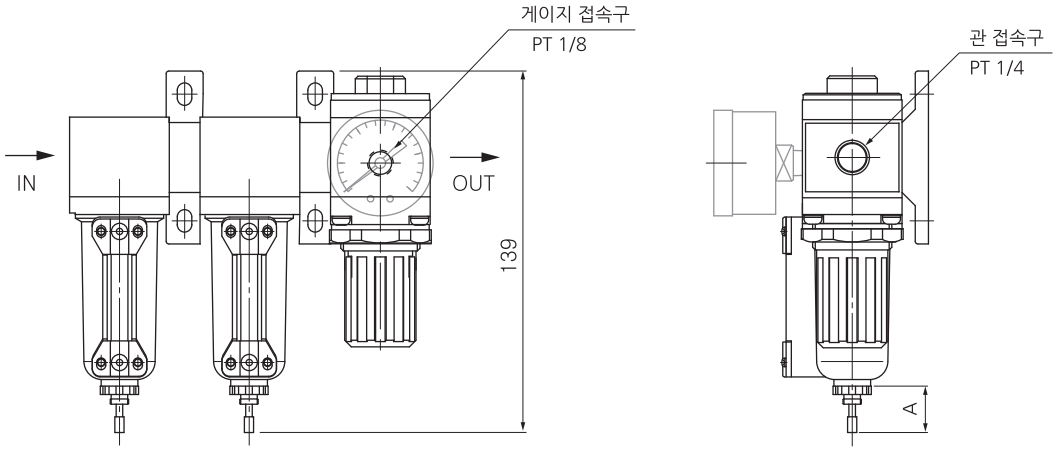

옵션	D : 차압식 오토드레인	Df : 플로트식 오토드레인	G : 게이지
품명	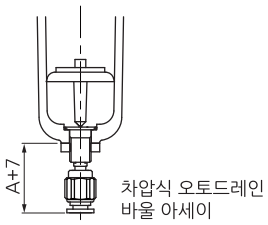 차압식 오토드레인 바울 아세이	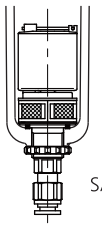 SAD200	 G40, R1/8

외형치수도(mm)

SAU 3050M

■ PC바울 타입

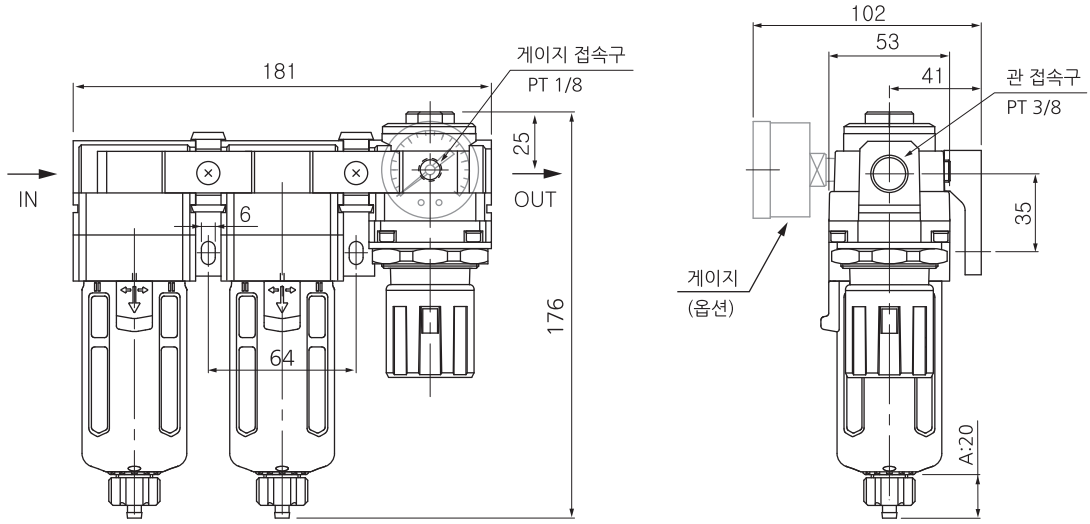

■ 메탈바울 타입

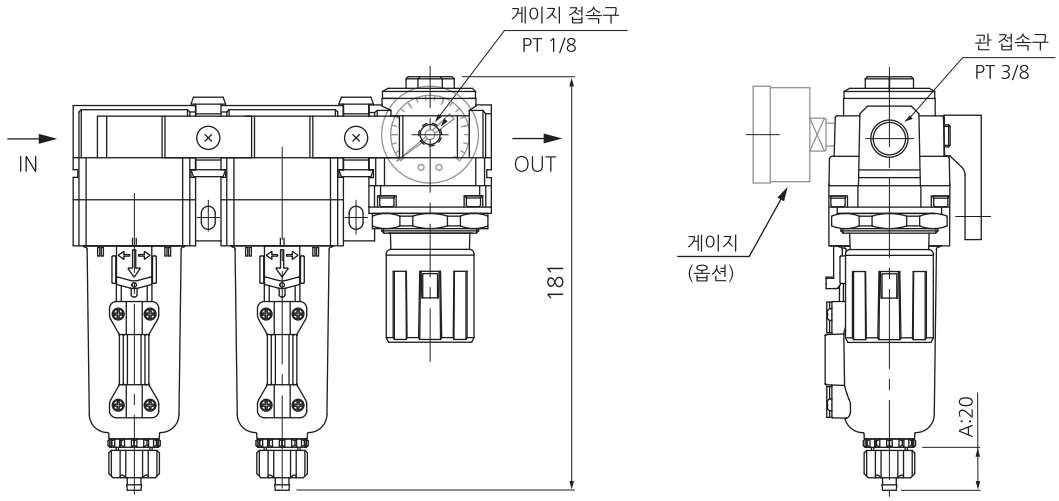

옵션	D : 오토드레인	G : 게이지
품명	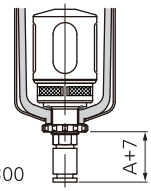 SAD300	 G40, R1/8

외형치수도(mm)

SAU 4050M-04

■ PC바울 타입

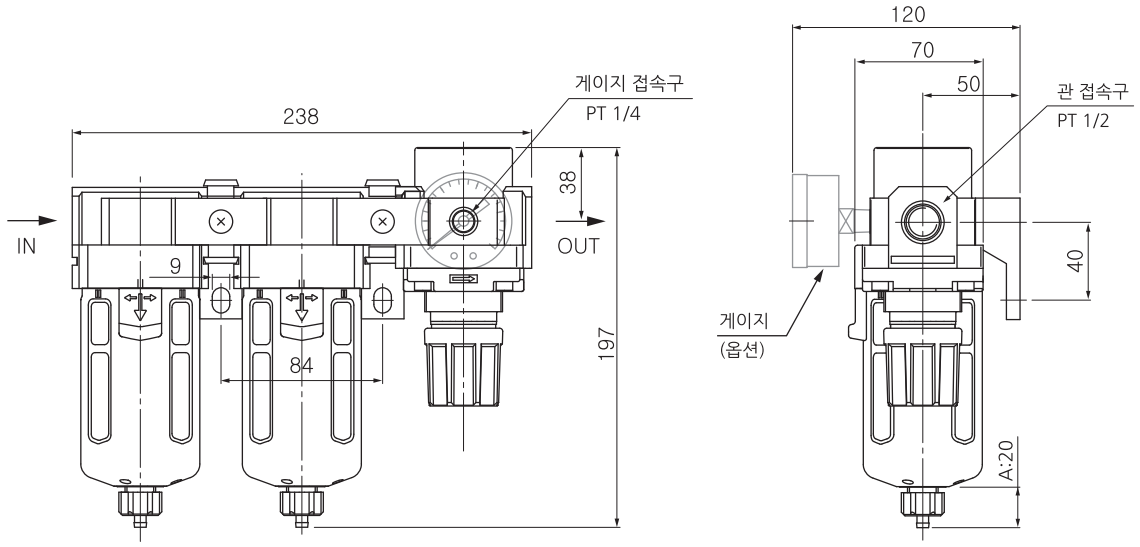

■ 메탈바울 타입

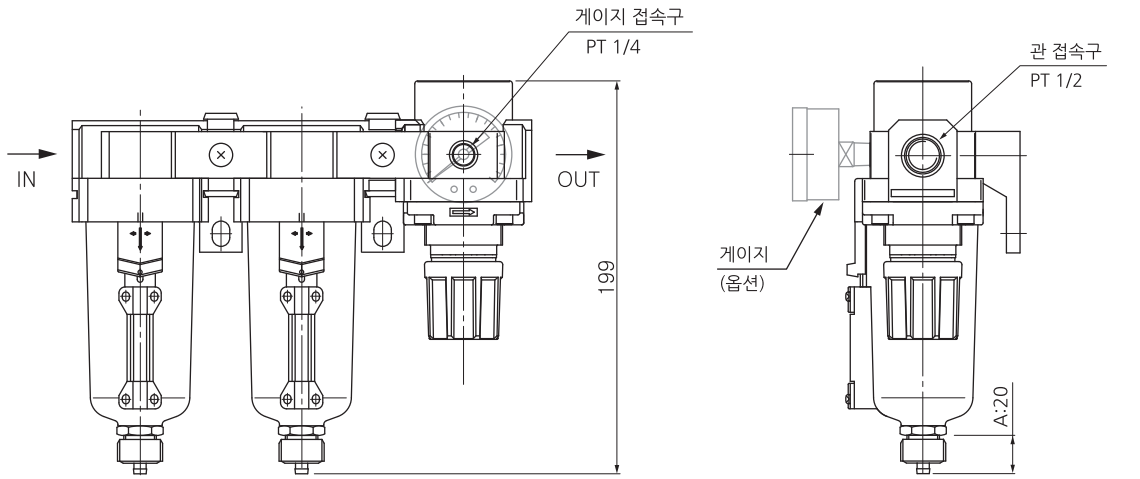

옵션	D : 오토드레인	G : 게이지
품명	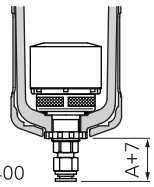 SAD400 A+7	 G50, R1/4

에어 유니트 (SAU2060M~4060M 시리즈)

필터 레귤레이터 + 미스트 세퍼레이터 + 마이크로 미스트 세퍼레이터

SAU2060M

SAU4060M

주문형식

SAU 30 60 M- ◯ 03 DG - MeP

① 에어유니트

② **몸체 사이즈**
20 - 1/4
30 - 3/8
40 - 1/2

③ **조합구성기기**
60 ─ 필터레귤레이터(SAW)
─ 미스트 세퍼레이터(SAFM)
└ 마이크로 미스트 세퍼레이터(SAFD)

④ **나사종류**
무기호 - Rc(PT)
N - NPT
G - G(PF)

⑤ **관접속구경**

기호	사이즈	몸체 사이즈		
		20	30	40
02	1/4	●		
03	3/8		●	
04	1/2			●

⑥ **부속품(옵션)**
무기호 - 게이지없음 / 수동 드레인
D - 오토드레인

기호	설 명	적용몸체크기		
		20	30	40
D	기본형(원터치휘팅가이드)	●	●	●
Dn	닛불(PT1/8) 드레인가이드	-	●	●
Df	SAW, SAFM, SAFD2000M 플로트형	●	-	-

주) 1. SAW, SAFM, SAFD200은 기본이 차압식 오토드레인입니다.
2. SAW, SAFM, SAFD300~400은 플로트식 오토드레인입니다.

G - 게이지

⑦ **바울**
무기호 - PC바울 + 나일론가드
PcS - PC바울 + 스틸가드
MeP - 파이프형 표시창 메탈바울

표시기호

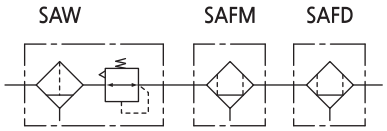

표준사양

조합구성기기	필터레귤레이터 + 미스트 세퍼레이터 + 마이크로 미스트 세퍼레이터
사용유체	압축공기
최고사용압력	10bar (1.0MPa)
보증내압력	15bar (1.5MPa)
주위온도 및 사용유체온도	-5~60℃ (동결없어야 함)
설정압력범위(SAW)	0.5~8.5bar (0.05~0.85MPa)
여과도	SAW:10μm + SAFM:0.1μm + SAFD:0.01μm
바울재질(SAW, SAFM, SAFD)	폴리카보네이트 (옵션: ALDC)
바울가드 재질(SAW, SAFM, SAFD)	나일론
구조(SAW)	릴리프타입

사용시 주의사항

① 바울의 재질이 폴리카보네이트인 경우 신나, 사염화탄소, 클로로포름, 초산에스텔, 시크로핵산, 트리클로로에틸렌, 황산, 유산등 화학약품의 사용 또는 약품에 노출된 환경에서의 사용은 피해 주십시오.
② 바울이 부착되어 있는 기기는 바울을 아랫방향으로 하여 수직으로 설치해 주십시오. 드레인 배출 불량이나 적하를 확인할 수 없게 되는 경우가 있습니다.
③ 출구압력의 설정범위는 입구 압력의 85% 이하로 실행해 주십시오. 85%를 넘어서 설정하면 유량이나 입구압력 변동의 영향을 받기 쉬워지게 되어 불안정하게 됩니다.
④ 핸들을 이용한 압력설정은 상승방향으로 실행하며, 압력 설정 후에는 핸들을 잠궈 주십시오. 하강 방향으로 압력 을 설정하면 초기 설정압력보다 낮아지는 경우가 있습니다. 핸들을 우회전하면 출구압력 상승, 좌회전하면 압력이 하강됩니다.
⑤ 오토드레인 사용시 드레인호스는 지름 4mm이상, 길이는 1m이내에서 사용해 주십시오. 또한 드레인호스 설치가 위쪽을 향하는 것을 피하여 주십시오.
⑥ 오토드레인 부착시는 1.5bar이상의 압력에서 사용하여 주십시오.
⑦ 오토드레인 고장시 원터치휘팅부를 수직방향으로 2~3회 작동시켜 주십시오.
⑧ 수동드레인의 경우 드레인의 액면이 측면지시선에 다다르면 드레인부 너트를 돌려서 드레인을 배출시켜 주십시오.

구조도

SAU 2060M

필터 레귤레이터　미스트 세퍼레이터　마이크로 미스트 세퍼레이터

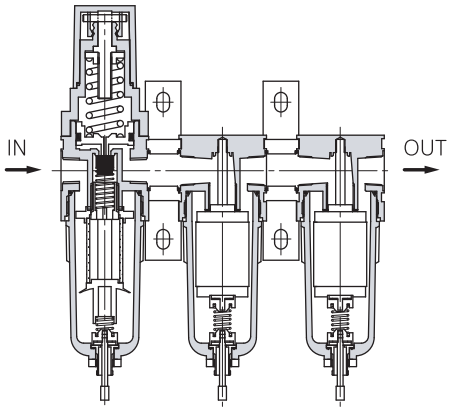

SAU 3060M

필터 레귤레이터　미스트 세퍼레이터　마이크로 미스트 세퍼레이터

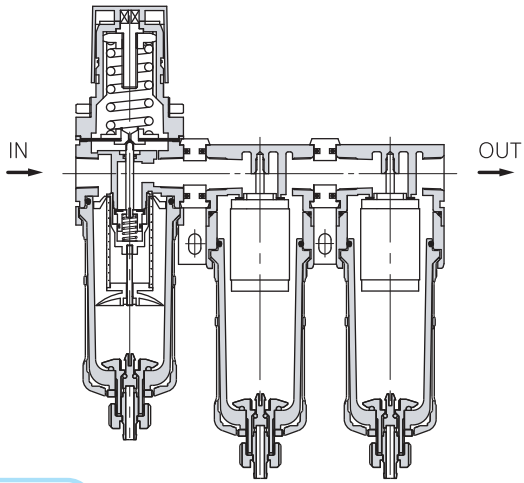

SAU 4060M

필터 레귤레이터　미스트 세퍼레이터　마이크로 미스트 세퍼레이터

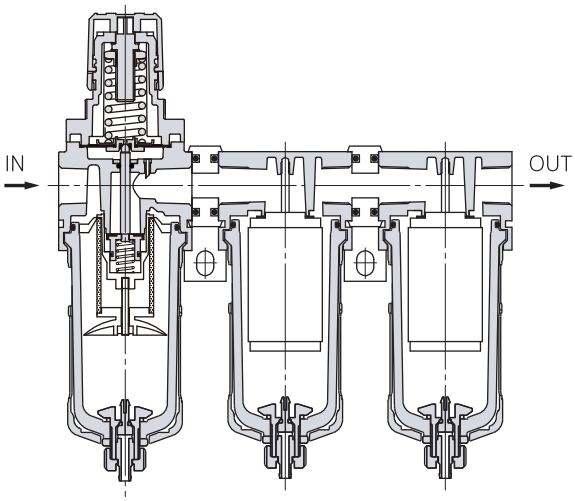

외형치수도(mm)

SAU 2060M

■ PC바울 타입

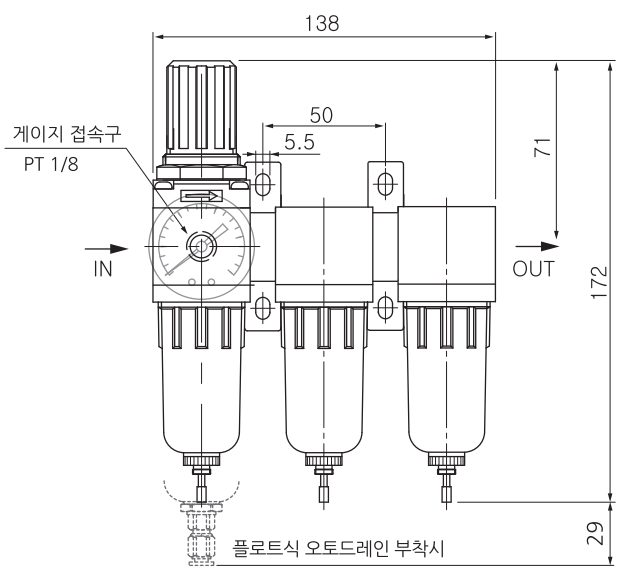

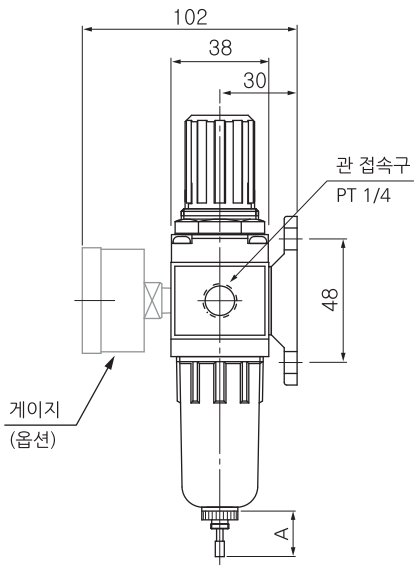

■ 메탈바울 타입

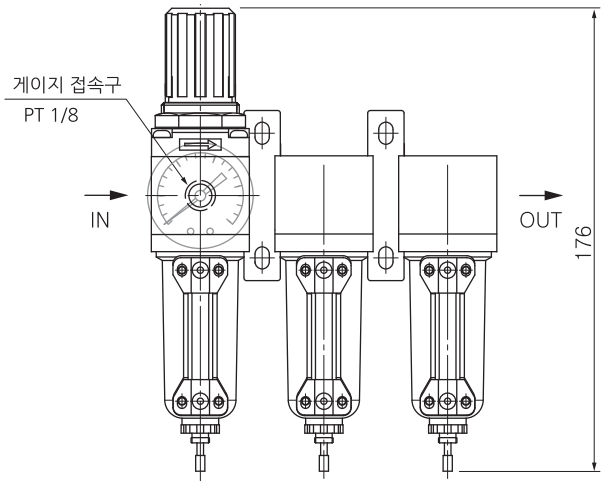

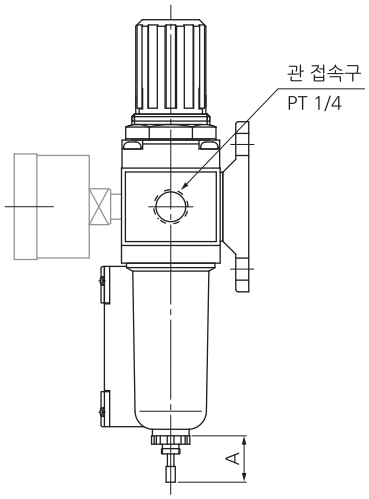

옵션	D : 차압식 오토드레인	Df : 플로트식 오토드레인	G : 게이지
품명	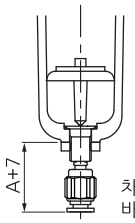 차압식 오토드레인 바울 아세이	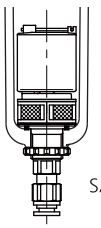 SAD200	 G40, R1/8

외형치수도(mm)

SAU 3060M

■ PC바울 타입

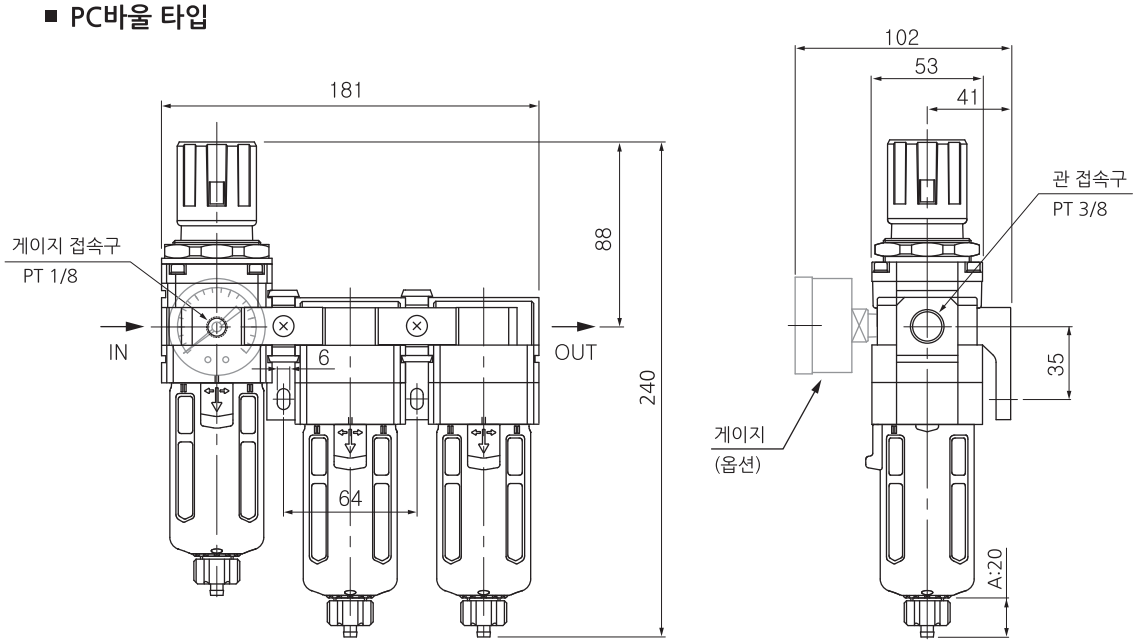

■ PC바울 타입

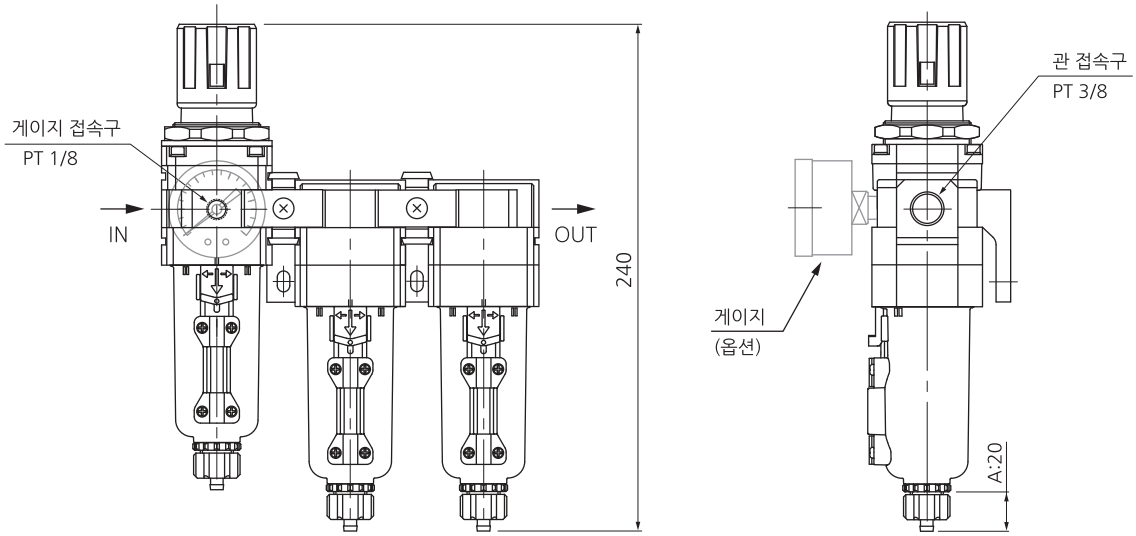

옵션	D : 오토드레인	G : 게이지
품명	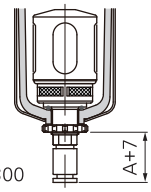 SAD300 A+7	 G40, R1/8

외형치수도(mm)

SAU 4060M-04

■ PC바울 타입

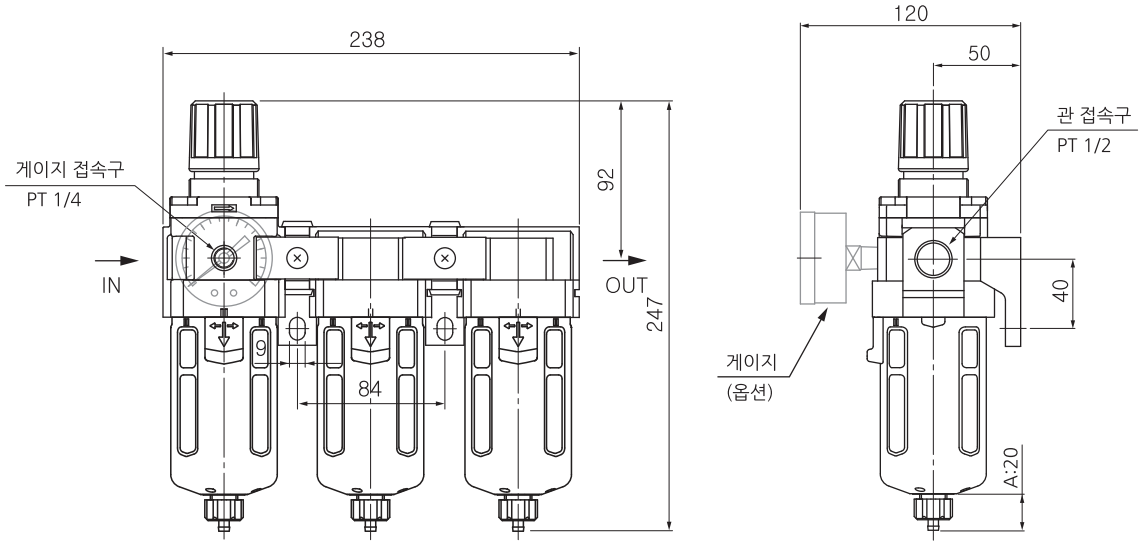

■ 메탈바울 타입

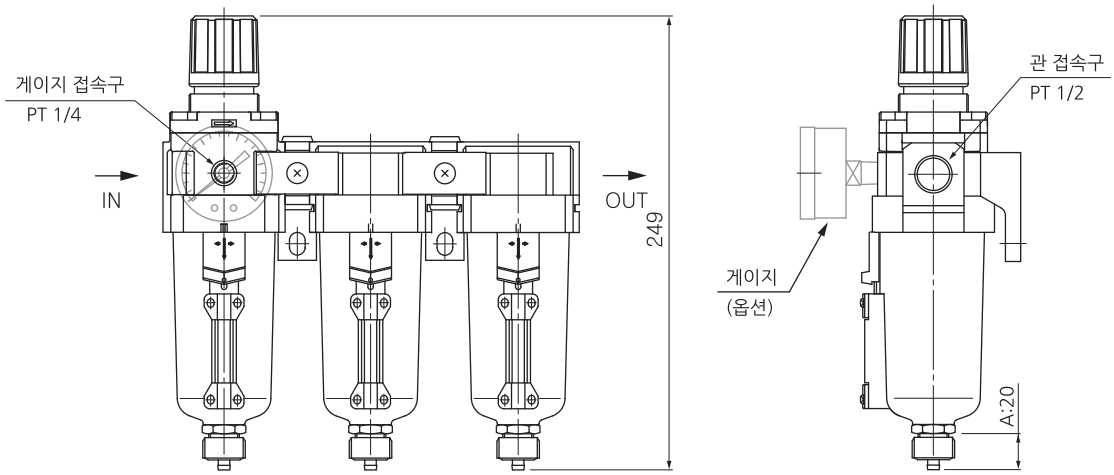

옵션	D : 오토드레인	G : 게이지
품명	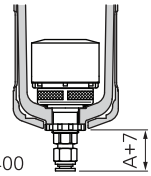 SAD400 A+7	 G50, R1/4

필터 레귤레이터 (SAW)

SAW2000M~6000M 시리즈

- SAW시리즈는 필터와 레귤레이터가 일체화된 시리즈로서 공간 절약과 배관 절약화에 유용합니다.

SAW2000M

SAW3000M

SAW4000M

주문형식

SAW 40 00M- ◯ 04 BDG - MeP

① 필터 레귤레이터

② **몸체 사이즈**
20 - 1/4
30 - 3/8
40 - 1/2, 3/4
60 - 1

③ **나사종류**
무기호 - Rc(PT)
N - NPT
G - G(PF)

④ **관접속구경**

기호	사이즈	몸체 사이즈			
		20	30	40	60
02	1/4	●			
03	3/8		●		
04	1/2			●	
06	3/4			●	●
10	1				●

⑤ **부속품(옵션)**
무기호 - 브라켓없음 / 수동 드레인 / 게이지없음
B - 브라켓
D - 오토드레인

기호	설 명	적용몸체크기			
		20	30	40	60
D	기본형(원터치휘팅가이드)	●	●	●	●
Dn	닛불(PT1/8) 드레인가이드	-	●	●	●
Df	SAW2000M 플로트형	●	-	-	-

주) 1. SAW2000M은 표준이 차압식 오토드레인입니다.
2. SAW3000M~6000M은 플로트식 오토드레인입니다.

G - 게이지

⑥ **바울**
무기호 - PC바울 + 나일론가드
PcS - PC바울 + 스틸가드
MeP - 파이프형 표시창 메탈바울

표시기호

SAW

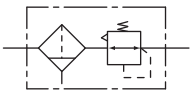

표준사양

사용유체	압축공기
최고사용압력	10bar (1.0MPa)
보증내압력	15bar (1.5MPa)
주위온도 및 사용유체온도	-5~60℃ (동결없어야 함)
설정압력범위	0.5~8.5bar (0.05~0.85MPa)
여과도	10μm (옵션: 2, 5, 20, 40)
바울 재질	폴리카보네이트 (옵션: ALDC)
바울가드 재질	나일론
구조	릴리프타입

사용시 주의사항

① 출구압력의 설정범위는 입구 압력의 85% 이하로 실행해 주십시오. 85%를 넘어서 설정하면 유량이나 입구압력 변동의 영향을 받기 쉬워지게 되어 불안정하게 됩니다.

② 핸들을 이용한 압력설정은 상승방향으로 실행하며, 압력 설정 후에는 핸들을 잠궈 주십시오. 하강 방향으로 압력 을 설정하면 초기 설정압력 보다 낮아지는 경우가 있습니다. 핸들을 우회전하면 출구압력 상승, 좌회전하면 압력이 하강됩니다.

③ 고정도 릴리프 감도나 설정정도가 요구되는 회로에서 사용되는 경우에는 당사로 확인해 주십시오.

④ 입구 압력을 빼내어도 잔압처리(출구압력 제거)는 할 수 없습니다. 잔압처리를 실행하는 경우에는 역류기능 부착 타입을 선정해 주십시오.

⑤ 오토드레인 사용시 드레인호스는 지름 4mm이상, 길이는 1m이내에서 사용해 주십시오. 또한 드레인호스 설치가 위쪽을 향하는 것을 피하여 주십시오.

⑥ 오토드레인 부착시는 1.5bar이상의 압력에서 사용하여 주십시오.

⑦ 오토드레인 고장시 원터치휘팅부를 수직방향으로 2~3회 작동시켜 주십시오.

⑧ 수동드레인의 경우 드레인의 액면이 측면지시선에 다다르면 드레인부 너트를 돌려서 드레인을 배출시켜 주십시오.

구조도

SAW 2000M

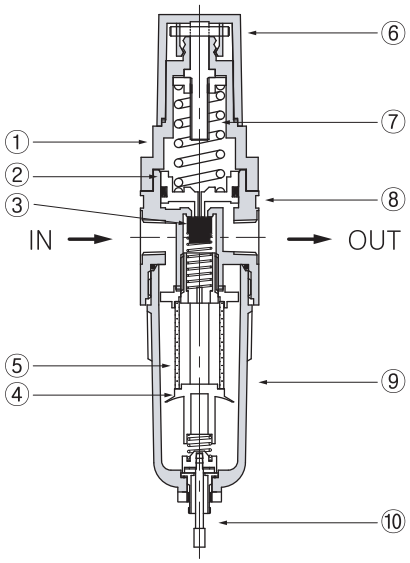

SAW 3000M / SAW 4000M

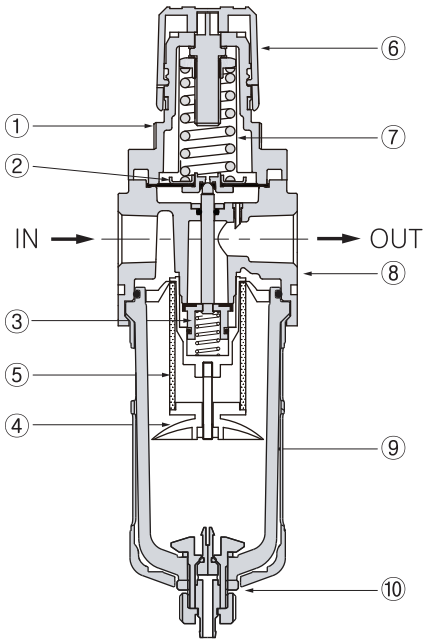

SAW 6000M

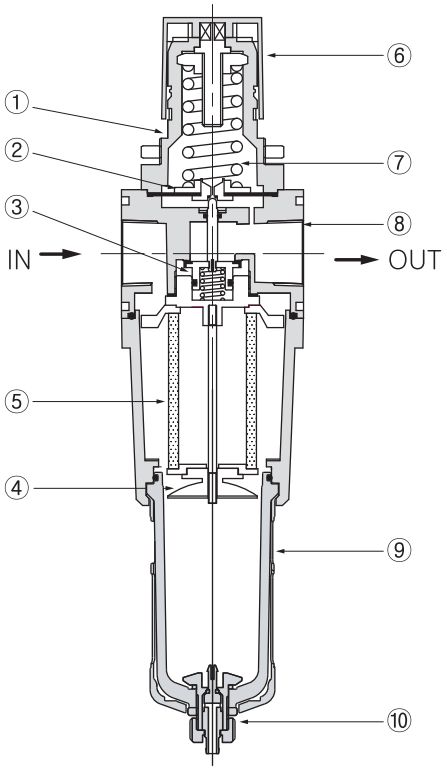

▪ 구성부품

No.	명 칭	재 질
①	커버 주1)	N66G
②	다이아후렘 Ass'y	NBR
	피스톤 주2)	N66G
③	체크밸브 Ass'y	황동, NBR
④	배플	ABS
⑤	**엘리먼트**	**발포수지**
⑥	핸들	ABS
⑦	스프링	SWP
⑧	보디	ALDC
⑨	바울 Ass'y 주3)	PC & 나일론
⑩	드레인 Ass'y	N66G

주) 1. SAW6000M 커버재질은 알루미늄 다이캐스팅입니다.
2. SAW2000M은 피스톤타입입니다.
3. SAW3000M~SAW6000M은 PC바울 & 나일론 가드와 메탈바울 가드로 구성되어 있습니다

▪ 교환부품

No.	명 칭	부품명	사이즈(mm)
⑤	엘리먼트	W2000-EL	Φ15.5 x 28
		W3000-EL	Φ24.5 x 28
		W4000-EL	Φ30.0 x 56
		W6000-EL	Φ43.5 x 76

외형치수도(mm)

SAW 2000M

■ PC바울 타입

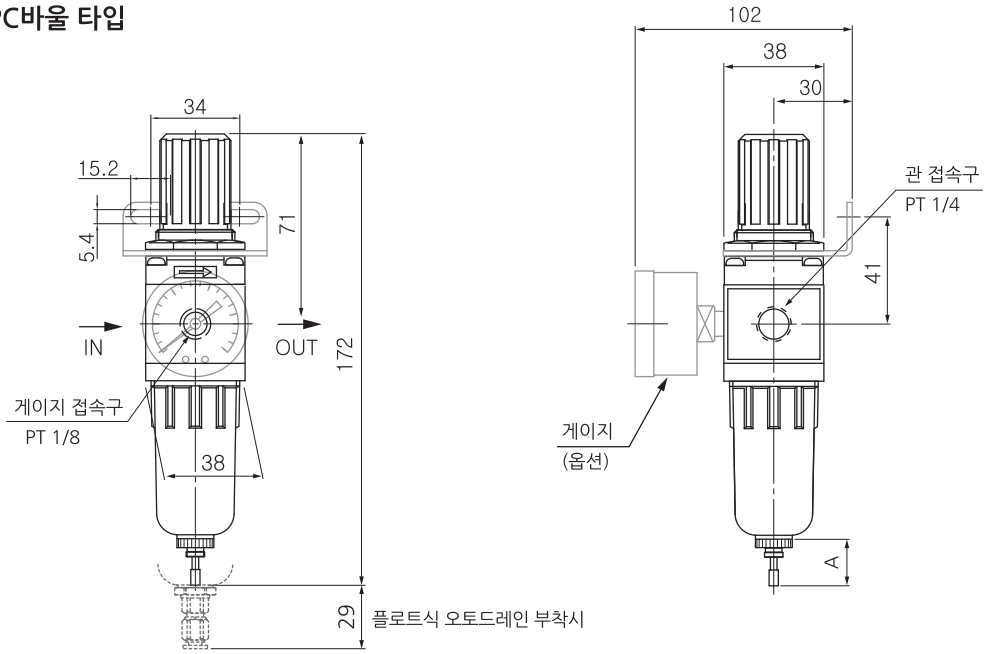

■ 메탈바울 타입

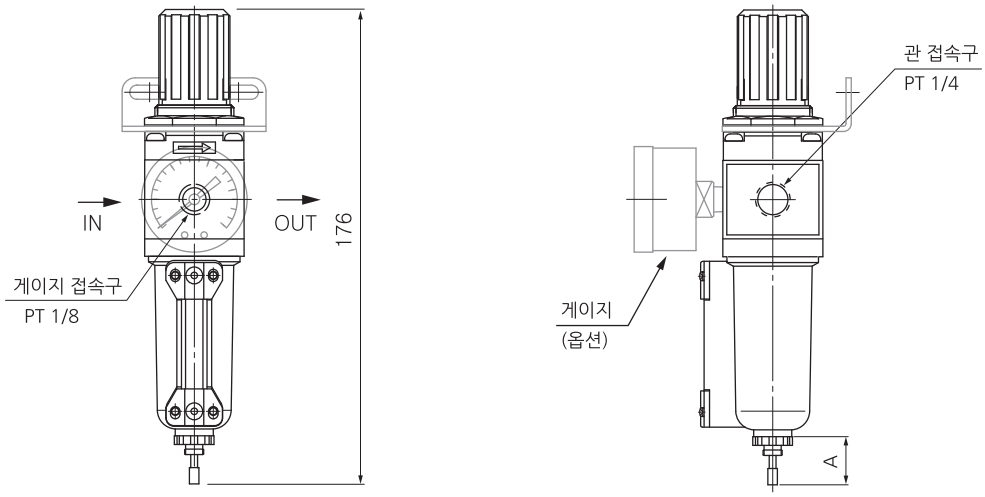

옵션	B : 브라켓	D : 차압식 오토드레인	Df : 플로트식 오토드레인	G : 게이지
품명	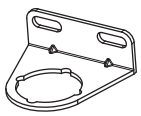 B220	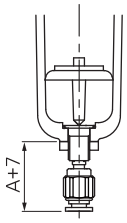 A+7	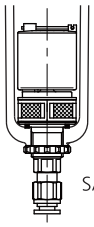 SAD200	 G40, R1/8

외형치수도(mm)

SAW 3000M

■ PC바울 타입

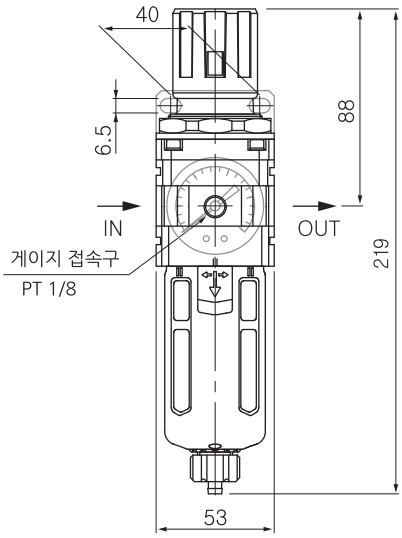

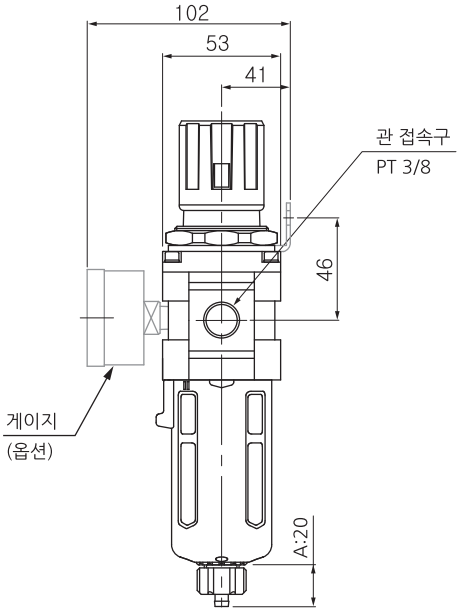

■ 메탈바울 타입

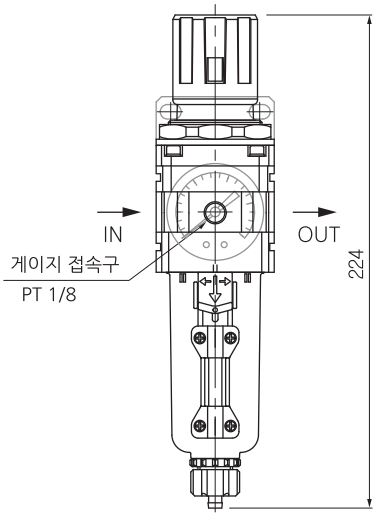

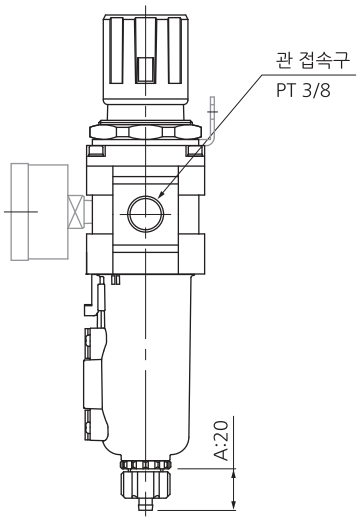

옵션	B : 브라켓	D : 오토드레인	G : 게이지
품명	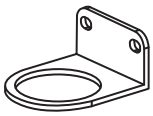 B320	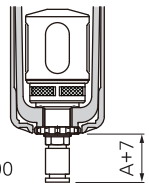 SAD300 A+7	 G40, R1/8

외형치수도(mm)

SAW 4000M

■ PC바울 타입

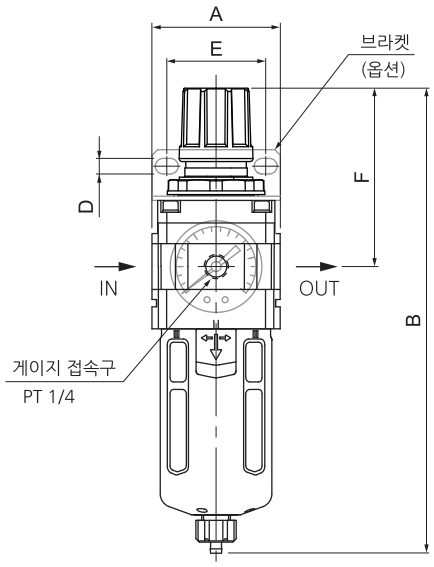

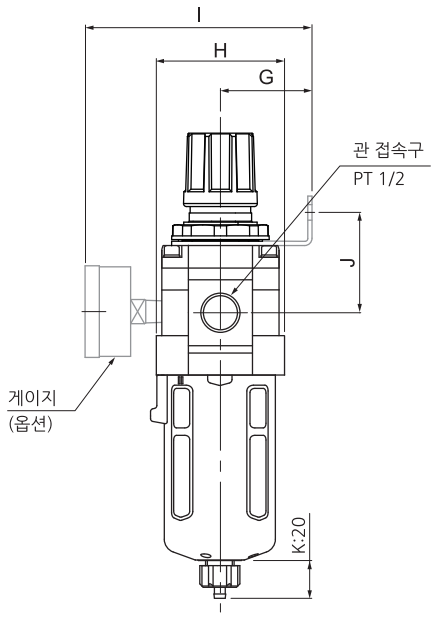

■ 메탈바울 타입

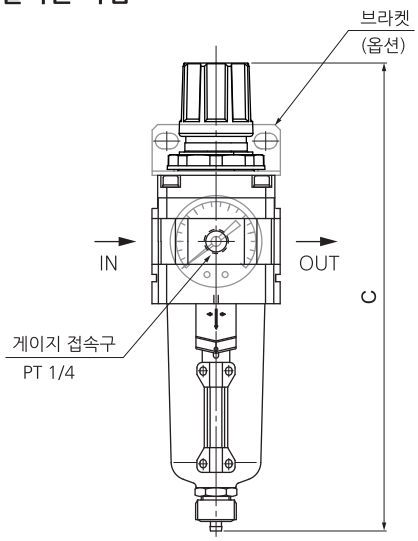

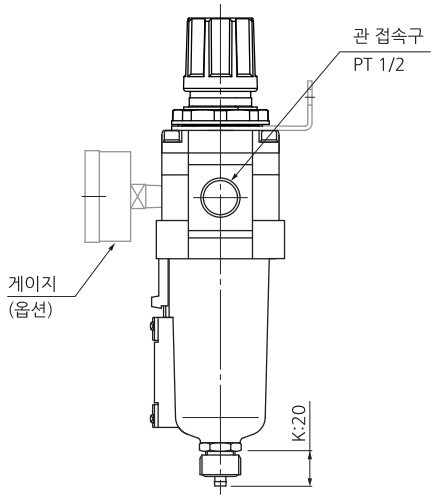

옵션	B : 브라켓	D : 오토드레인	G : 게이지
품명	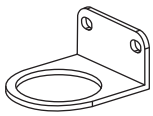 B420	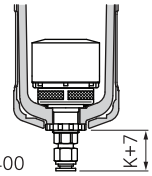 SAD400 K+7	 G40, R1/8

품명	관접속구경	A	B	C	D	E	F	G	H	I	J
SAW4000M-04	1/2	70	252	255	8.5	54	92	50	70	120	54
SAW4000M-06	3/4	75	257	260	8.5	54	97	50	70	121	59

외형치수도(mm)

SAW 6000M

■ PC바울 타입

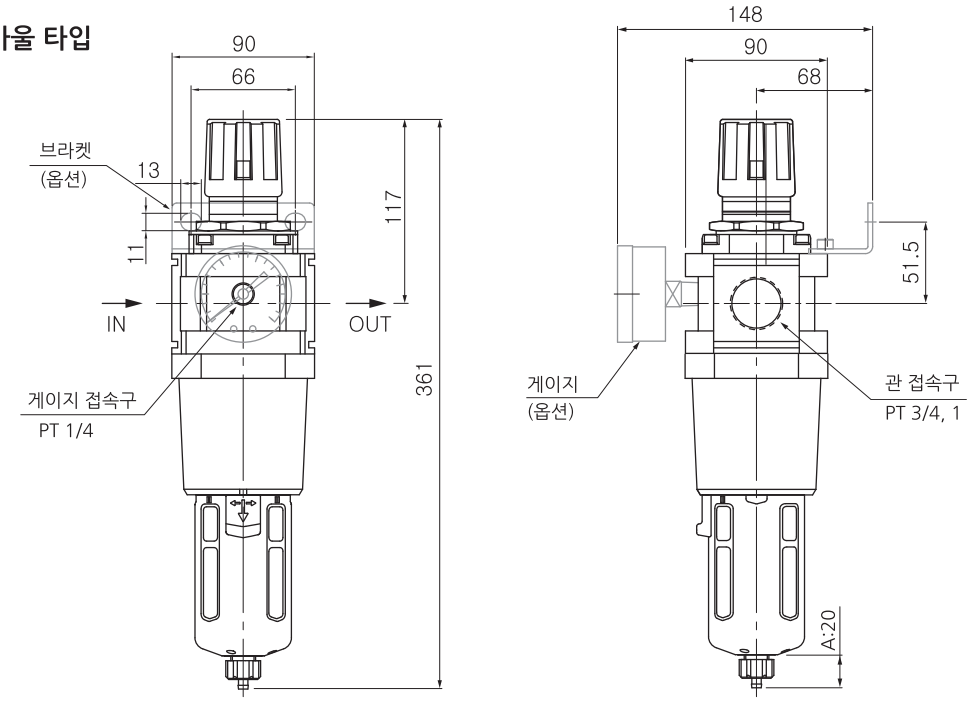

■ 메탈바울 타입

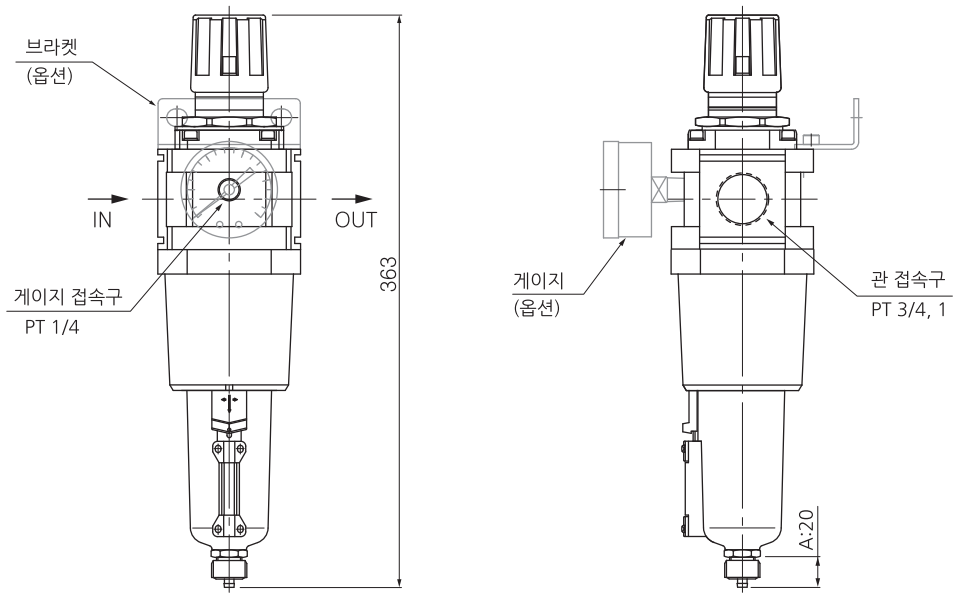

옵션	B : 브라켓	D : 오토드레인	G : 게이지
품명	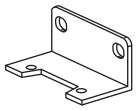 B620	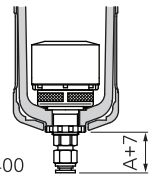 SAD400 A+7	 G40, R1/8

에어 필터 (SAF)

SAF2000M~6000M 시리즈

SAF2000M

SAF3000M

SAF4000M

SAF6000M

주문형식

SAF 40 00M- 04 BD -MeP

① 에어필터

② **몸체 사이즈**
20 - 1/4
30 - 3/8
40 - 1/2, 3/4
60 - 1

③ **나사종류**
무기호 - Rc(PT)
N - NPT
G - G(PF)

④ **관접속구경**

기호	사이즈	몸체 사이즈			
		20	30	40	60
02	1/4	●			
03	3/8		●		
04	1/2			●	
06	3/4			●	●
10	1				●

⑤ **부속품(옵션)**
무기호 - 브라켓없음 / 수동 드레인
B - 브라켓
D - 오토드레인

기호	설 명	적용몸체크기			
		20	30	40	60
D	기본형(원터치휘팅가이드)	●	●	●	●
Dn	닛불(PT1/8) 드레인가이드	-	●	●	●
Df	SAF2000M 플로트형	●	-	-	-

주) 1. SAF2000M은 표준이 차압식 오토드레인입니다.
2. SAF3000M~6000M은 플로트식 오토드레인입니다.

⑥ **바울**
무기호 - PC바울 + 나일론가드
PcS - PC바울 + 스틸가드
MeP - 파이프형 표시창 메탈바울

표시기호

SAF

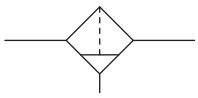

오토드레인부착 SAF

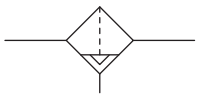

표준사양

사용유체	압축공기
최고사용압력	10bar (1.0MPa)
보증내압력	15bar (1.5MPa)
주위온도 및 사용유체온도	-5~60℃ (동결없어야 함)
여과도	10μm (옵션: 2, 5, 20, 40)
바울 재질	폴리카보네이트 (옵션: ALDC)
바울가드 재질	나일론

사용시 주의사항

① 바울의 재질이 폴리카보네이트인 경우 신나, 사염화탄소, 클로로포름, 초산에스텔, 시크로핵산, 트리클로로에틸렌, 황산, 유산등 화학약품의 사용 또는 약품에 노출된 환경에서의 사용은 피해 주십시오.

② 바울를 아랫방향으로 하여 수직으로 설치해 주십시오.
드레인 배출 불량이나 적하를 확인할 수 없게 되는 경우가 있습니다.

③ 오토드레인 사용시 드레인호스는 지름 4mm이상, 길이는 1m이내에서 사용해 주십시오. 또한 드레인호스 설치가 위쪽을 향하는 것을 피하여 주십시오.

④ 오토드레인 부착시는 1.5bar이상의 압력에서 사용하여 주십시오.

⑤ 오토드레인 고장시 원터치휘팅부를 수직방향으로 2~3회 작동시켜 주십시오.

⑥ 수동드레인의 경우 드레인의 액면이 측면지시선에 다다르면 드레인부 너트를 돌려서 드레인을 배출시켜 주십시오.

유량특성

주) 엘리먼트의 교환시기는 사용 후 2년 또는 압력강하가 1bar(0.1MPa)이 되기 전에 하여 주십시오. 엘리먼트의 파손 원인이 됩니다.

SAF 2000M

Rc 1/4

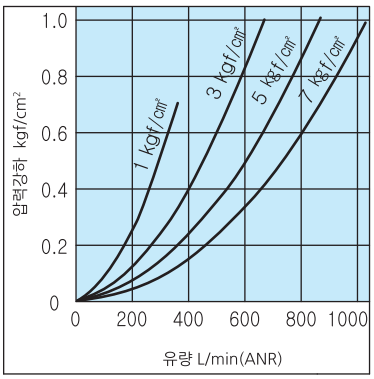

SAF 3000M

Rc 3/8

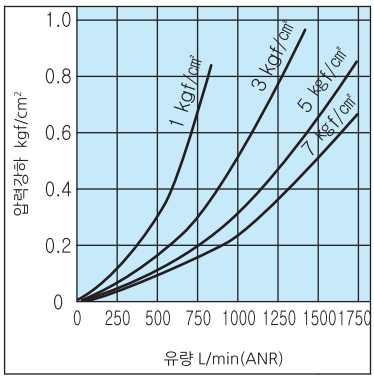

SAF 4000M-04

Rc 1/2

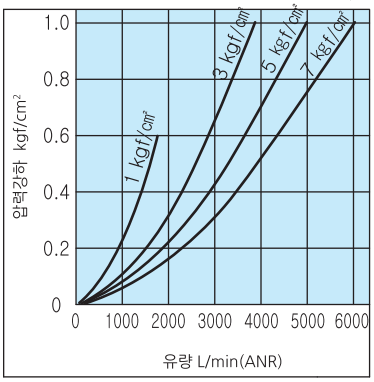

SAF 4000M-06

Rc 3/4

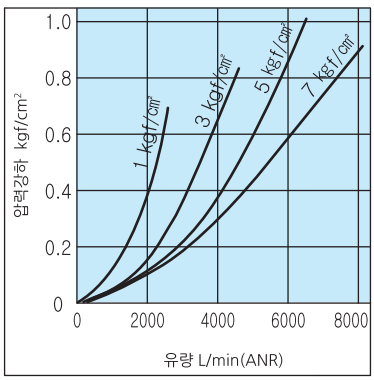

SAF 6000M

Rc 1

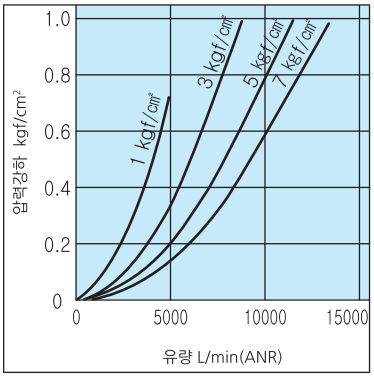

구조도

SAF 2000M

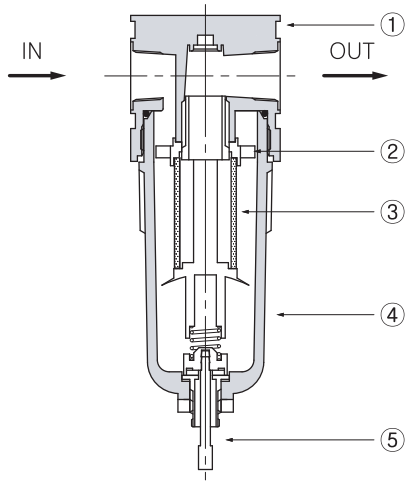

SAF 3000M / SAF 4000M

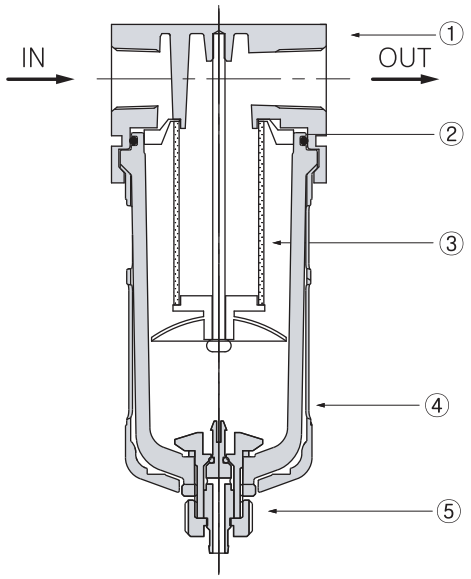

SAF 6000M

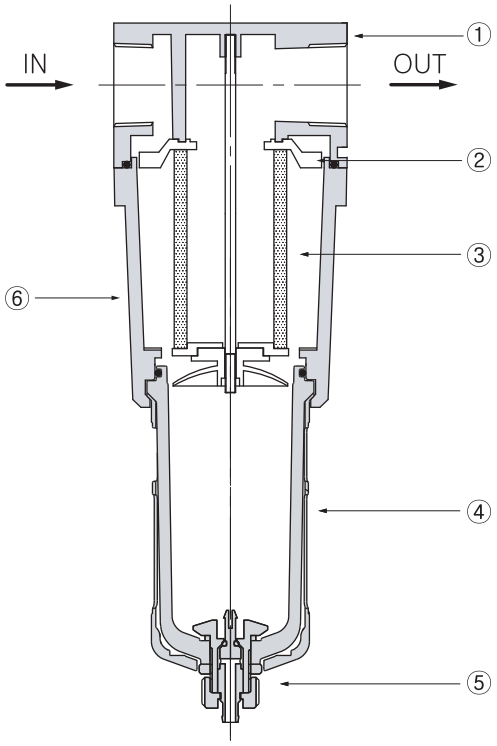

▪ 구성부품

No.	명 칭	재 질
①	보디	ALDC
②	임페라	ABS
③	엘리먼트	발포수지
④	바울 Ass'y 주1)	PC & 나일론
⑤	드레인 Ass'y	N66G
⑥	커버	ALDC

주) 1. SAF3000M~SAF6000M은 PC바울 & 나일론 가드와 메탈바울 가드로 구성되어 있습니다

▪ 교환부품

No.	명 칭	부품명	사이즈(mm)
③	엘리먼트	F2000M-EL	Φ15.5 x 28
		F3000M-EL	Φ24.5 x 28
		F4000M-EL	Φ30.0 x 56
		F6000M-EL	Φ43.5 x 76

외형치수도(mm)

SAF 2000M

■ PC바울 타입

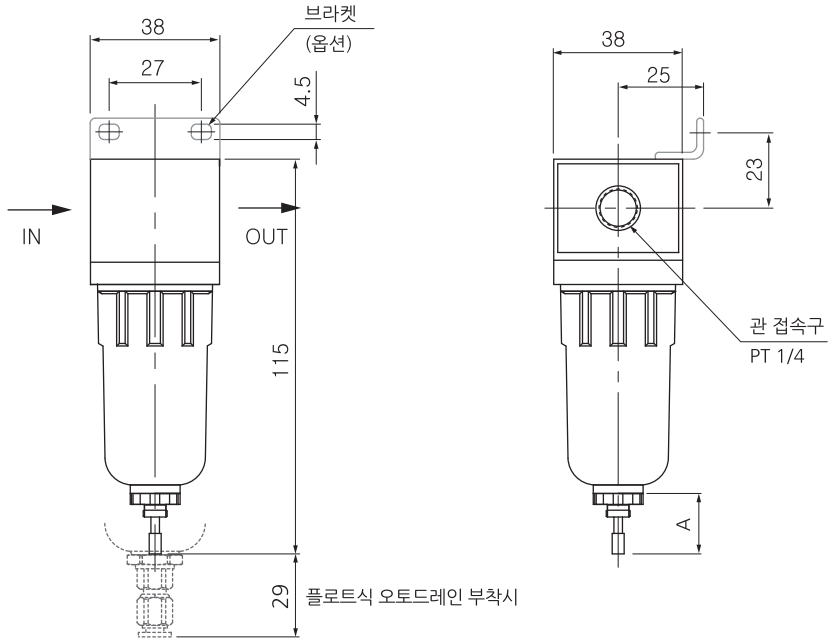

■ 메탈바울 타입

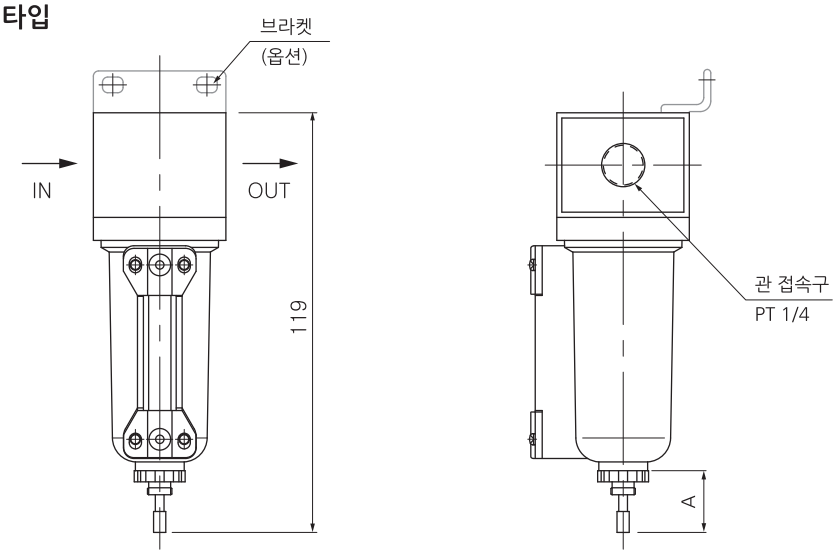

옵션	B : 브라켓	D : 차압식 오토드레인	Df : 플로트식 오토드레인
품명	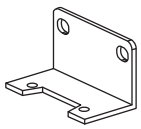 B200	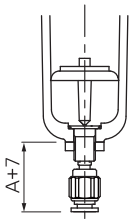	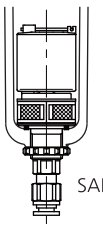 SAD200

외형치수도(mm)

SAF 3000M

■ PC바울 타입

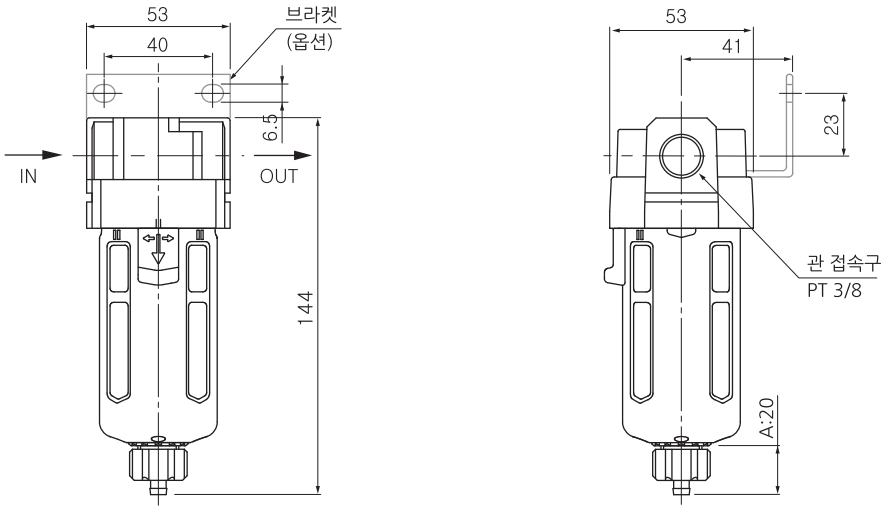

■ 메탈바울 타입

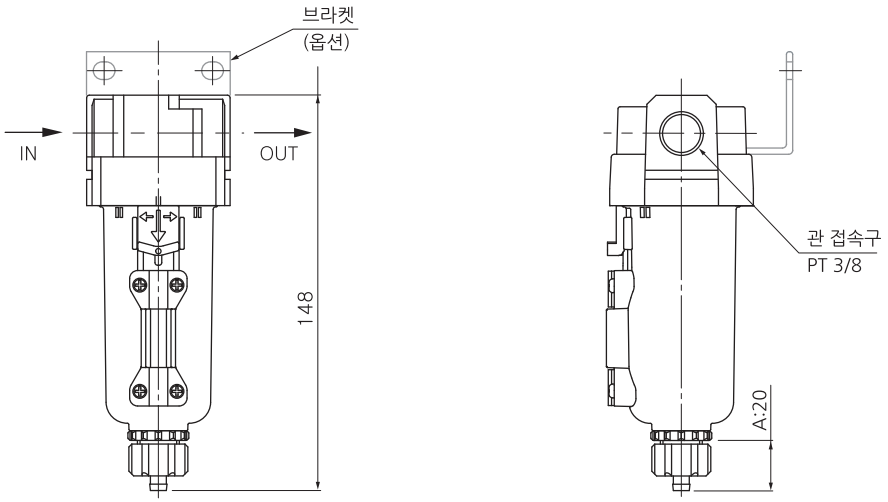

옵션	B : 브라켓	D : 오토드레인
품명	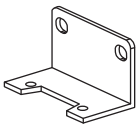 B300	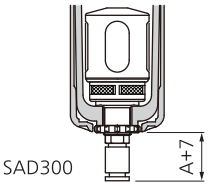 SAD300

외형치수도(mm)

SAF 4000M

■ PC바울 타입

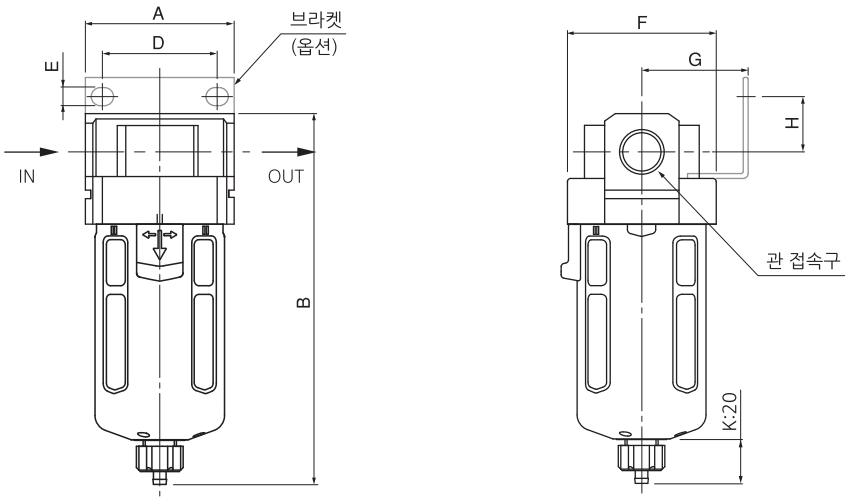

■ 메탈바울 타입

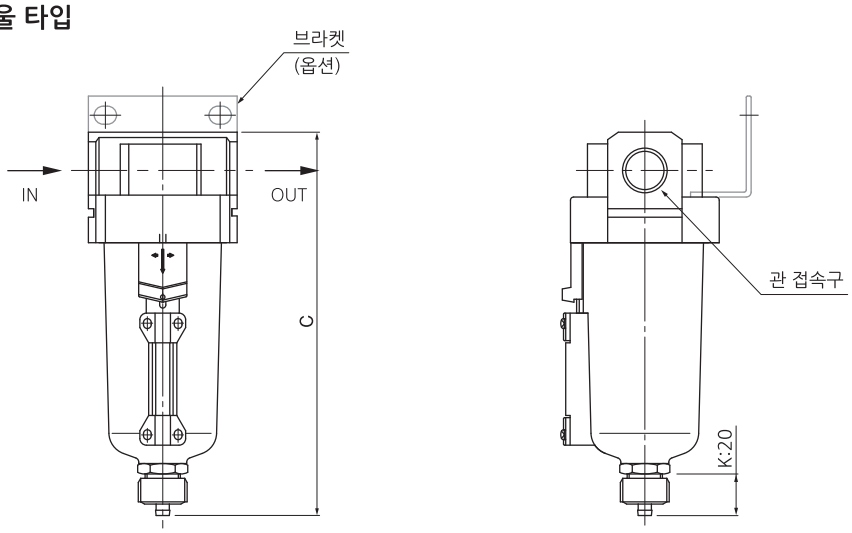

옵션	B : 브라켓	D : 오토드레인
품명	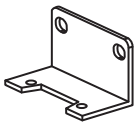 B400	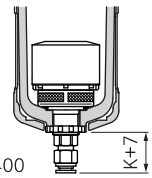 SAD400 K+7

형 식	관접속구경	A	B	C	D	E	F	G	H
SAF4000M-04	1/2	70	178	180	54	8.5	70	50	26
SAF4000M-06	3/4	75	181	183	54	8.5	70	50	26

외형치수도(mm)

SAF 6000M

■ PC바울 타입

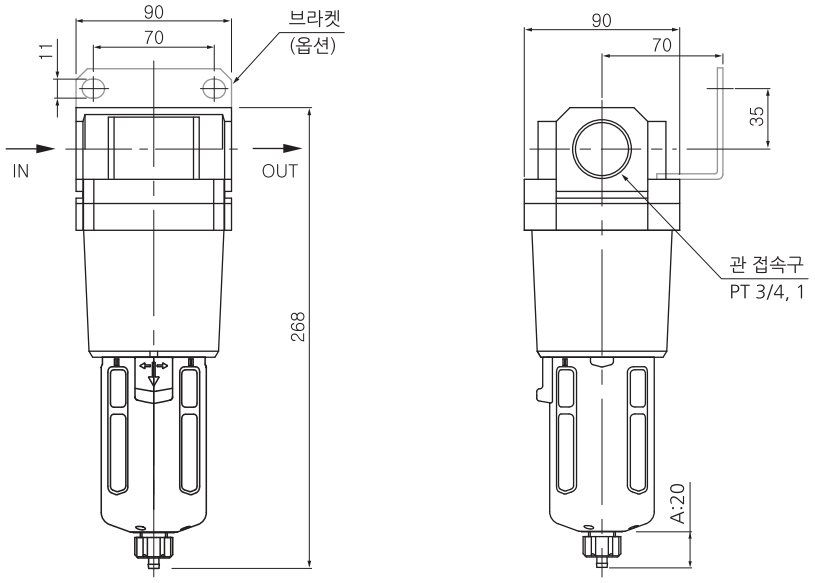

■ 메탈바울 타입

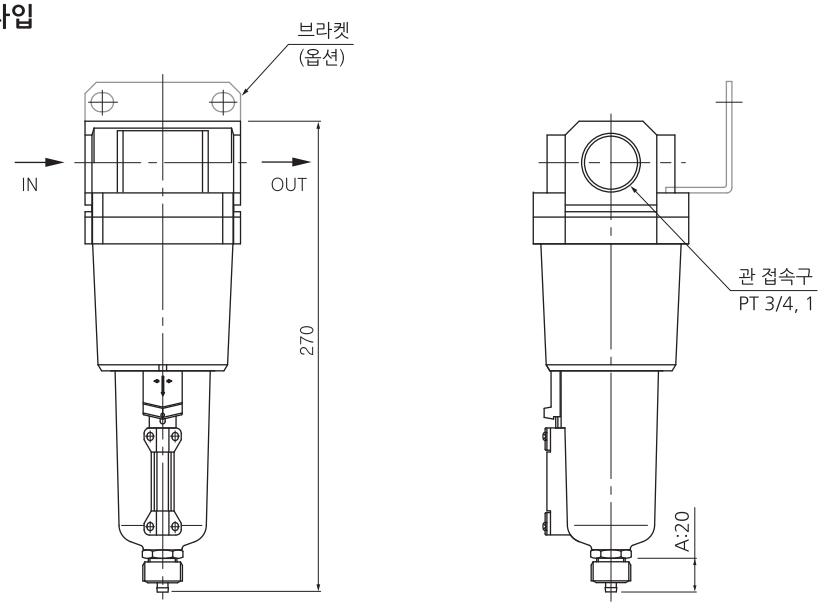

옵션	B : 브라켓	D : 오토드레인
품명	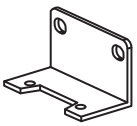 B600	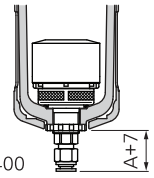 SAD400 A+7

미스트 세퍼레이터 (SAFM)
마이크로 미스트 세퍼레이터 (SAFD)

SAFM2000M~4000M 시리즈
SAFD2000M~4000M 시리즈


SAFM2000M


SAFM4000M


SAFD2000M


SAFD4000M

주문형식

SAFM 40 00M- 04 BD - MeP
미스트 세퍼레이터

SAFD 40 00M- 04 BD - MeP
마이크로 미스트 세퍼레이터

① **몸체 사이즈**
20 - 1/4
30 - 3/8
40 - 1/2, 3/4

② **나사종류**
무기호 - Rc(PT)
N - NPT
G - G(PF)

③ **관접속구경**

기호	사이즈	몸체 사이즈		
		20	30	40
02	1/4	●		
03	3/8		●	
04	1/2			●
06	3/4			●

④ **부속품(옵션)**
무기호 - 브라켓없음 / 수동 드레인
B - 브라켓
D - 오토드레인

기호	드레인 연결부
D	원터치휘팅(Φ6mm)
Dn	닛불(PT 1/8)

⑤ **바울**
무기호 - PC바울 + 나일론가드
PcS - PC바울 + 스틸가드
MeP - 파이프형 표시창 메탈바울

표시기호

SAFM
SAFD

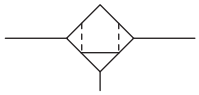

오토드레인부착 SAFM
오토드레인부착 SAFD

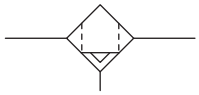

표준사양

사용유체		압축공기
최고사용압력		10bar (1.0MPa)
최저사용압력		0.5bar (0.05MPa)
보증내압력		15bar (1.5MPa)
주위온도 및 사용유체온도		-5~60℃ (동결없어야 함)
여과도	SAFM	0.1μm
	SAFD	0.01μm
바울재질		폴리카보네이트 (옵션: ALDC)
바울가드 재질		나일론

사용시 주의사항

① 바울의 재질이 폴리카보네이트인 경우 신나, 사염화탄소, 클로로포름, 초산에스텔, 시크로핵산, 트리클로로에틸렌, 황산, 유산등 화학약품의 사용 또는 약품에 노출된 환경에서의 사용은 피해 주십시오.
② 바울을 아랫방향으로 하여 수직으로 설치해 주십시오.
드레인 배출 불량이나 적하를 확인할 수 없게 되는 경우가 있습니다.
③ 오토드레인 사용시 드레인호스는 지름 4mm이상, 길이는 1m이내에서 사용해 주십시오. 또한 드레인호스 설치가 위쪽을 향하는 것을 피하여 주십시오.
④ 오토드레인 부착시는 1.5bar이상의 압력에서 사용하여 주십시오.
⑤ 오토드레인 고장시 원터치휘팅부를 수직방향으로 2~3회 작동시켜 주십시오.
⑥ 수동드레인의 경우 드레인의 액면이 측면지시선에 다다르면 드레인부 너트를 돌려서 드레인을 배출시켜 주십시오.

유량특성

—— 엘리먼트 기름 포화상태, ----- 초기상태

주) 엘리먼트의 교환시기는 사용 후 2년 또는 압력강하가 1bar(0.1MPa)이 되기 전에 하여 주십시오. 엘리먼트의 파손 원인이 됩니다.

SAFM 2000M

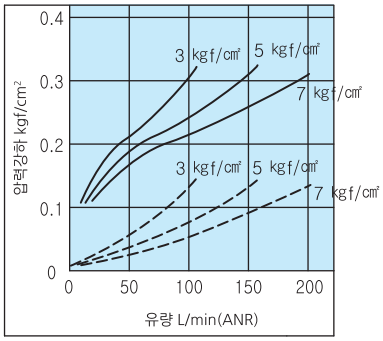

SAFD 2000M

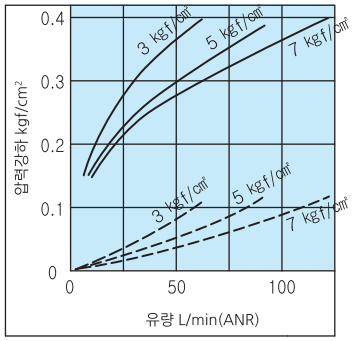

SAFM 3000M

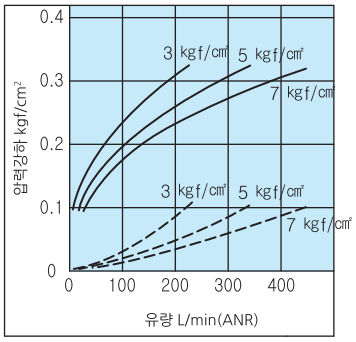

SAFD 3000M

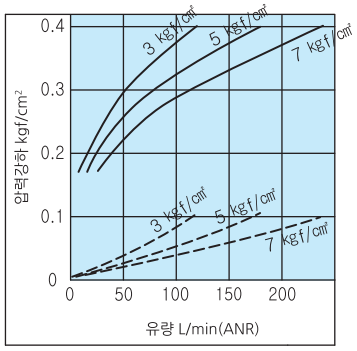

SAFM 4000M-04

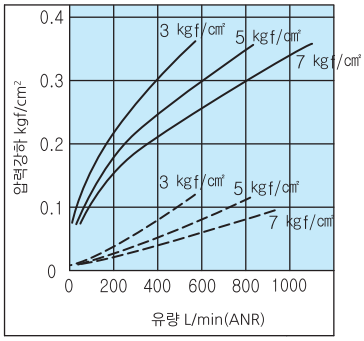

SAFD 4000M-04

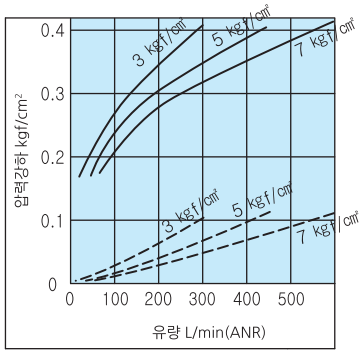

구조도

SAFM / SAFD 2000M

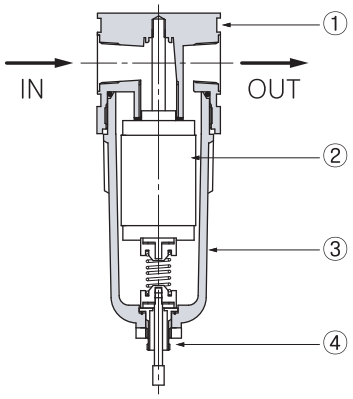

SAFM / SAFD 3000M

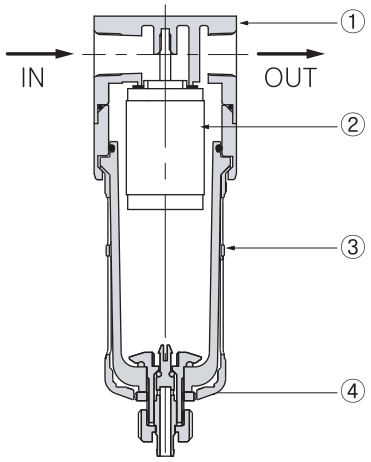

SAFM / SAFD 4000M

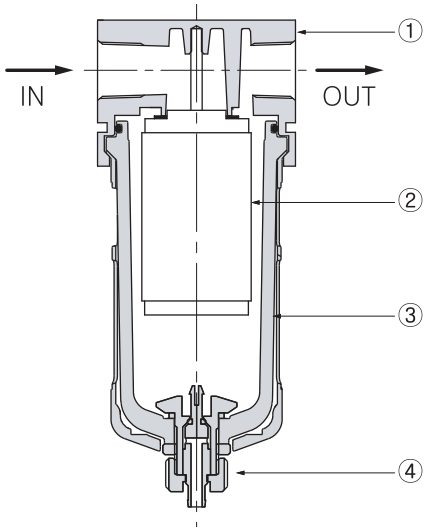

▪ 구성부품

No.	명 칭	재 질
①	보디	ALDC
②	엘리먼트	발포수지
③	바울 Ass'y 주1)	PC & 나일론
④	드레인 Ass'y	N66G

주1) 3000M~4000M은 PC바울 & 나일론 가드와
메탈바울 가드로 구성되어 있습니다

▪ 교환부품

No.	명 칭	부품명	사이즈(mm)
②	엘리먼트	FM2000M-EL	Φ23 x 37
		FD2000M-EL	
		FM3000M-EL	Φ29 x 46
		FD3000M-EL	
		FM4000M-EL	Φ38 x 71
		FD4000M-EL	

외형치수도(mm)

SAFM / SAFD 2000M

■ PC바울 타입

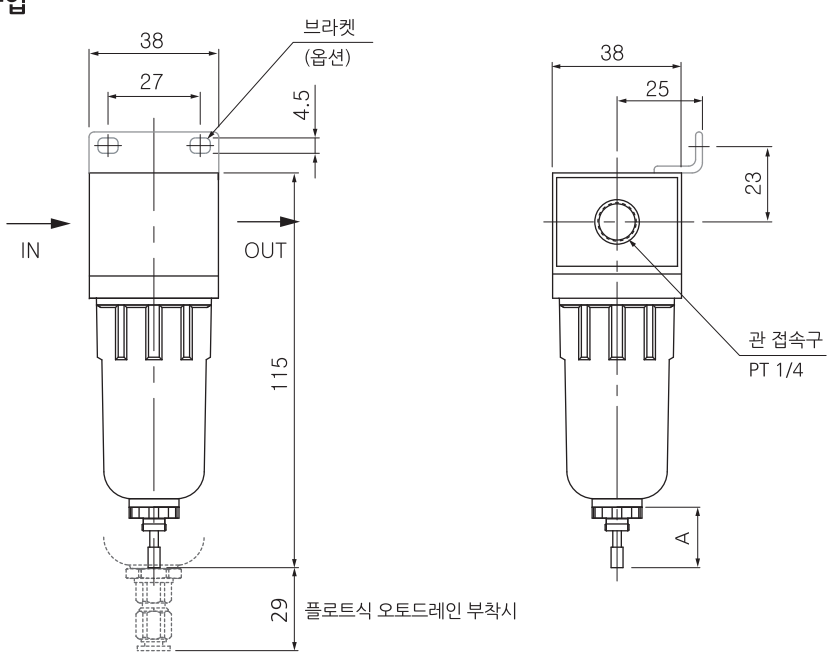

■ 메탈바울 타입

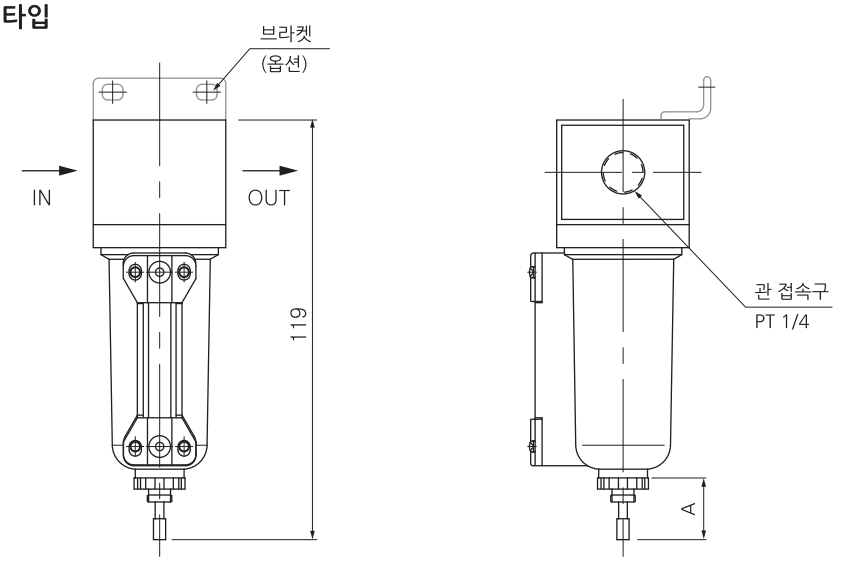

옵션	B : 브라켓	D : 차압식 오토드레인	Df : 플로트식 오토드레인
품명	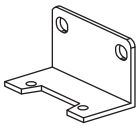 B200	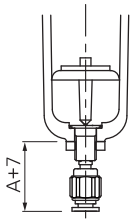	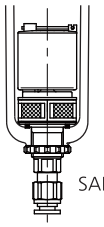 SAD200

외형치수도(mm)

SAFM / SAFD 3000M

■ PC바울 타입

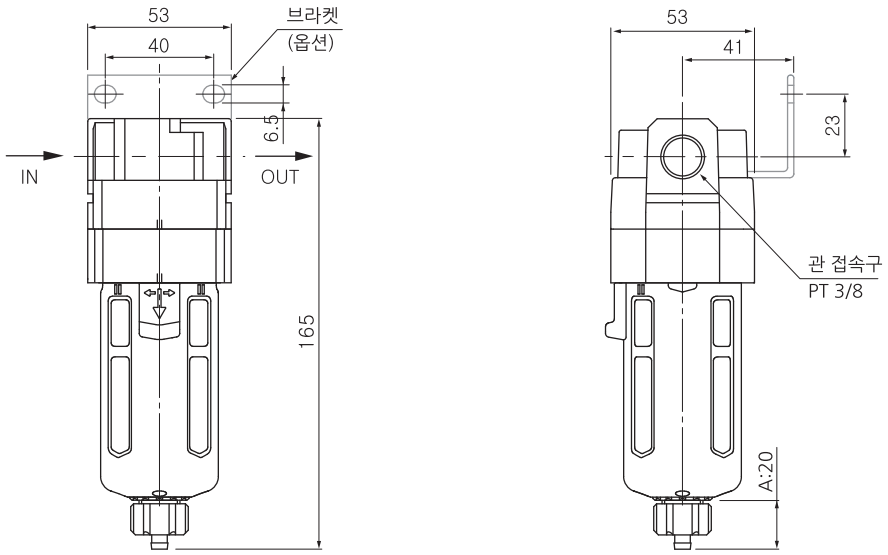

■ PC바울 타입

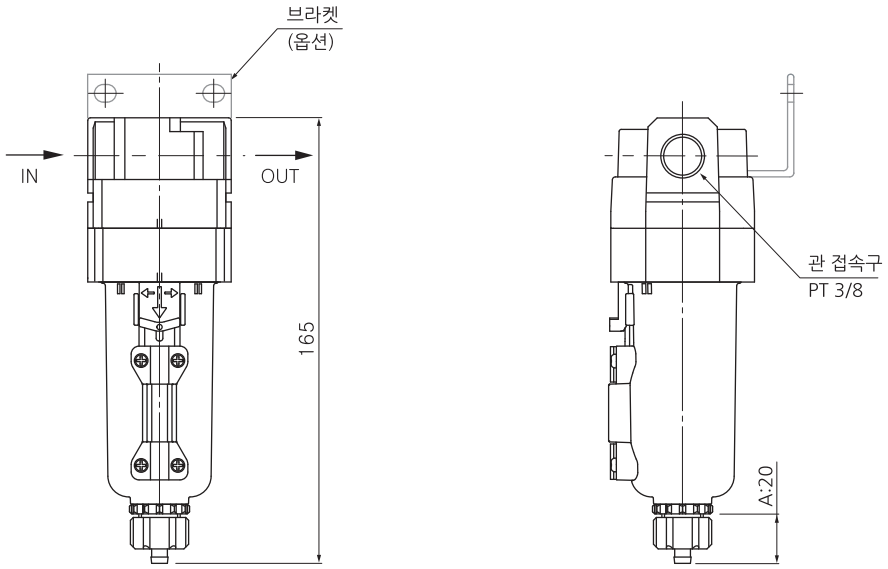

옵션	B : 브라켓	D : 오토드레인
품명	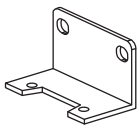 B300	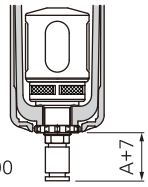 SAD300 A+7

외형치수도(mm)

SAFM / SAFD 4000M

■ PC바울 타입

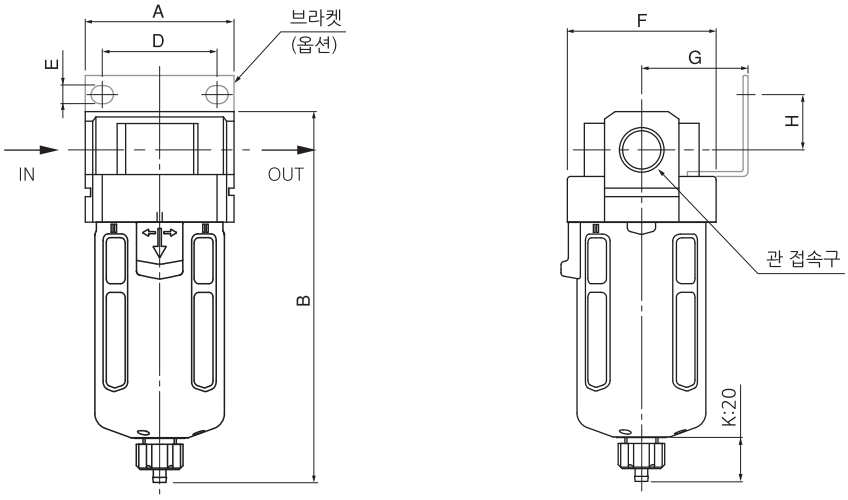

■ 메탈바울 타입

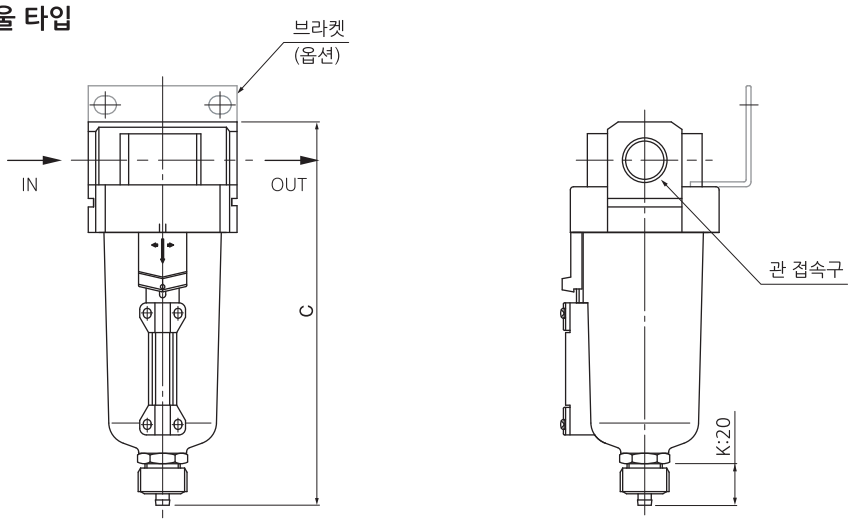

옵션	B : 브라켓	D : 오토드레인
품명	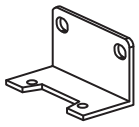 B400	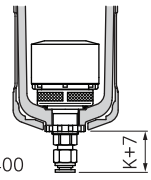 SAD400 K+7

형 식	관접속구경	A	B	C	D	E	F	G	H
SAF4000M-04	1/2	70	178	180	54	8.5	70	50	26
SAF4000M-06	3/4	75	181	183	54	8.5	70	50	26

에어 레귤레이터 (SAR)

SAR2000M~6000M 시리즈
SAR2000T~6000T 시리즈


SAR6000T


SAR4000T


SAR3000T


SAR2000T


SAR2000M


SAR3000M


SAR4000M


SAR6000M

주문형식

SAR 40 00 M - 04 BG

① 에어 레귤레이터

② **몸체 사이즈**
20 - 1/4
30 - 3/8
40 - 1/2, 3/4
60 - 1

③ **핸들종류**
M - 표준형(놉핸들)
T - T형 핸들

④ **나사종류**
무기호 - Rc(PT)
N - NPT
G - G(PF)

⑤ **관접속구경**

기호	사이즈	몸체 사이즈			
		20	30	40	60
02	1/4	●			
03	3/8		●		
04	1/2			●	
06	3/4			●	●
10	1				●

⑥ **부속품(옵션)**
무기호 - 브라켓없음 / 게이지없음
B - 브라켓
G - 게이지

표시기호

SAR

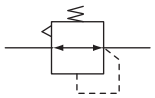

표준사양

사용유체	압축공기			
최고사용압력	10bar (1.0MPa)			
보증내압력	15bar (1.5MPa)			
주위온도 및 사용유체온도	-5~60℃ (동결없어야 함)			
설정압력범위	0.5~8.5bar (0.05~0.85MPa)			
압력계 접속구경	SAR2000M	SAR3000M	SAR4000M	SAR6000M
	1/8		1/4	
구조	릴리프타입			

사용시 주의사항

① 출구압력의 설정범위는 입구 압력의 85% 이하로 실행해 주십시오. 85%를 넘어서 설정하면 유량이나 입구압력 변동의 영향을 받기 쉬워지게 되어 불안정하게 됩니다.

② 핸들을 이용한 압력설정은 상승방향으로 실행하며, 압력 설정 후에는 핸들을 잠궈 주십시오. 하강 방향으로 압력 을 설정하면 초기 설정압력보다 낮아지는 경우가 있습니다. 핸들을 우회전하면 출구압력 상승, 좌회전하면 압력이 하강됩니다.

③ 고정도 릴리프 감도나 설정정도가 요구되는 회로에서 사용되는 경우에는 당사로 확인해 주십시오.

④ 입구 압력을 빼내어도 잔압처리(출구압력 제거)는 할 수 없습니다. 잔압처리를 실행하는 경우에는 역류기능 부착 타입을 선정해 주십시오.

유량특성

조건 : 입구압력 7kg/cm²

SAR 2000M

Rc(PT) 1/4

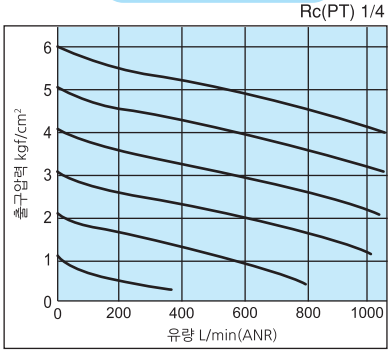

SAR 3000M

Rc(PT) 3/8

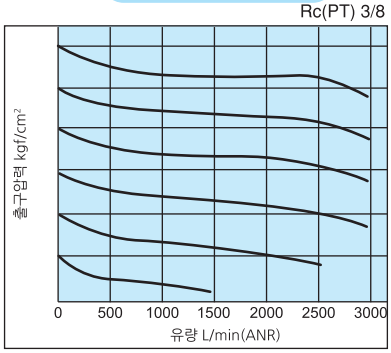

SAR 4000M-04

Rc(PT) 1/2

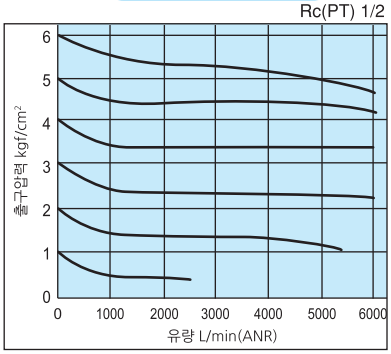

SAR 4000M-06

Rc(PT) 3/4

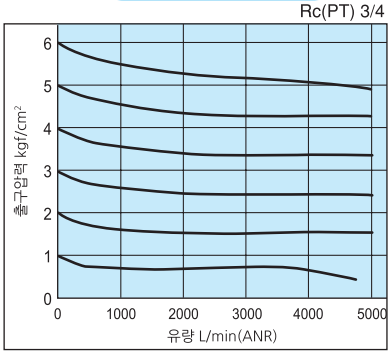

SAR 6000M

Rc(PT) 1

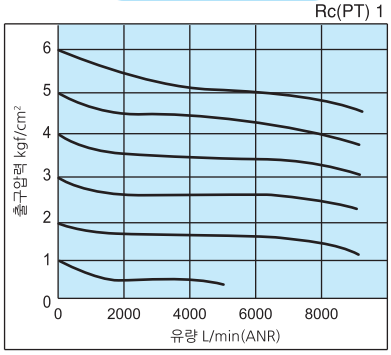

압력특성

조건 : 입구압력 7kg/cm², 출구압력 2kg/cm², 유량 20L/min(ANR)

SAR 2000M

Rc(PT) 1/4

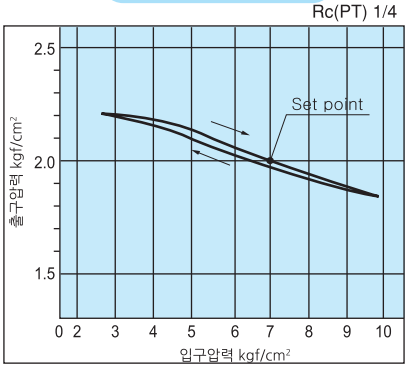

SAR 3000M

Rc(PT) 3/8

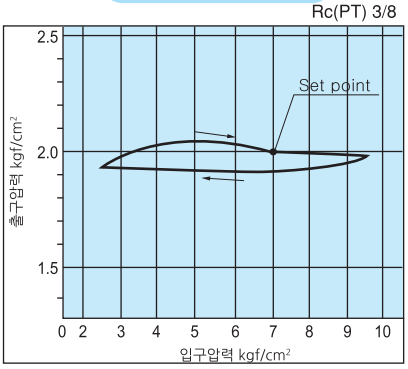

SAR 4000M-04

Rc(PT) 1/2

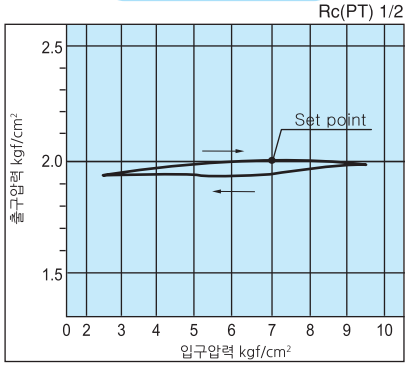

SAR 4000M-06

Rc(PT) 3/4

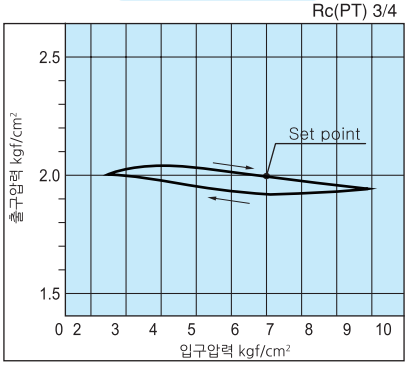

SAR 6000M

Rc(PT) 1

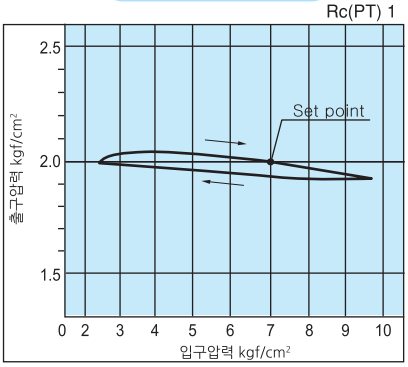

구조도

SAR 2000M

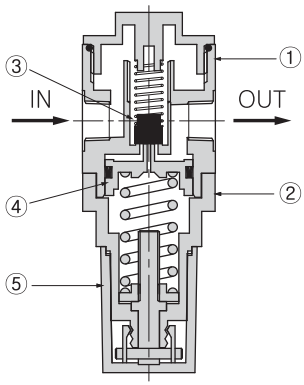

SAR 3000M

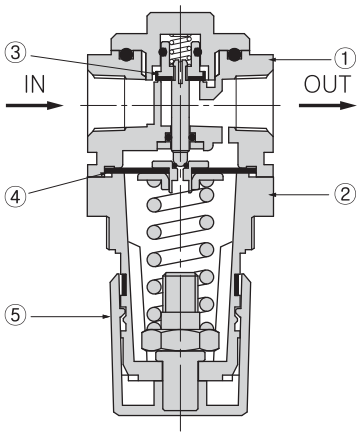

SAR 4000M

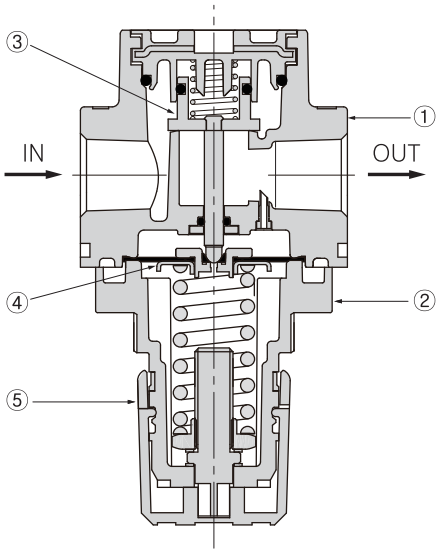

SAR 6000M

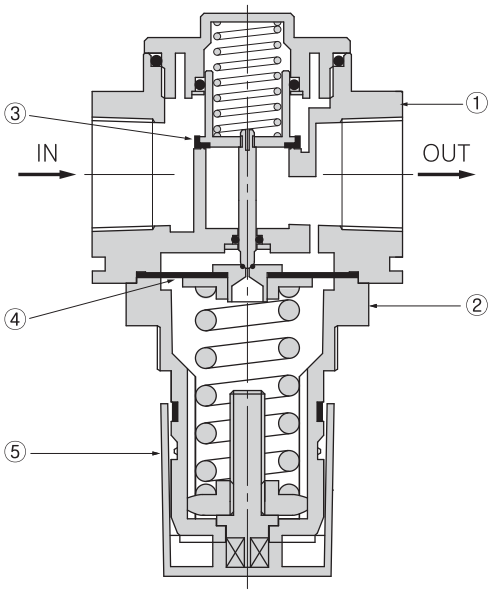

- **구성부품**

No.	명 칭	재 질
①	보디	알루미늄 다이캐스팅
②	커버 주1)	N66G
③	체크밸브 Ass'y 주2)	황동, NBR
④	다이아후렘 Ass'y 주3)	NBR
⑤	핸들	ABS

주) 1. SAR6000M 커버재질은 알루미늄 다이캐스팅입니다.
2. SAR2000M 체크밸브는 우레탄재질 입니다.
3. SAR2000M 다이아후렘은 피스톤타입 입니다.

구조도

SAR 2000T

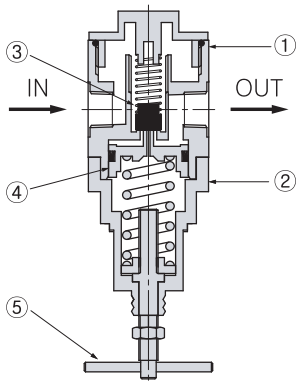

SAR 3000T

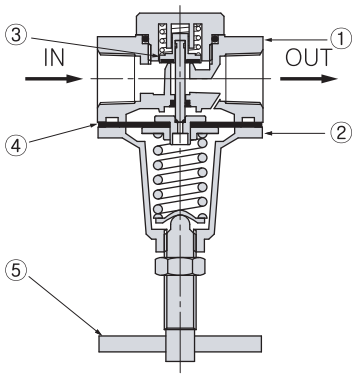

SAR 4000T

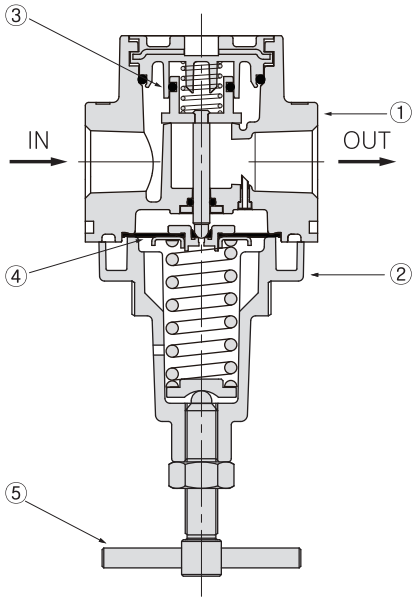

SAR 6000T

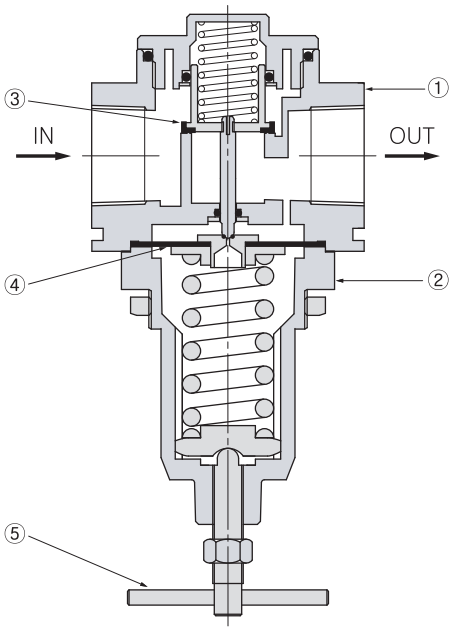

- **구성부품**

No.	명 칭	재 질
①	보디	알루미늄 다이캐스팅
②	커버 주1)	알루미늄 다이캐스팅
③	체크밸브 Ass'y 주2)	황동, NBR
④	다이아후렘 Ass'y 주3)	NBR
⑤	핸들	Steel

주) 1. SAR2000M 커버재질은 N66G 입니다.
2. SAR2000M 체크밸브 재질은 우레탄 입니다.
3. SAR2000M 다이아후렘은 피스톤타입 입니다.

외형치수도(mm)

SAR 2000M

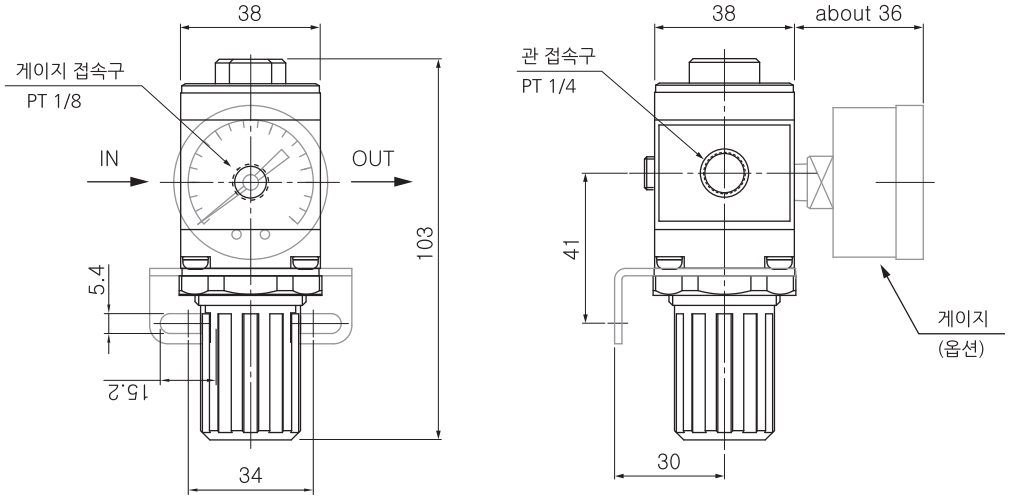

SAR 2000T

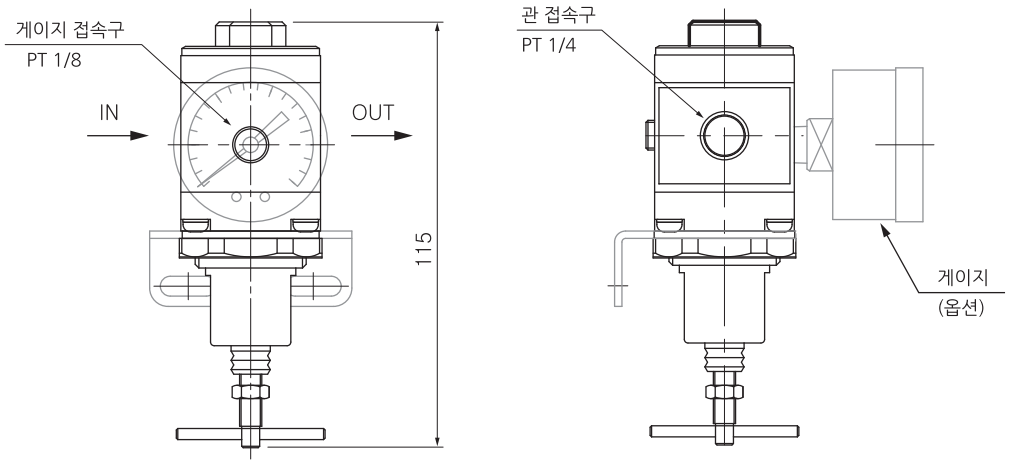

옵션	B : 브라켓	G : 게이지
품명	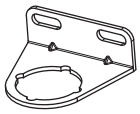 B220	 G40, R1/8

외형치수도(mm)

SAR 3000M

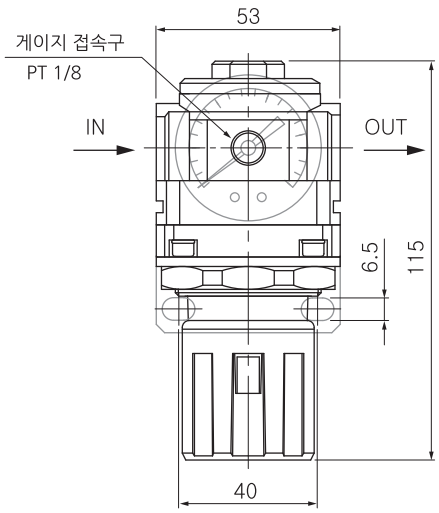

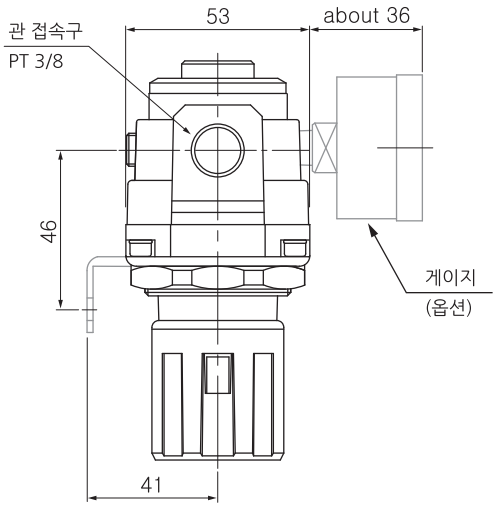

SAR 3000T

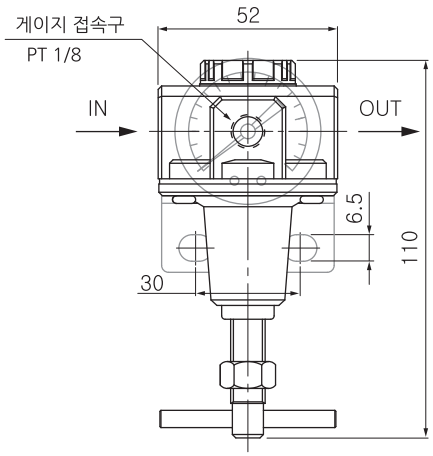

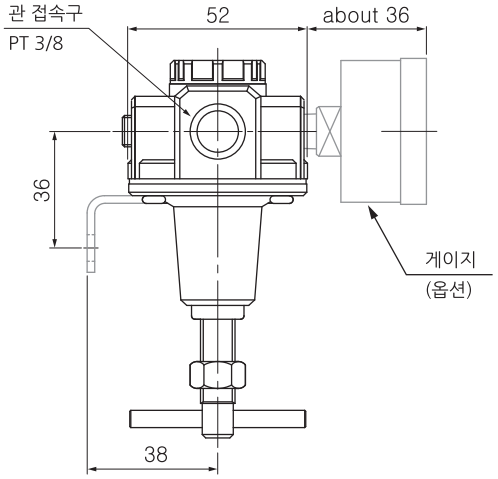

옵션	B : 브라켓	G : 게이지
품명	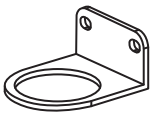 B320	 G40, R1/8

외형치수도(mm)

SAR 4000M

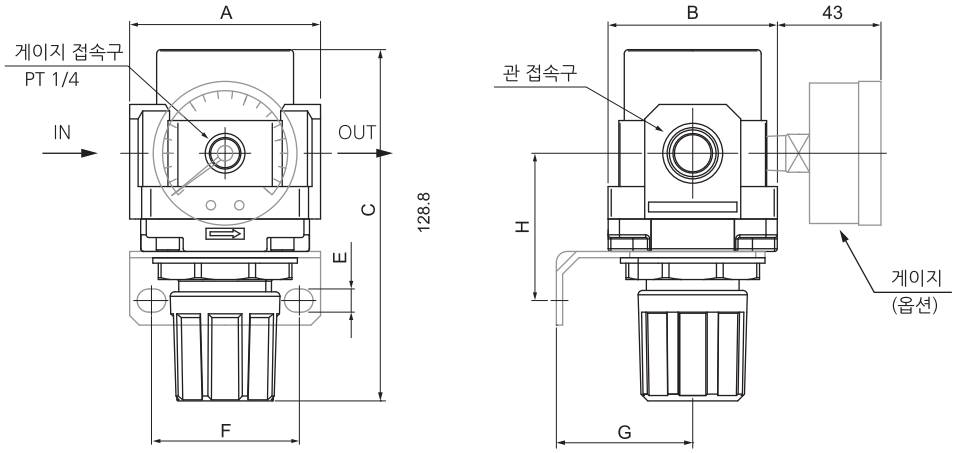

SAR 4000T

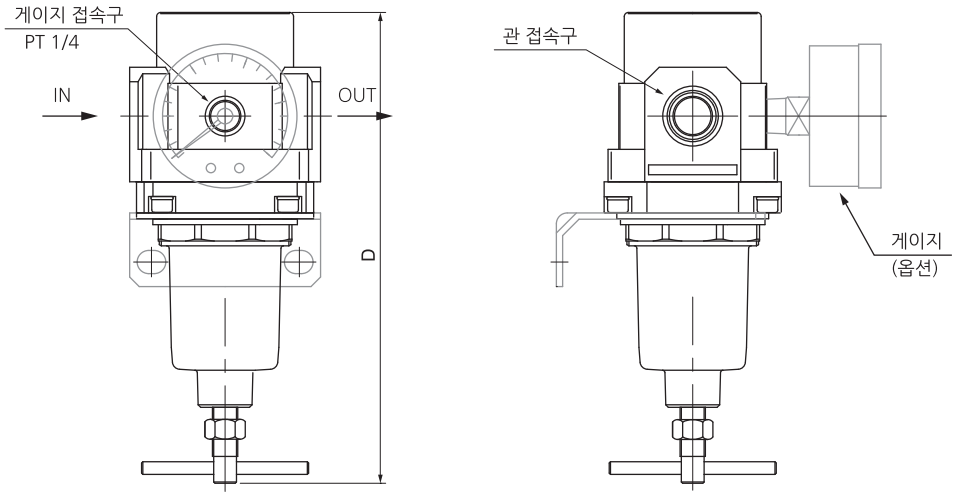

옵션	B : 브라켓	G : 게이지
품명	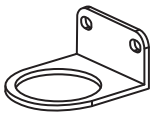 B420	 G50, R1/4

형 식	관접속구경	A	B	C	D	E	F	G	H
SAR4000M-04	1/2	70	70	129	164	8.5	54	50	54
SAR4000M-06	3/4	75	70	128	163	8.5	54	50	54

외형치수도(mm)

SAR 6000M

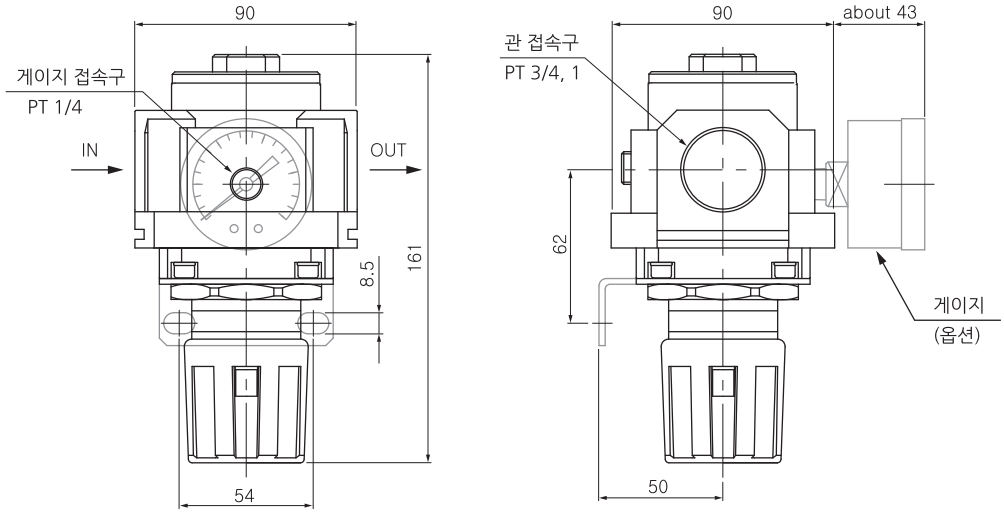

SAR 6000T

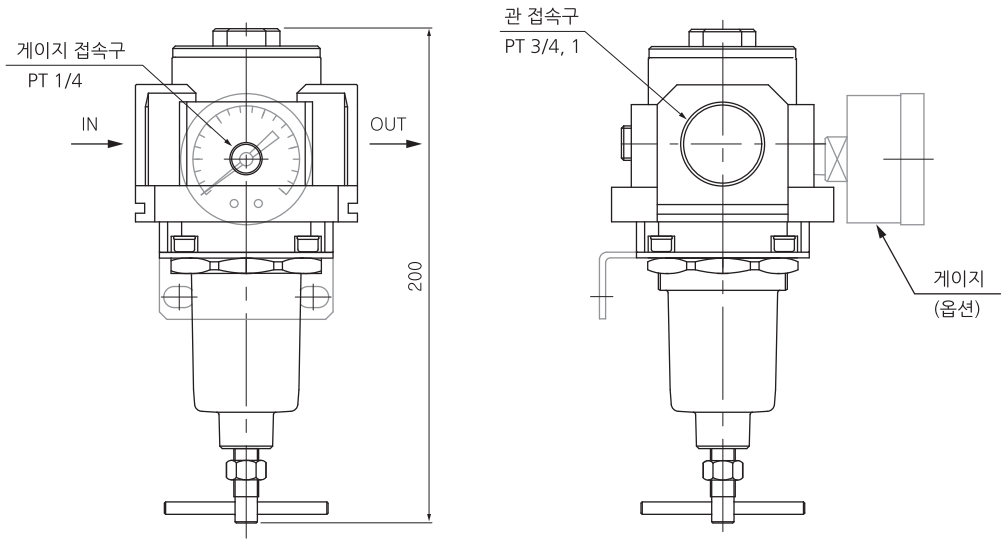

옵션	B : 브라켓	G : 게이지
품명	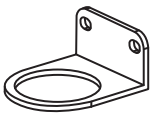 B620	 G50, R1/4

에어 루브리케이터 (SAL)

SAL2000M~6000M 시리즈

SAL2000M

SAL3000M

SAL4000M

SAL6000M

주문형식

SAL 30 00M- 03 B - MeP

① 에어 루브리케이터

② **몸체 사이즈**
20 - 1/4
30 - 3/8
40 - 1/2, 3/4
60 - 1

③ **나사종류**
무기호 - Rc(PT)
N - NPT
G - G(PF)

④ **관접속구경**

기호	사이즈	몸체 사이즈			
		20	30	40	60
02	1/4	●			
03	3/8		●		
04	1/2			●	
06	3/4			●	●
10	1				●

⑤ **부속품(옵션)**
무기호 - 브라켓없음
B - 브라켓

⑥ **바울**
무기호 - PC바울 + 나일론가드
PcS - PC바울 + 스틸가드
MeP - 파이프형 표시창 메탈바울

표시기호

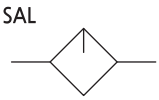

표준사양

사용유체	압축공기
최고사용압력	10bar (1.0MPa)
보증내압력	15bar (1.5MPa)
주위온도 및 사용유체온도	-5~60℃ (동결없어야 함)
추천사용유	터빈유 1종 (ISO VG32)
바울 재질	폴리카보네이트 (옵션: ALDC)
바울가드 재질	나일론

사용시 주의사항

① 바울의 재질이 폴리카보네이트인 경우 신나, 사염화탄소, 클로로포름, 초산에스텔, 시크로핵산, 트리클로로에틸렌, 황산, 유산등 화학약품의 사용 또는 약품에 노출된 환경에서의 사용은 피해 주십시오.

② 댐퍼의 파손 원인이 되므로 출구측에서 공기를 흘릴 수 없습니다.

③ 루브리케이터의 바로 앞에서 분기하는 경우는 오일이 역류하는 경우가 있으므로 체크 밸브(SACM 시리즈)를 사용해 주십시오.

④ 출구측 배관을 상승 배관으로 하거나 분기 배관은 최대한 피해 주십시오. 급유불량의 원인이 됩니다.

⑤ 유량 조정밸브의 조정은 수동으로 해 주십시오. 좌회전하면 적하량이 증가하고, 우회전하면 적하량이 감소합니다.

⑥ 1일 1회 기름의 적하량을 점검해 주십시오. 적하 불량이 있으면 윤활 대상물의 트러블의 원인이 됩니다.

유량특성

SAL 2000M

Rc 1/4

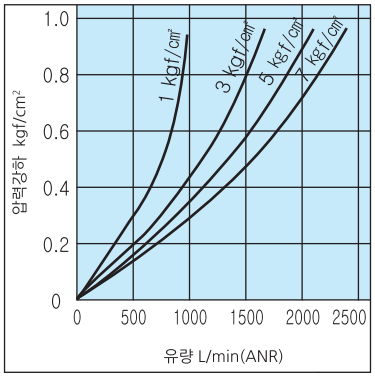

SAL 3000M

Rc 3/8

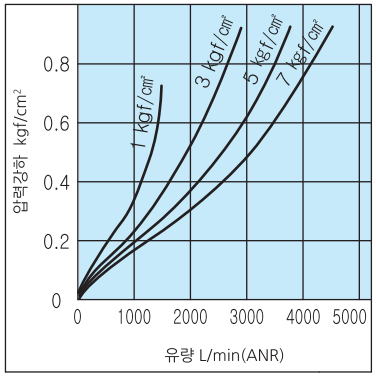

SAL 4000M-04

Rc 1/2

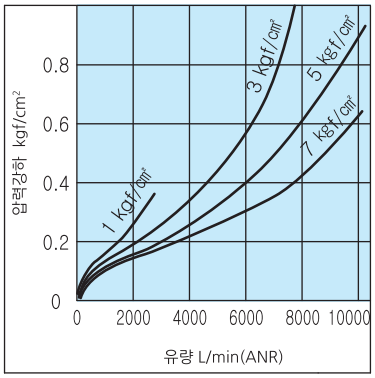

SAL 4000M-06

Rc 3/4

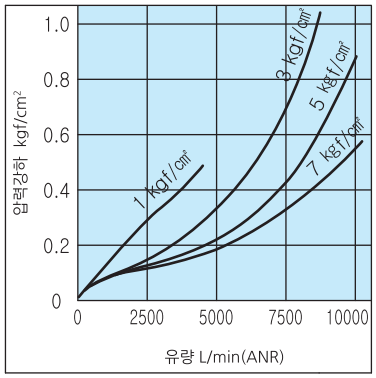

SAL 6000M

Rc 1

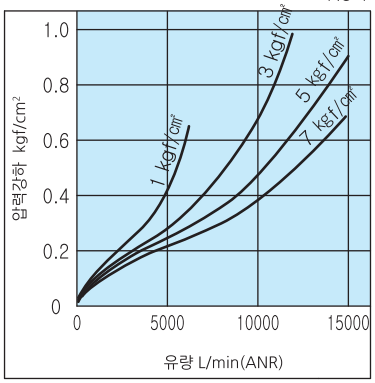

구조도

SAL 2000M

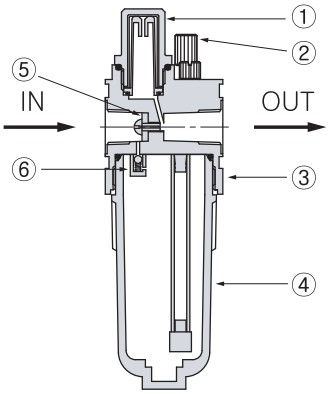

SAL 3000M / SAL 4000M

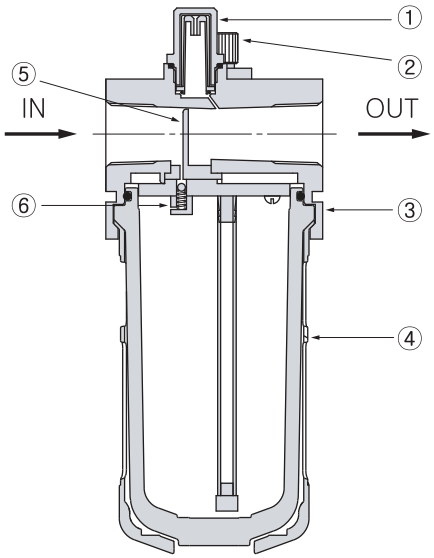

SAL 6000M

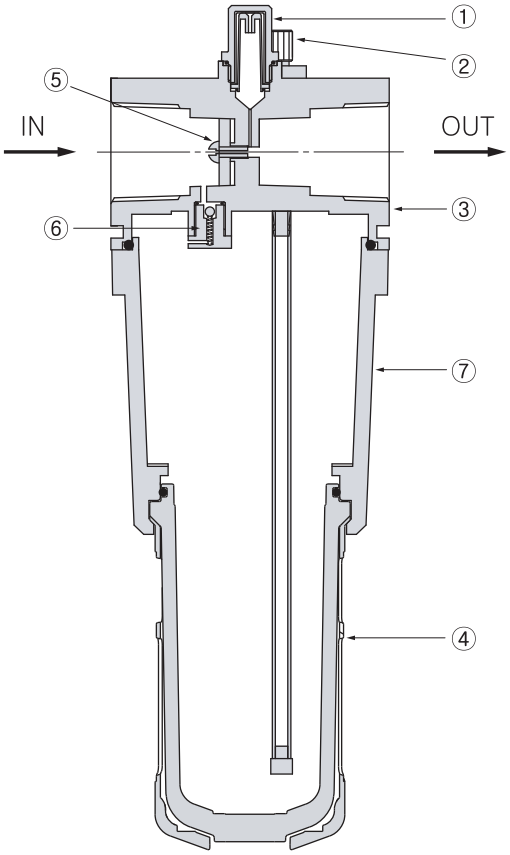

▪ 구성부품

No.	명 칭	재 질
①	오일캡	Nylon
②	드로틀스크류	Bs
③	보디	알루미늄 다이캐스팅
④	바울 Ass'y 주)	PC & 나일론
⑤	댐퍼 Ass'y	Ur, NBR
⑥	체크밸브 Ass'y	Ball, Bs
⑦	하우징	알루미늄 다이캐스팅

주) SAL3000M~6000M은 PC바울 & 나일론 가드와
메탈바울 가드로 구성되어 있습니다.

외형치수도(mm)

SAL 2000M

■ PC바울 타입

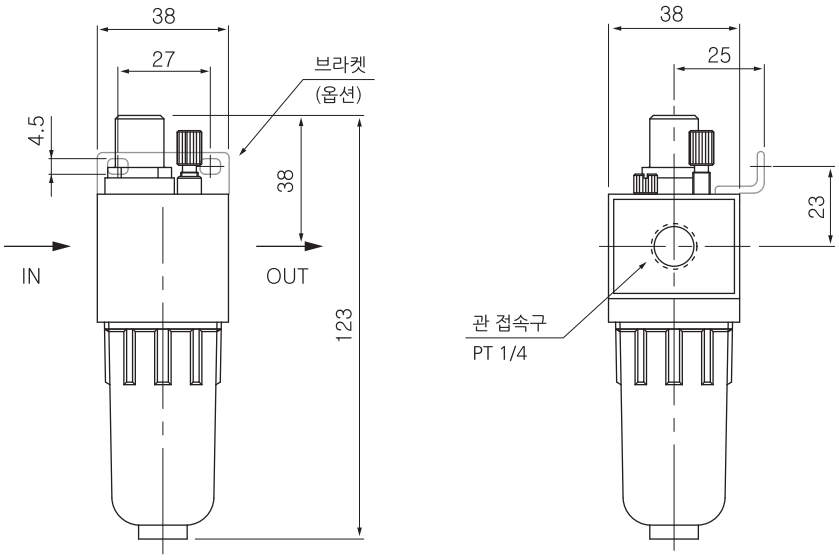

■ 메탈바울 타입

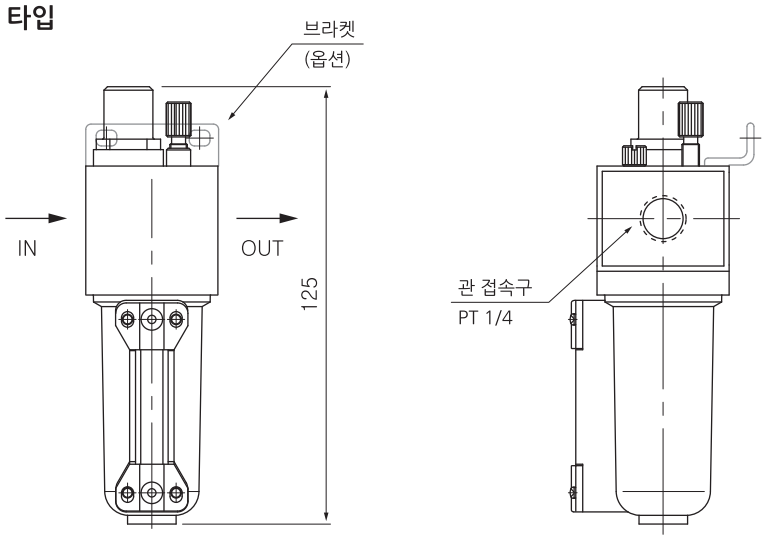

옵션	B : 브라켓
품명	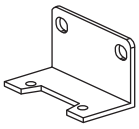 B200

외형치수도(mm)

SAL 3000M

■ PC바울 타입

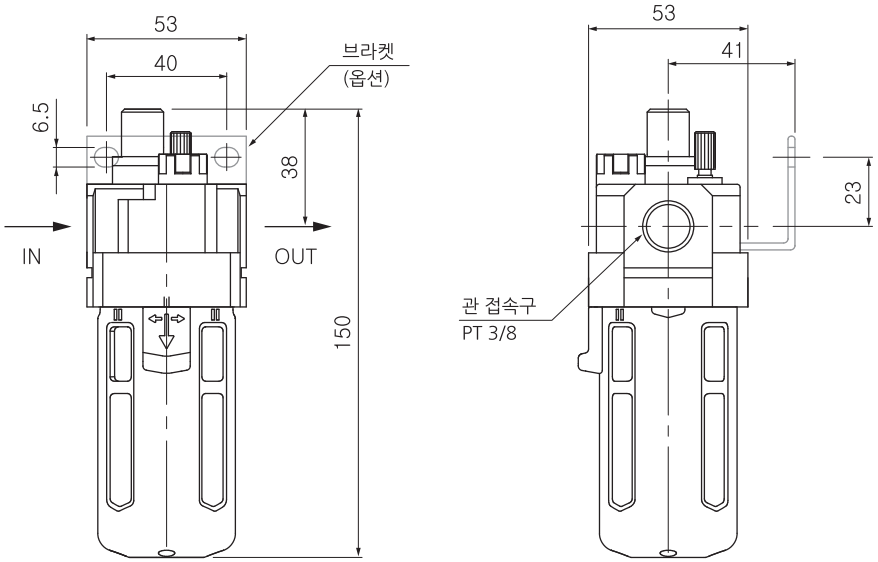

■ 메탈바울 타입

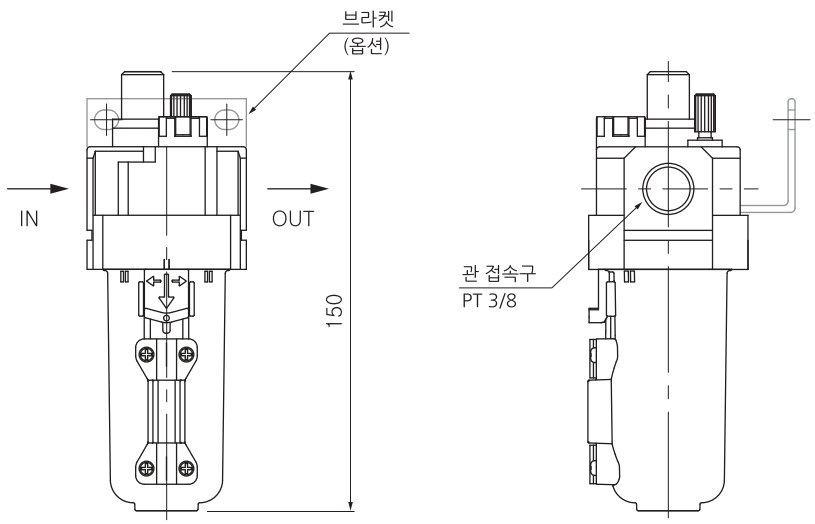

옵션	B : 브라켓
품명	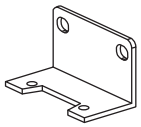 B300

외형치수도(mm)

SAL 4000M

■ PC바울 타입

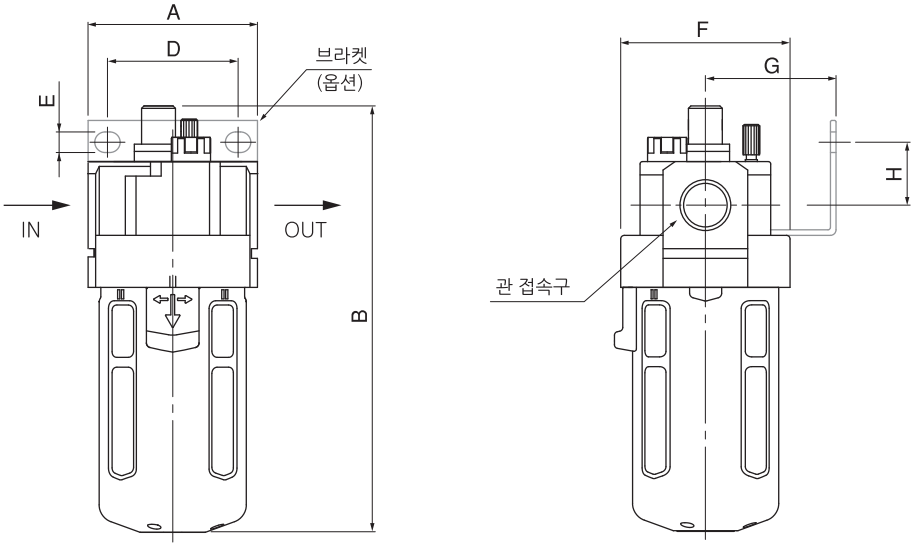

■ 메탈바울 타입

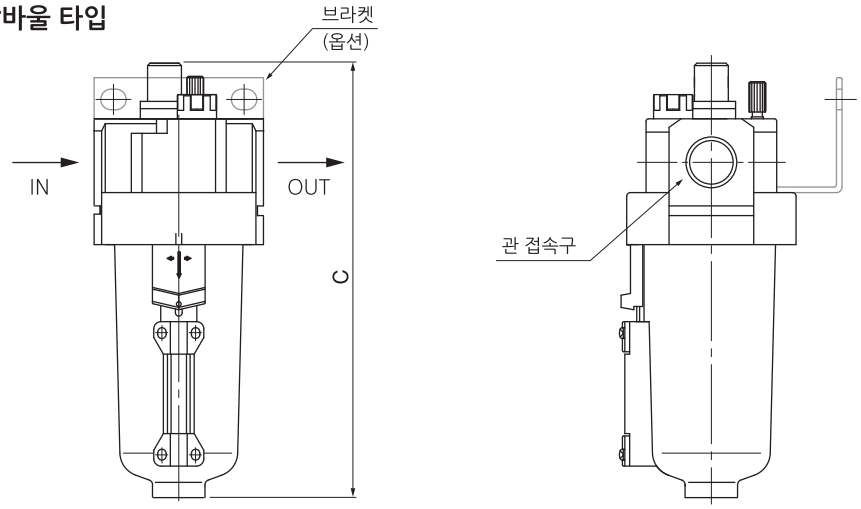

옵션	B : 브라켓
품명	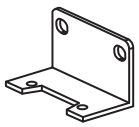 B400

형 식	관접속구경	A	B	C	D	E	F	G	H
SAL4000M-04	1/2	70	174	177	54	8.5	70	50	26
SAL4000M-06	3/4	75	176	179	54	8.5	70	50	26

외형치수도(mm)

SAL 6000M

■ PC바울 타입

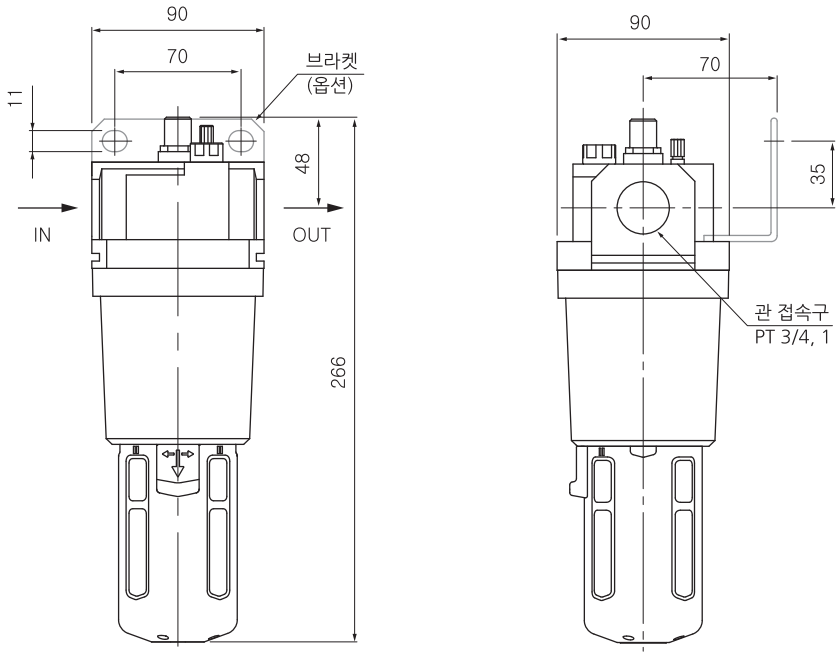

■ 메탈바울 타입

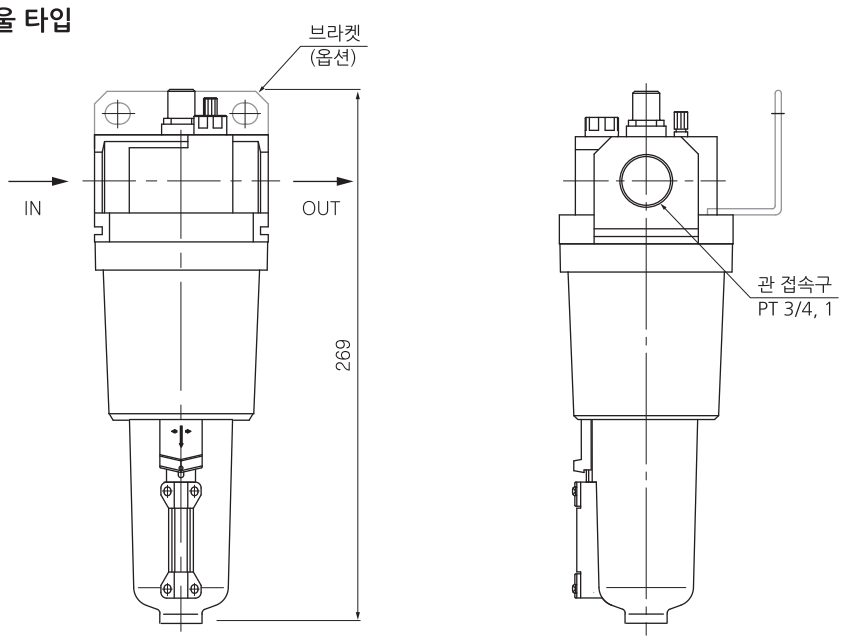

옵션	B : 브라켓
품명	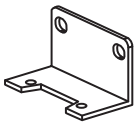 B600

모듈러용 부속기기

에어유니트용 브라켓(B310L~B610L / B210T~B610T)

■ 스페이서 부착 L형 브라켓

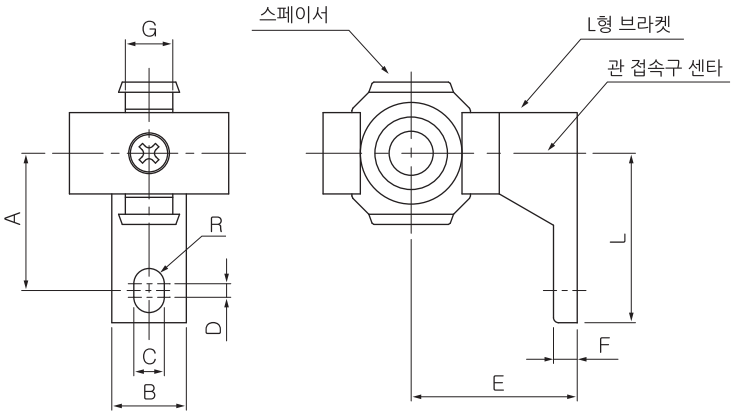

명칭	A	B	C	D	E	F	G	R	L	적용품명
B310L	35	16	7	4	41	7	11	3.5	33	SAU3000M, 3030M, 3050M, 3060M
B410L	40	22	9	4	50	7	14	4.5	50	SAU4000M-04, 4030M-04, 4050M-04, 4060M-04
B510L	40	22	8.5	4	50	7	14	4.5	50	SAU4000M-06, 4030M-06, 4050M-04
B610L	50	24	12	4	70	10	15	6	63	SAU6000M

■ 스페이서 부착 T형 브라켓

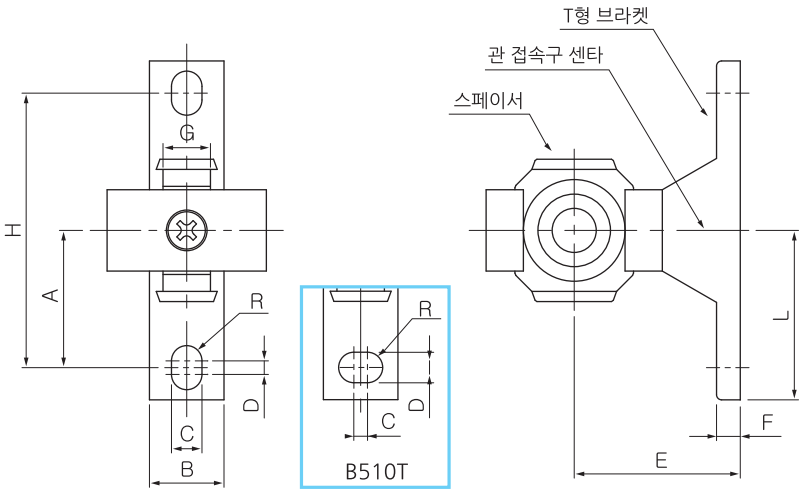

명칭	A	B	C	D	E	F	G	H	R	L	적용품명
B210T	24	14	5.5	3	30	5	12	48	2.75	33	SAU2000M, 2010M~2060M
B310T	35	16	7	4	41	7	11	70	3.5	45	SAU3010M, 3020M, 3040M
B410T	40	22	9	4	50	7	14	80	4.5	50	SAU4010M, 4020M, 4040M
B510T	40	24	9	9	50	7	14	80	4.5	50	SAU5010M
B610T	50	24	12	4	70	10	15	100	6	63	SAU6010M

모듈러용 부속기기

SAF / SAL용 브라켓(B200~B600, B622)

B600

B400

B300

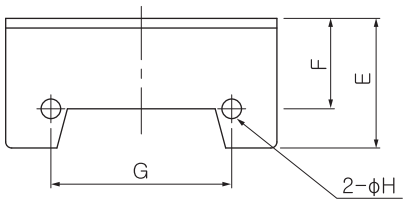

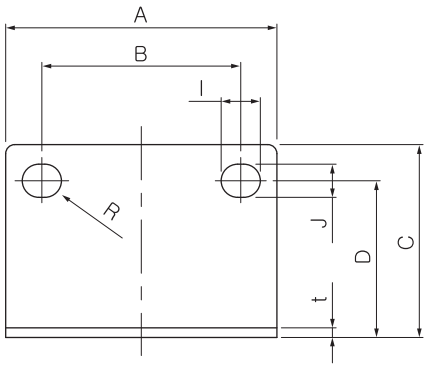

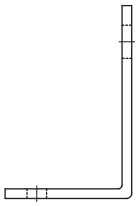

명칭	A	B	C	D	E	F	G	H	I	J	R	t	적용품명
B200	38	27	14.5	8	14.5	11	30	4.5	6	4.5	2.25	2	SAF2000M, SAL2000M, SAFM2000M, SAFD2000M
B300	53	40	39	32	26.5	19	35	4.5	8	6.5	3.25	2.3	SAF3000M, SAL3000M, SAFM3000M, SAFD3000M
B400	70	54	48	38	28.5	20	47	5.5	10	8.5	4.25	2.3	SAF4000M, SAL4000M, SAFM4000M, SAFD4000M
B600	90	66	64	52	43	30	60	6.5	13	11	5.5	3.2	SAF6000M, SAL6000M
B622	90	66	41	29	32	21	60	6.5	13	11	5.5	3	SAW6000M

모듈러용 부속기기

SAR / SAW용 브라켓(B220~B420)

B420

B320

B220

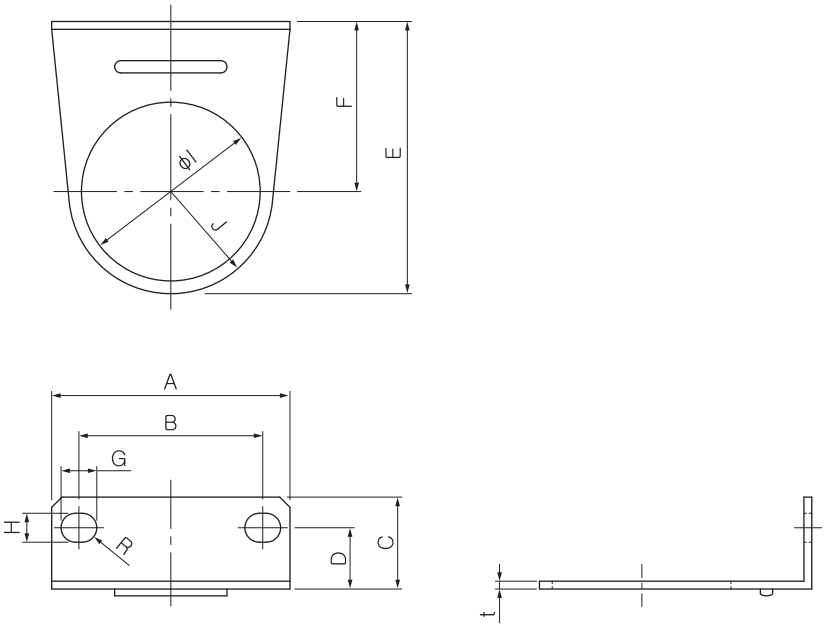

명칭	A	B	C	D	E	F	G	H	I	J	R	t	적용품명
B220	55	34	21	15	49.5	30	15	5.4	29.8	19.3	5	2	SAR / SAW / SAWM / SAWD2000M
B320	53	40	22	13.5	67	41	8	6.5	42.5	25	3.25	2.3	SAR / SAW / SAWM / SAWD3000M
B420	70	54	28	19	80	52	10.5	8.5	42.5	27	4.25	2.3	SAR / SAW / SAWM / SAWD4000M

방향제어기기

- SV (솔레노이드 밸브)
- SMV (매카니컬 밸브)
- SMVS (스풀형 매카니컬 밸브)
- SMVF (파일럿형 매카니컬 밸브)
- SFVM (푸트 밸브)
- SHV (핸드 밸브)

5포터 파일럿형 솔레노이드 밸브 (SV)

SV1000 시리즈 (Rc(PT) 1/8)

- 보디폭 18.0mm
- 통과유량 700 l/min (5bar)

주문형식

SV 1 1 30 - 110V - CL - P - 01

① 솔레노이드밸브

② **전환방식**
1 - 2위치 싱글
2 - 2위치 더블
3 - 3위치 Closed Center
4 - 3위치 Exhaust Center
5 - 3위치 Pressure Center

③ **정격전압**
220V - AC 220V
110V - AC 110V
24V - AC 24V
D24V - DC 24V

④ **코일종류**
무기호 - 코일없음
G - 리드선방식
C - 3 Pin 코일 + 커넥터
CL - 3 Pin 코일 + 램프커넥터

⑤ **수동조작방식**
P - 푸시버턴

⑥ **나사종류**
무기호 - Rc(PT)
N - NPT
G - G(PF)

⑦ **관접속구경**
01 - Rc(PT) 1/8

표시기호

2 Position Single

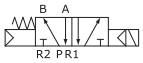

3 Position Closed Center

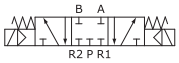

2 Position Double

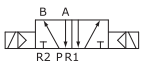

3 Position Exhaust Center

3 Position Pressure Center

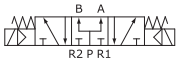

표준사양

항목	5포트 2위치	5포트 3위치
사용유체	압축공기	
주위 및 사용유체온도	5~60℃	
사용압력	1.5~10bar	2~10bar
유효단면적(5bar시)	12.6mm²	9.0mm²
응답시간(5bar시)	25ms 이하	35ms 이하
최대작동빈도	5c/sec	3c/sec
급유	불필요(단, 급유시 터빈유 1종 (ISO VG32))	
수동조작	누름식버튼	
코일절연의종류	F종상당	
허용전압변동	정격전압의±10%	
소비전력	AC:3.6VA(60Hz) / DC:2.5W	

외형치수도(mm)

2위치 / 5포터 싱글형(그로메트 타입)

SV1130-□□□V-G-· · ·

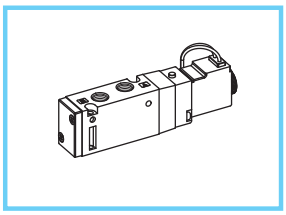

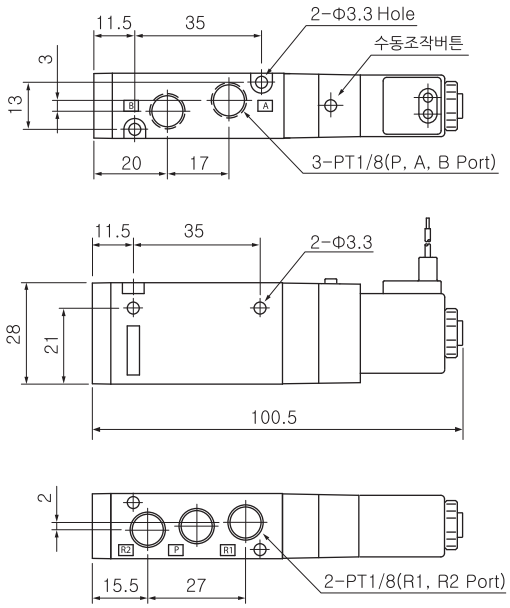

2위치 / 5포터 싱글형(커넥터 타입)

SV1130-□□□V-C□-· · ·

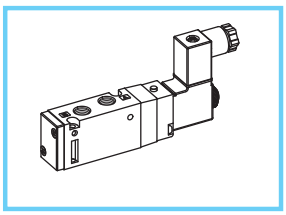

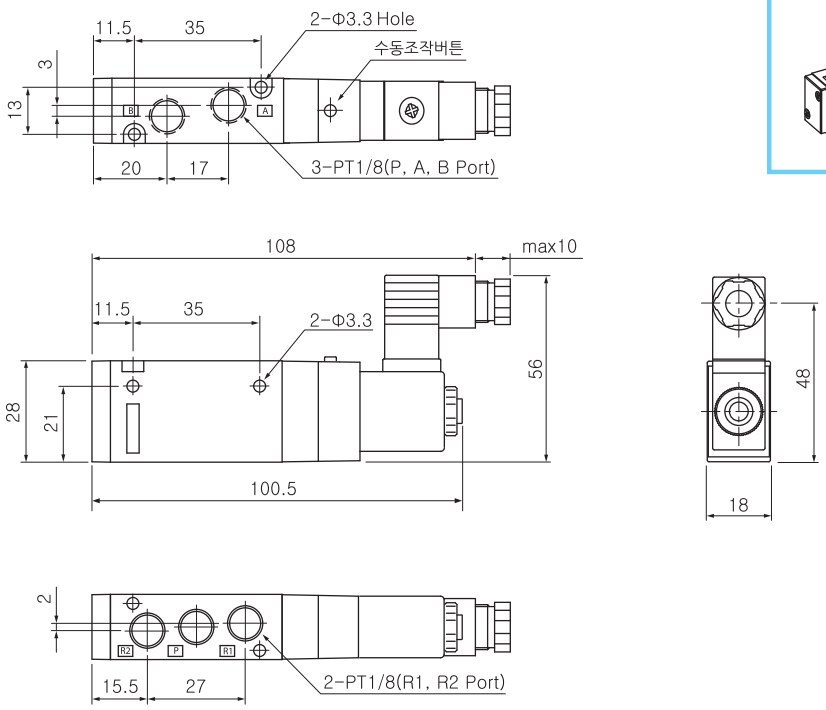

외형치수도(mm)

2위치 / 5포터 더블형(그로메트 타입)

SV1230-□□□V-G-· · ·

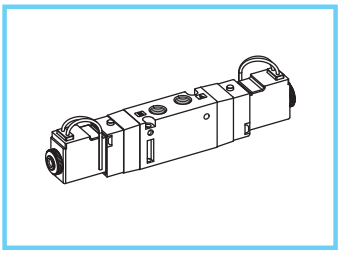

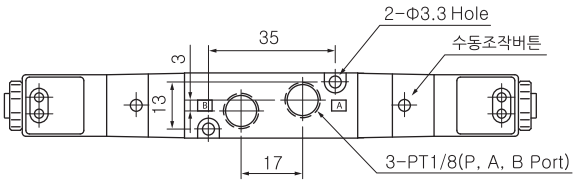

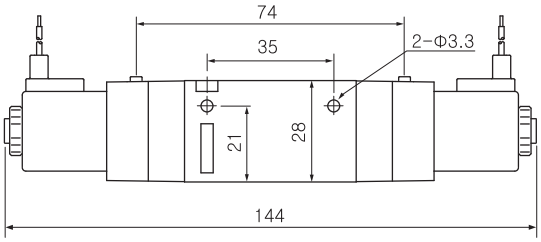

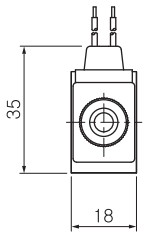

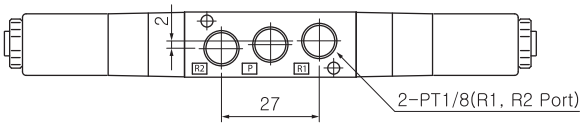

2위치 / 5포터 더블형(커넥터 타입)

SV1230-□□□V-C□-· · ·

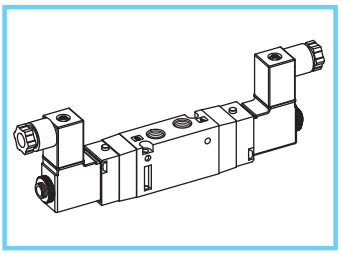

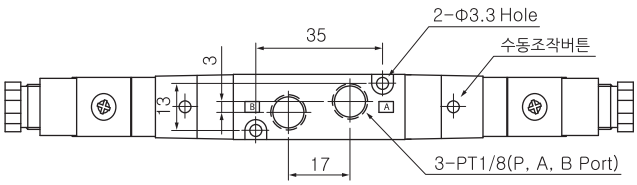

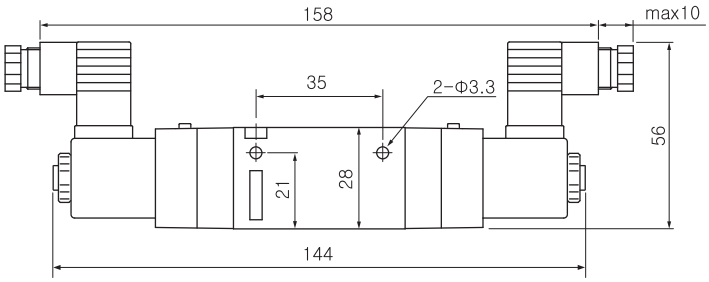

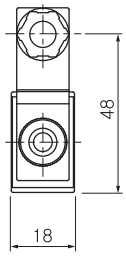

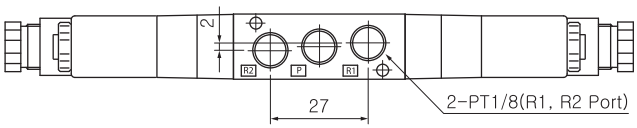

외형치수도(mm)

3위치 / 5포터 더블형(그로메트 타입)

SV1330-□□□V-G-· · ·

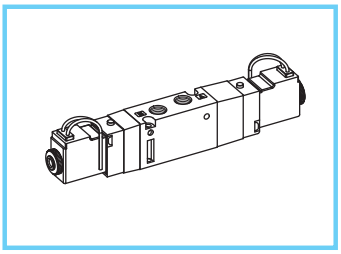

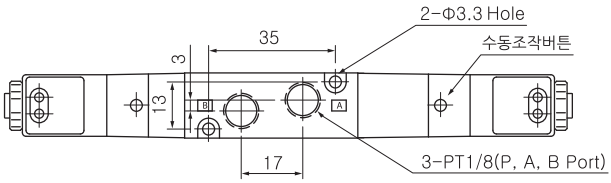

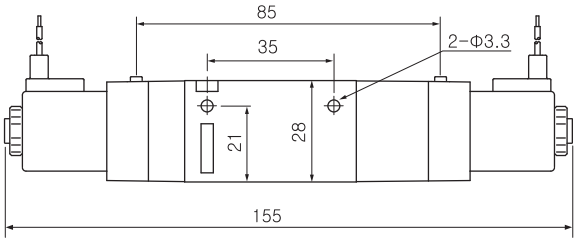

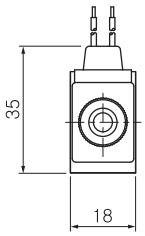

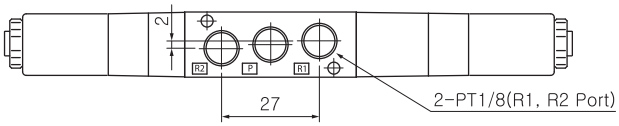

3위치 / 5포터 더블형 (커넥터 타입)

SV1330-□□□V-C□-· · ·

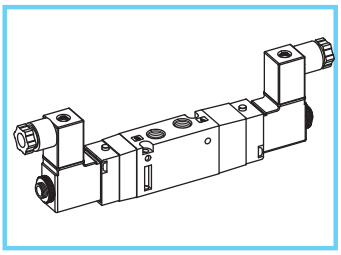

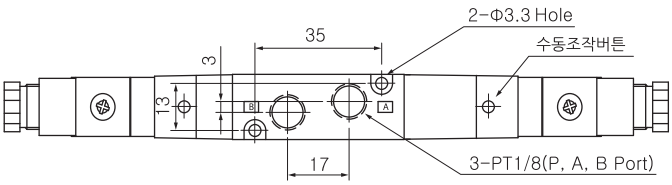

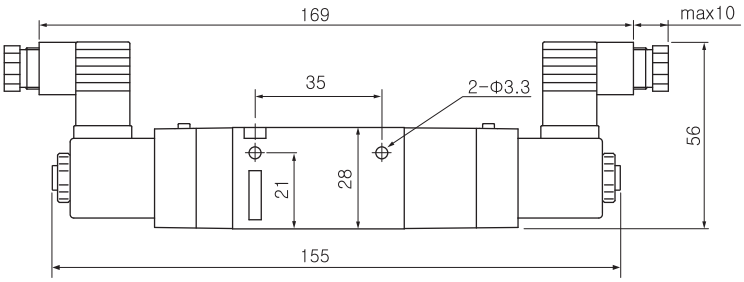

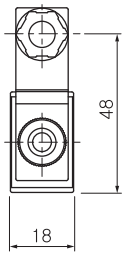

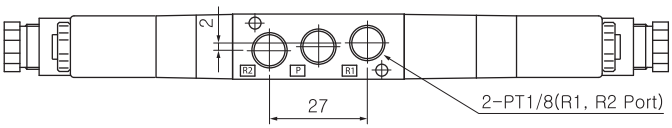

5포터 파일럿형 솔레노이드 밸브 (SV)

SV3000 시리즈 (Rc(PT) 1/4)

- 보디폭 26.5mm
- 통과유량 1000 l/min (5bar)

주문형식

SV 3 1 30 - 220V - GL - P - 02

① 솔레노이드밸브

② **전환방식**
1 - 2위치 싱글
2 - 2위치 더블
3 - 3위치 Closed Center
4 - 3위치 Exhaust Center
5 - 3위치 Pressure Center

③ **정격전압**
220V - AC 220V
110V - AC 110V
24V - AC 24V
D24V - DC 24V

④ **코일종류**
무기호 - 코일없음
G - 리드선방식
GL - 램프장착 리드선방식
C - 3 Pin 코일 + 커넥터
CL - 3 Pin 코일 + 램프커넥터

⑤ **수동조작방식**
P - 푸시버턴

⑥ **나사종류**
무기호 - Rc(PT)
N - NPT
G - G(PF)

⑦ **관접속구경**
02 - Rc(PT) 1/4(P, A, B), 1/8(R1, R2)

표시기호

2 Position Single

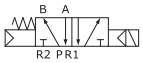

3 Position Closed Center

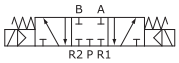

2 Position Double

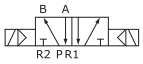

3 Position Exhaust Center

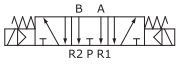

3 Position Pressure Center

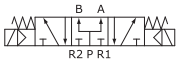

표준사양

항목	5포트 2위치	5포트 3위치
사용유체	압축공기	
주위 및 사용유체온도	5~60℃	
사용압력	1.5~10bar	2~10bar
유효단면적(5bar시)	19mm²	11.5mm²
응답시간(5bar시)	25ms 이하	35ms 이하
최대작동빈도	5c/sec	3c/sec
급유	불필요(단, 급유시 터빈유 1종 (ISO VG32))	
수동조작	누름식버튼	
코일절연의종류	F종상당	
허용전압변동	정격전압의±10%	
소비전력	AC:4.9VA(60Hz) / DC:2.5W	

외형치수도(mm)

2위치 / 5포터 싱글형(그로매트 타입)

SV3130-□□□V-G-···

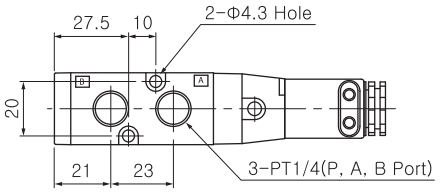

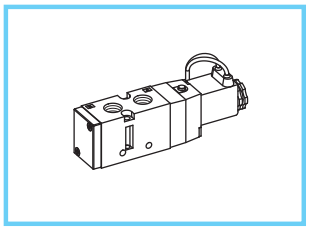

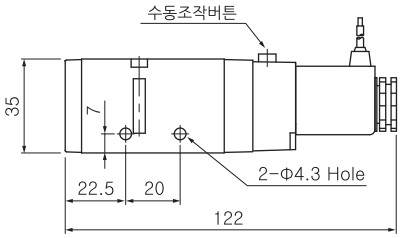

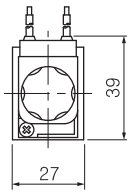

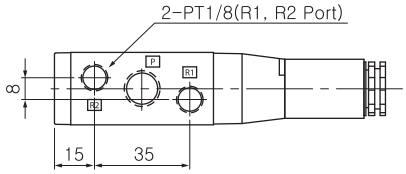

2위치 / 5포터 싱글형(램프 타입)

SV3130-□□□V-GL-···

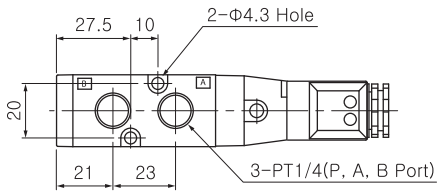

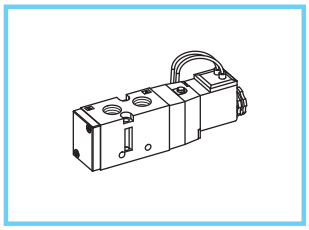

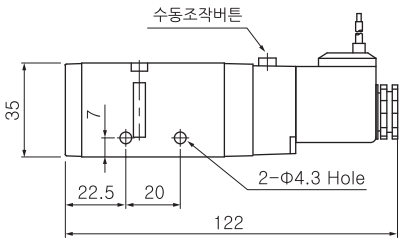

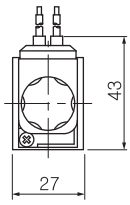

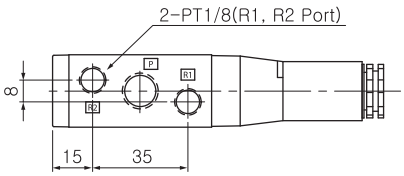

외형치수도(mm)

2위치 / 5포터 싱글형(커넥터 타입)

SV3130-□□□V-C□-···

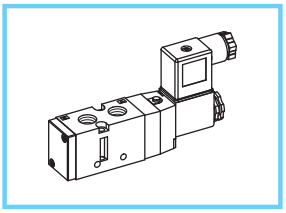

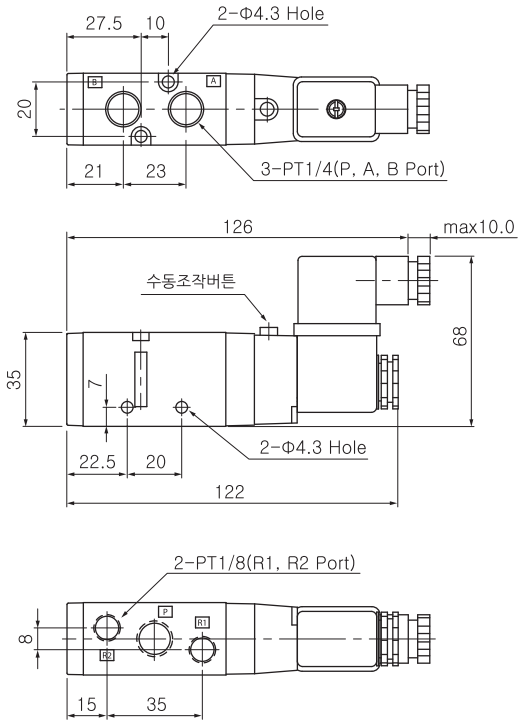

2위치 / 5포터 더블형(그로매트 타입)

SV3230-□□□V-G-···

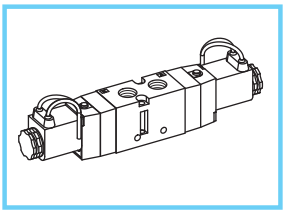

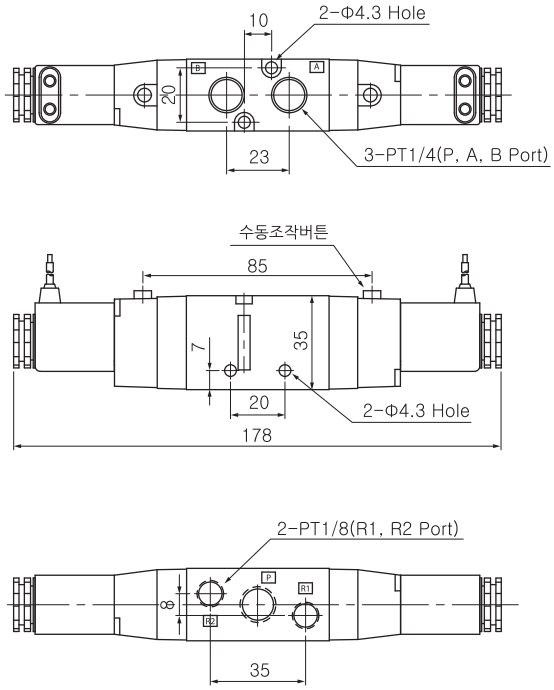

외형치수도(mm)

3위치 / 5포터 더블형(그로메트 타입)

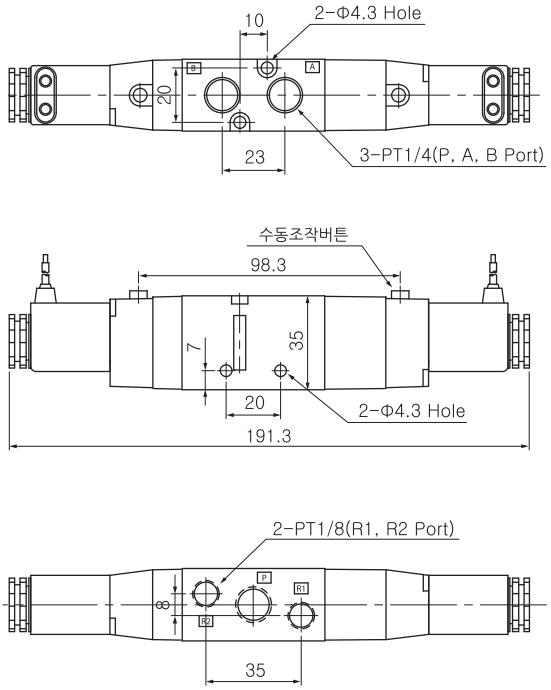

SV3330-□□□V-G-· · ·

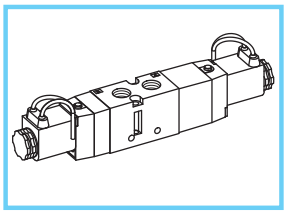

3위치 / 5포터 더블형(램프 타입)

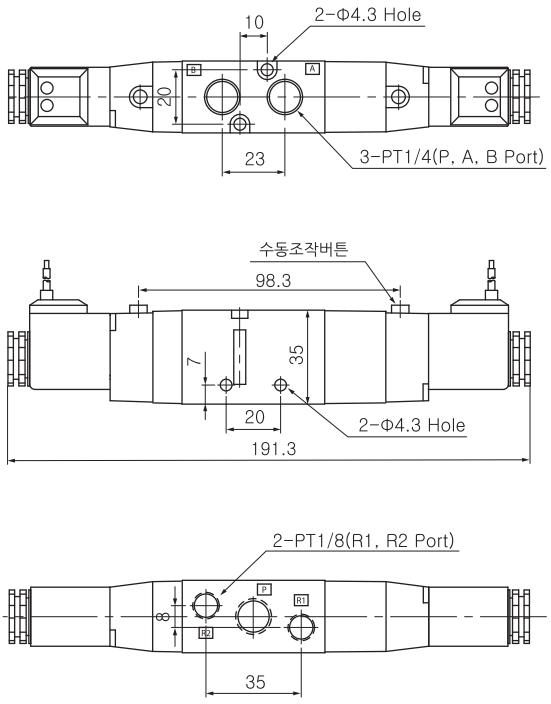

SV3330-□□□V-GL-· · ·

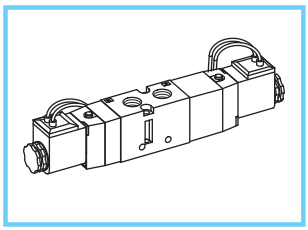

외형치수도(mm)

3위치 / 5포터 더블형(커넥터 타입)

SV3330-□□□V-C□-· · ·

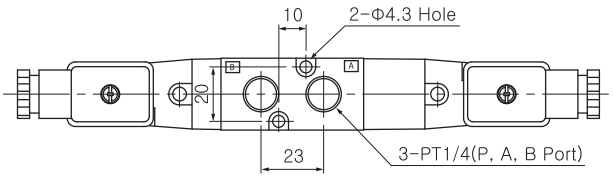

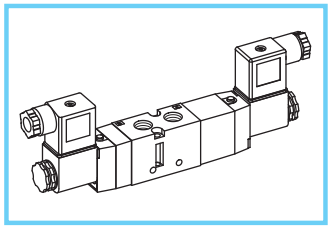

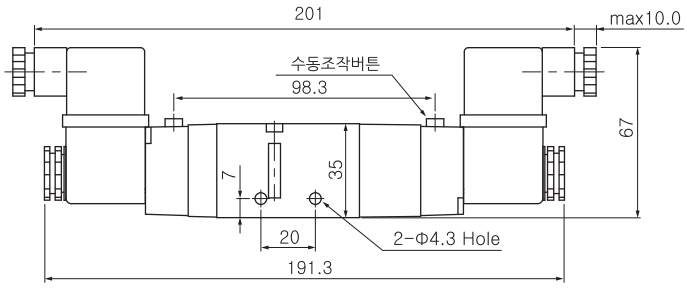

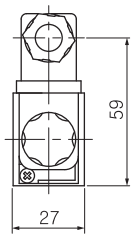

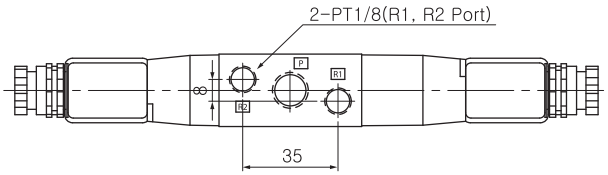

5포터 파일럿형 솔레노이드 밸브 (SV)

SV5000 시리즈 (Rc(PT) 3/8)

- 보디폭 32.0mm
- 통과유량 2000 l/min (5bar)

주문형식

SV 5 1 30 - 220V - GL - P - 03

① 솔레노이드밸브

② **전환방식**
1 - 2위치 싱글
2 - 2위치 더블
3 - 3위치 Closed Center
4 - 3위치 Exhaust Center
5 - 3위치 Pressure Center

③ **정격전압**
220V - AC 220V
110V - AC 110V
24V - AC 24V
D24V - DC 24V

④ **코일종류**
무기호 - 코일없음
G - 리드선방식
GL - 램프장착 리드선방식
C - 3 Pin 코일 + 커넥터
CL - 3 Pin 코일 + 램프커넥터

⑤ **수동조작방식**
P - 푸시버턴

⑥ **나사종류**
무기호 - Rc(PT)
N - NPT
G - G(PF)

⑦ **관접속구경**
03 - Rc(PT) 3/8

표시기호

2 Position Single

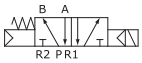

3 Position Closed Center

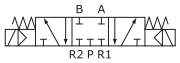

2 Position Double

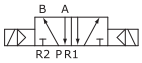

3 Position Exhaust Center

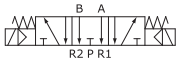

3 Position Pressure Center

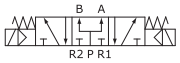

표준사양

항목	5포트 2위치	5포트 3위치
사용유체	압축공기	
주위 및 사용유체온도	5~60℃	
사용압력	1.5~10bar	2~10bar
유효단면적(5bar시)	36mm²	30mm²
응답시간(5bar시)	30ms 이하	40ms 이하
최대작동빈도	5c/sec	3c/sec
급유	불필요(단, 급유시 터빈유 1종 (ISO VG32))	
수동조작	누름식버튼	
코일절연의종류	F종상당	
허용전압변동	정격전압의±10%	
소비전력	AC:4.9VA(60Hz) / DC:2.5W	

외형치수도(mm)

2위치 / 5포터 싱글형(그로메트 타입)

SV5130-□□□V-G-···

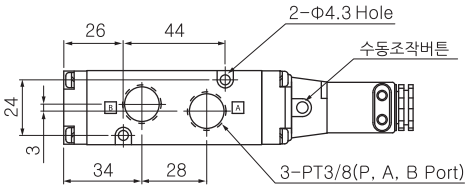

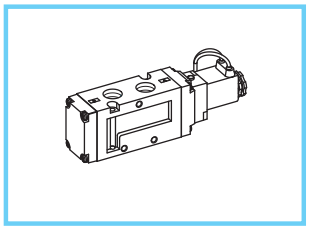

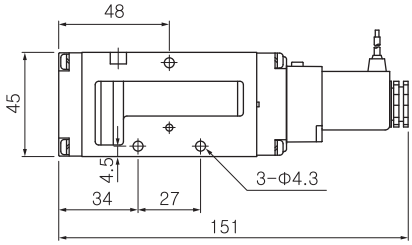

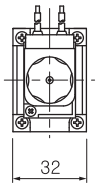

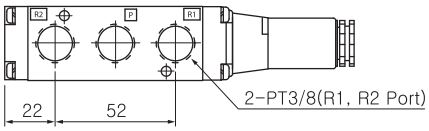

2위치 / 5포터 싱글형(램프 타입)

SV5130-□□□V-GL-···

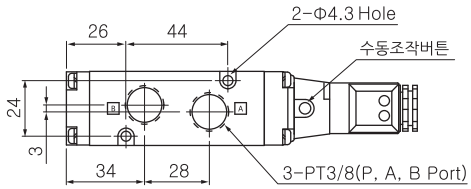

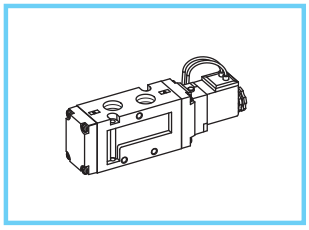

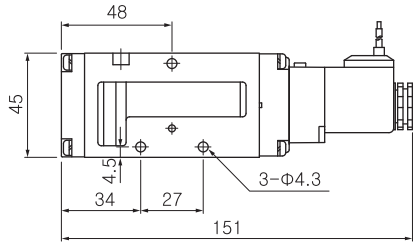

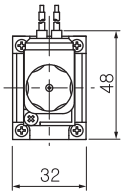

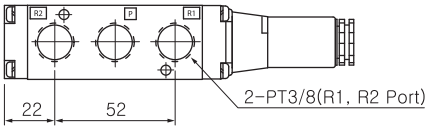

외형치수도(mm)

2위치 / 5포터 싱글형(커넥터 타입)

SV5130-□□□V-C□-· · ·

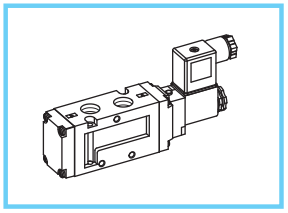

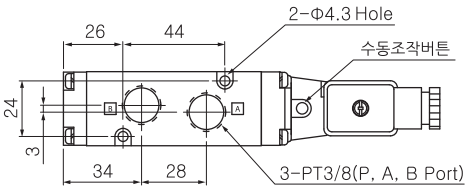

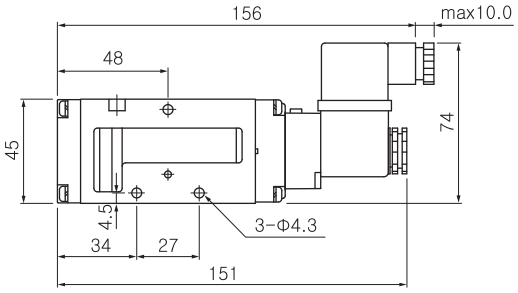

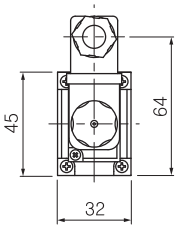

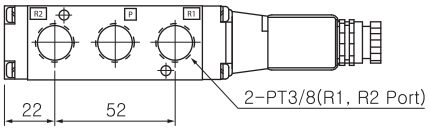

2위치 / 5포터 더블형(그로매트 타입)

SV5230-□□□V-G-· · ·

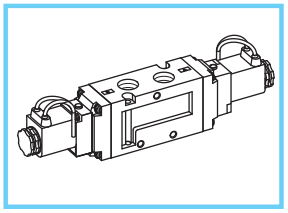

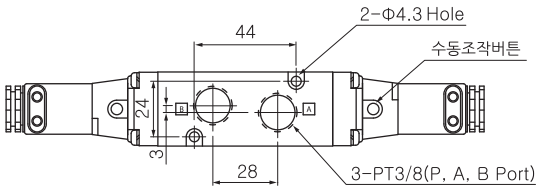

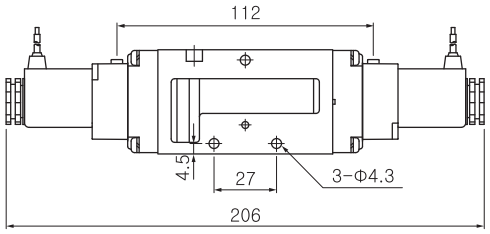

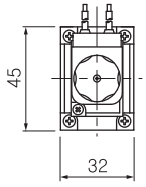

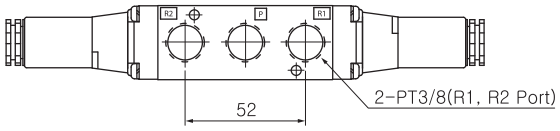

외형치수도(mm)

3위치 / 5포터 더블형(그로메트 타입)

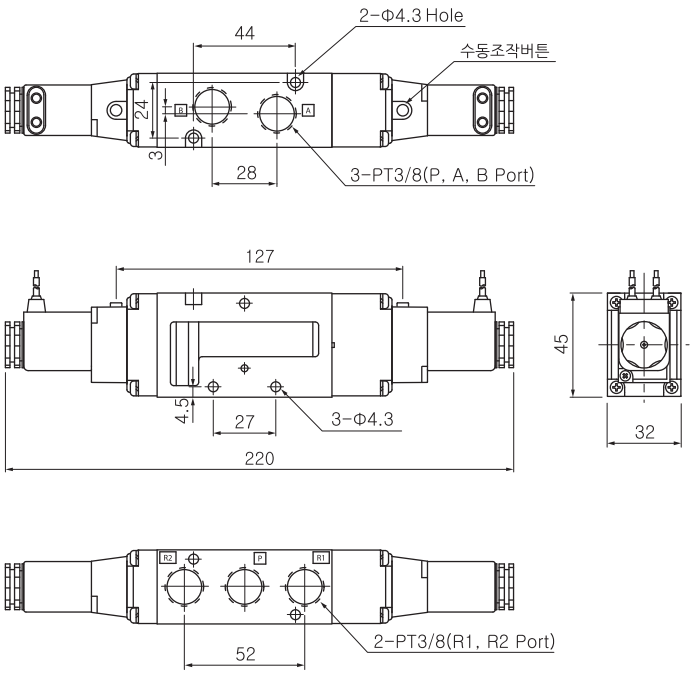

SV5330-□□□V-G-· · ·

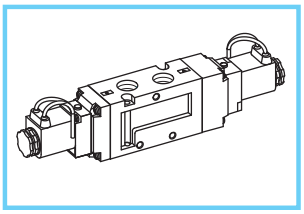

3위치 / 5포터 더블형(램프 타입)

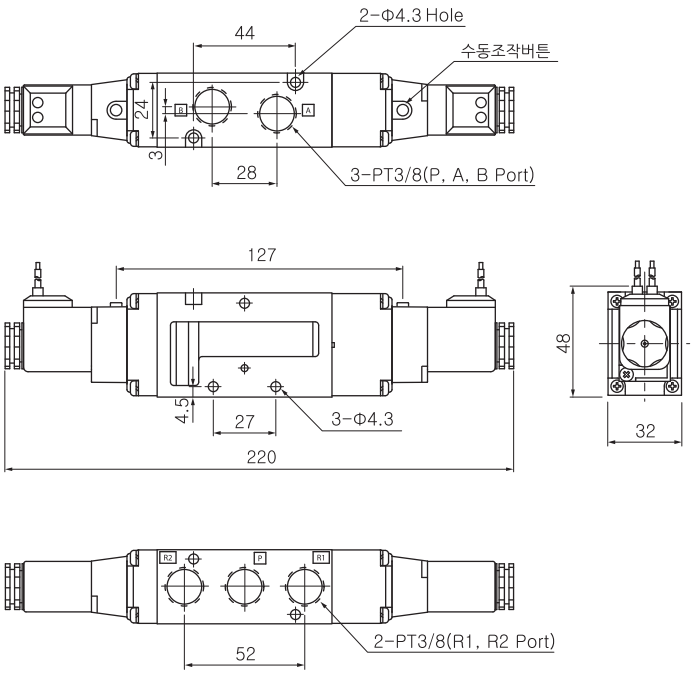

SV5330-□□□V-GL-· · ·

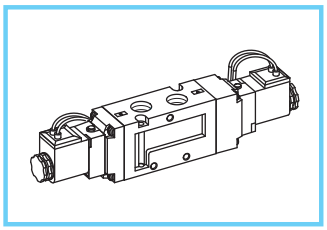

외형치수도(mm)

3위치 / 5포터 더블형(커넥터 타입)

SV5330-□□□V-C□-· · ·

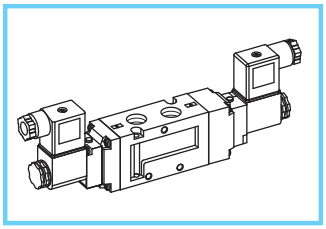

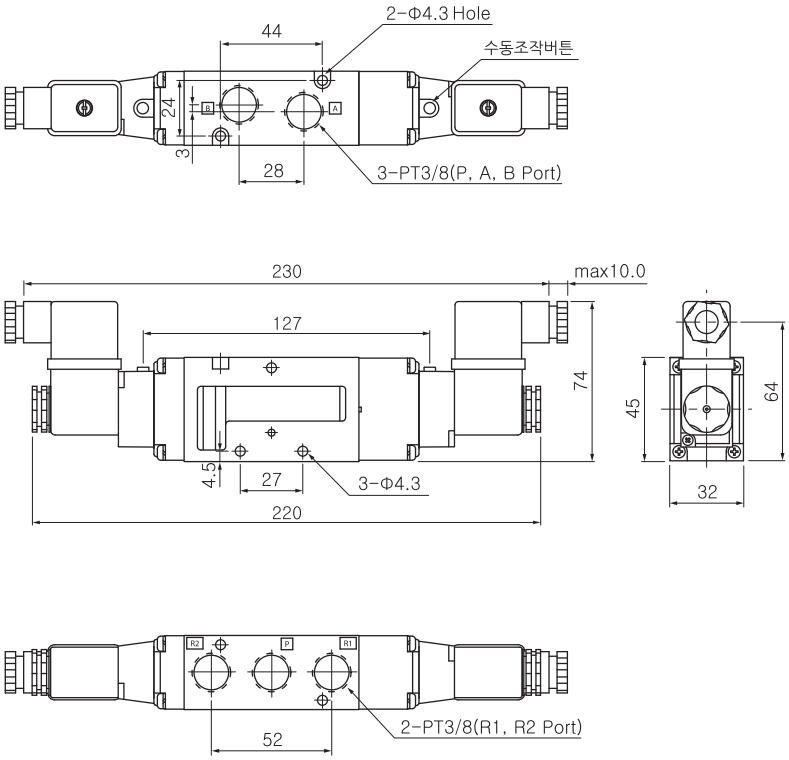

5포터 파일럿형 솔레노이드 밸브 (SV)

SV6000 시리즈 (Rc(PT) 1/2)

- 보디폭 36.0mm
- 통과유량 3500 l/min (5bar)

주문형식

SV 6 1 30 - 220V - GL - P - 04

① 솔레노이드밸브

② **전환방식**
1 - 2위치 싱글
2 - 2위치 더블
3 - 3위치 Closed Center
4 - 3위치 Exhaust Center
5 - 3위치 Pressure Center

③ **정격전압**
220V - AC 220V
110V - AC 110V
24V - AC 24V
D24V - DC 24V

④ **코일종류**
무기호 - 코일없음
G - 리드선방식
GL - 램프장착 리드선방식
C - 3 Pin 코일 + 커넥터
CL - 3 Pin 코일 + 램프커넥터

⑤ **수동조작방식**
P - 푸시버턴

⑥ **나사종류**
무기호 - Rc(PT)
N - NPT
G - G(PF)

⑦ **관접속구경**
04 - Rc(PT) 1/2

표시기호

2 Position Single

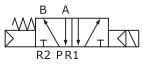

3 Position Closed Center

2 Position Double

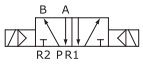

3 Position Exhaust Center

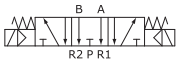

3 Position Pressure Center

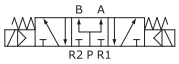

표준사양

항목	5포트 2위치	5포트 3위치
사용유체	압축공기	
주위 및 사용유체온도	5~60℃	
사용압력	1.5~10bar	2~10bar
유효단면적(5bar시)	65mm²	50mm²
응답시간(5bar시)	30ms 이하	40ms 이하
최대작동빈도	2c/sec	1c/sec
급유	불필요(단, 급유시 터빈유 1종 (ISO VG32))	
수동조작	누름식버튼	
코일절연의종류	F종상당	
허용전압변동	정격전압의±10%	
소비전력	AC:4.9VA(60Hz) / DC:2.5W	

외형치수도(mm)

2위치 / 5포터 싱글형(그로매트 타입)

SV6130-□□□V-G-· · ·

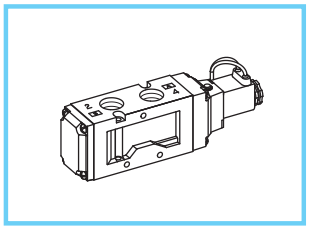

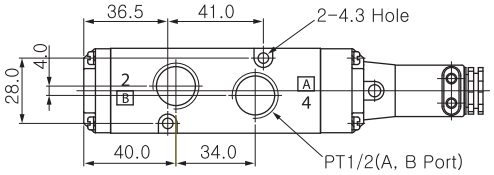

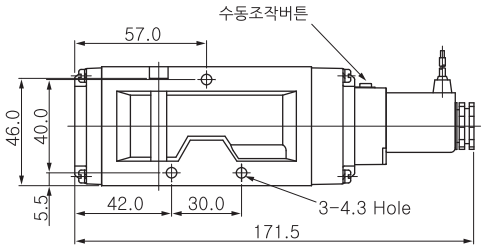

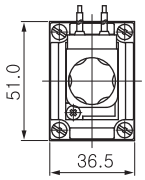

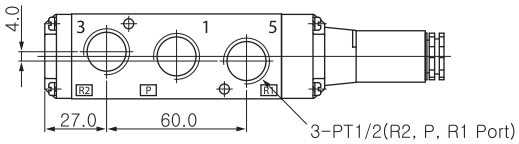

2위치 / 5포터 싱글형(램프 타입)

SV6130-□□□V-GL-· · ·

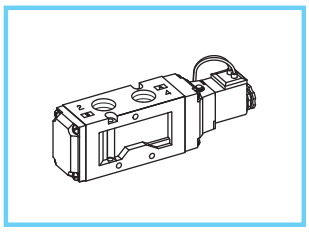

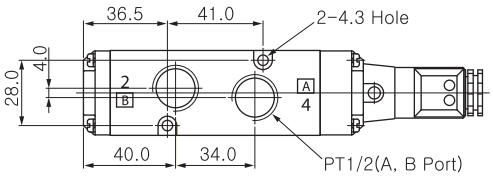

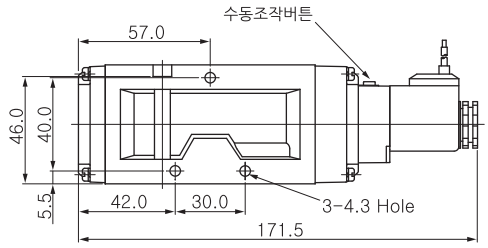

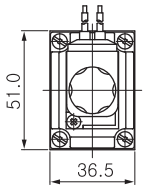

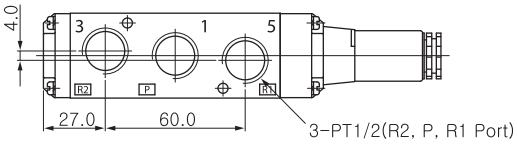

외형치수도(mm)

2위치 / 5포터 싱글형(커넥터 타입)

SV6130-□□□V-C□-· · ·

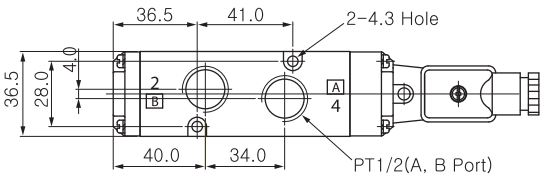

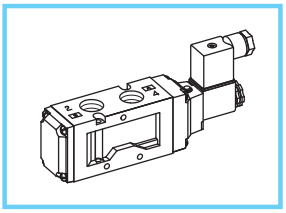

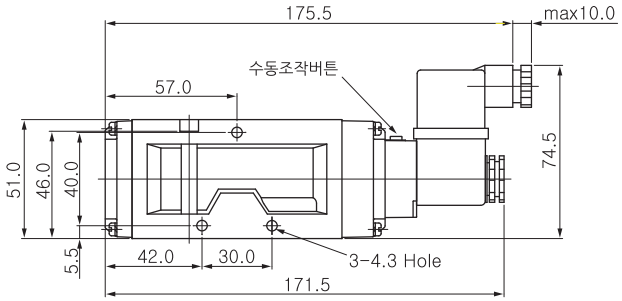

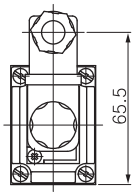

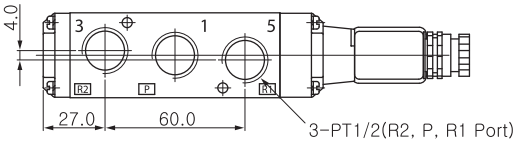

2위치 / 5포터 더블형(그로매트 타입)

SV6230-□□□V-G-· · ·

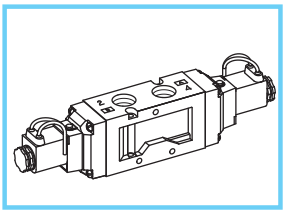

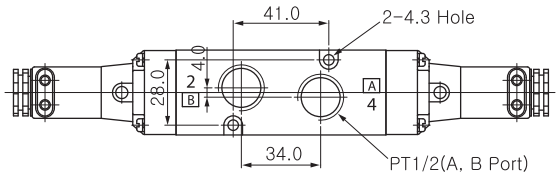

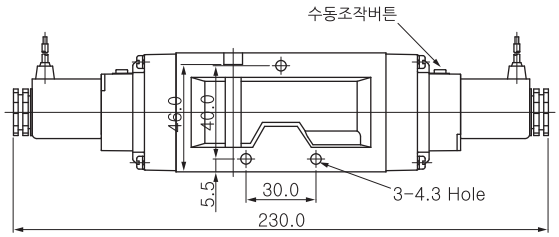

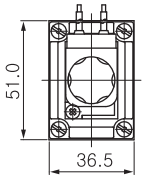

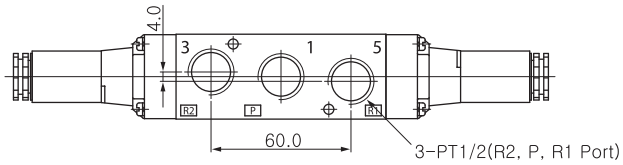

외형치수도(mm)

2위치 / 5포터 더블형(램프 타입)

SV6230-□□□V-GL-· · ·

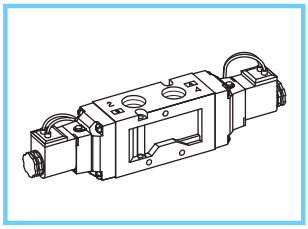

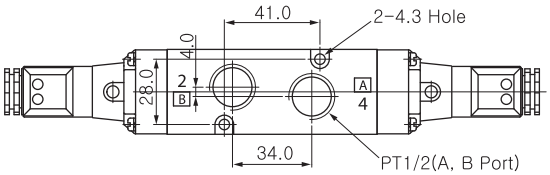

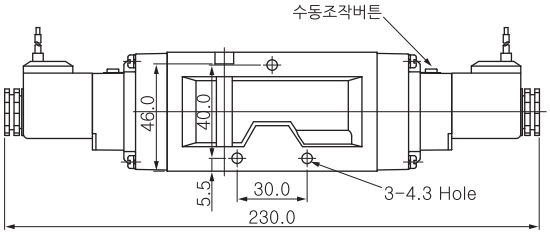

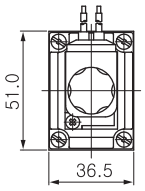

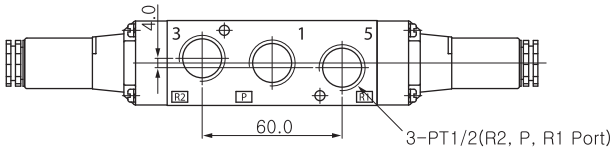

2위치 / 5포터 더블형(커넥터 타입)

SV6230-□□□V-C□-· · ·

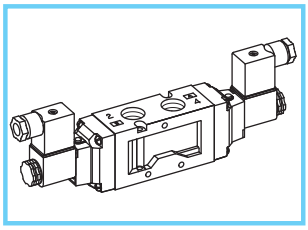

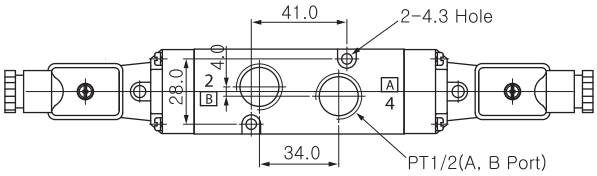

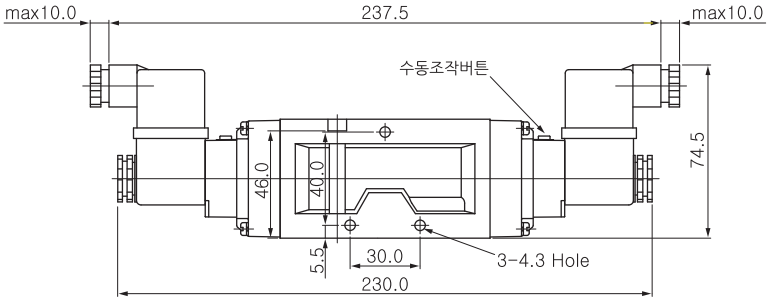

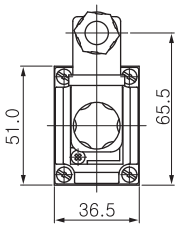

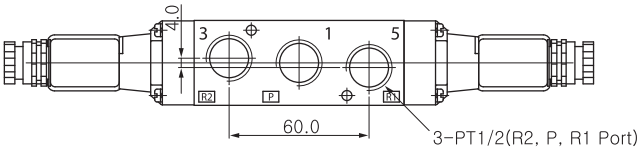

3포터 파일럿형 솔레노이드 밸브 (SV)

SV231~232 시리즈(Rc(PT) 1/4)

- 보디폭 26.0mm
- 통과유량 1000 l/min (5bar)

주문형식

SV 23 1 - 110V - GL - P - 02

① 솔레노이드밸브

② **전환방식**
1 - 상시닫힘(N.C.)
2 - 상시열림(N.O.)

③ **정격전압**
220V - AC 220V
110V - AC 110V
24V - AC 24V
D24V - DC 24V

④ **코일종류**
무기호 - 코일없음
G - 리드선방식
GL - 램프장착 리드선방식
C - 3 Pin 코일 + 커넥터
CL - 3 Pin 코일 + 램프커넥터

⑤ **수동조작방식**
P - 푸시버턴

⑥ **나사종류**
무기호 - Rc(PT)
N - NPT
G - G(PF)

⑦ **관접속구경**
02 - Rc(PT) 1/4

표시기호

SV231

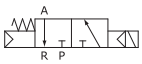

N.C.(Normal Close)

SV232

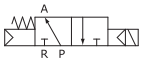

N.O.(Normal Open)

표준사양

사용유체	압축공기
주위 및 사용유체온도	5~60℃
사용압력	1.5~10bar
유효단면적(5bar시)	19mm²
응답시간(5bar시)	25ms 이하
최대작동빈도	5c/sec
급유	불필요(단, 급유시 터빈유 1종 (ISO VG32))
수동조작	누름식버튼
코일절연의종류	F종상당
허용전압변동	정격전압의±10%
소비전력	AC:4.9VA(60Hz) / DC:2.5W

외형치수도(mm)

2위치 / 3포터 (그로메트 타입)

SV23□-□□□V-G-· · ·

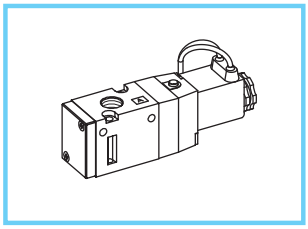

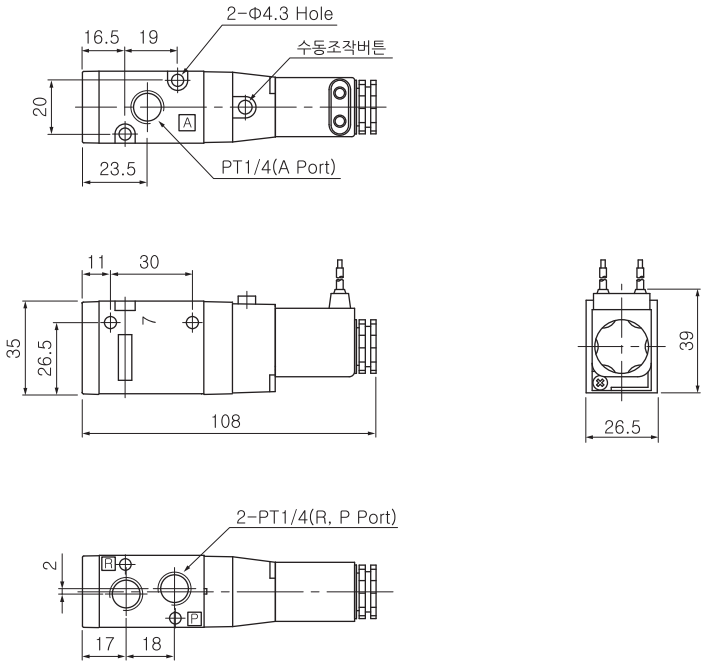

2위치 / 3포터 (램프 타입)

SV23□-□□□V-GL-· · ·

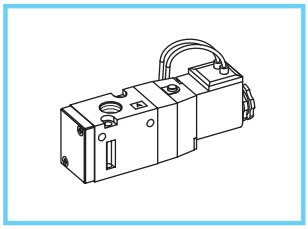

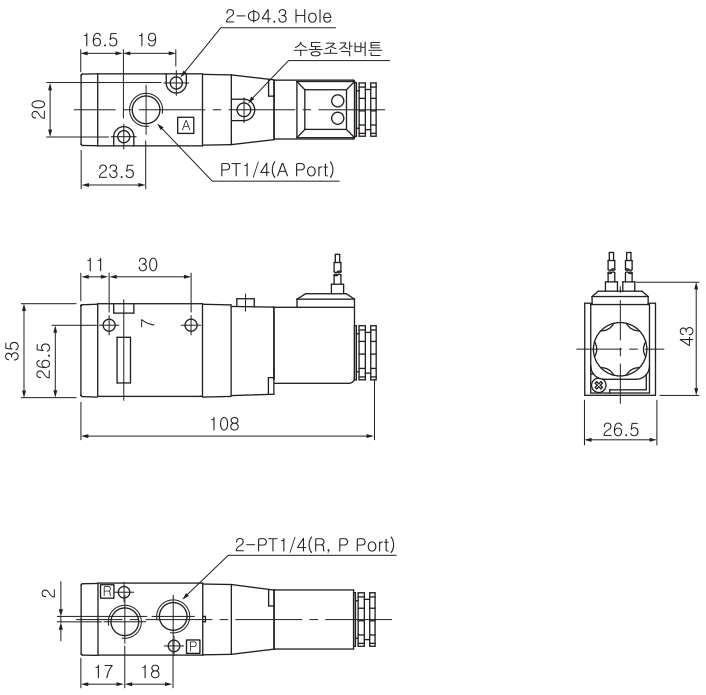

외형치수도(mm)

2위치 / 3포터 (커넥터 타입)

SV23□-□□□V-C□-···

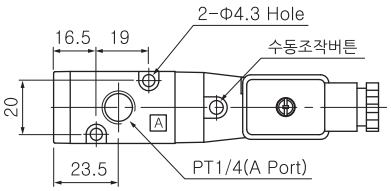

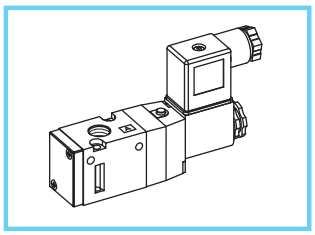

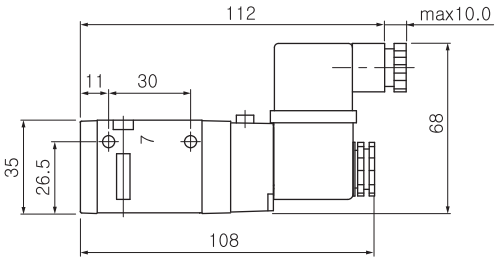

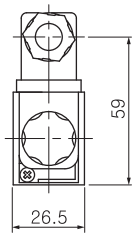

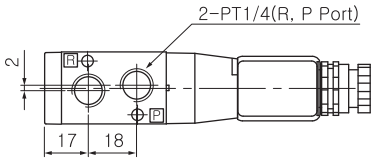

솔레노이드 코일 시리즈

- 폭넓은 옵션
- 다양한 전압사양
- 보디폭 15mm 코일
- 보디폭 22mm 코일

주문형식

SL3 - A2

① **코일타입**

SG1 - 폭15mm 리드선방식 코일
SC1 - 폭15mm 3핀 커넥터방식 코일
SCN1 - 폭15mm 3핀 커넥터방식 코일 + 커넥터
SCL1 - 폭15mm 3핀 커넥터방식 코일 + 램프내장 커넥터
SG3 - 폭22mm 리드선방식 코일
SL3 - 폭22mm 표시램프내장 리드선방식 코일
SC3 - 폭22mm 3핀 커넥터방식 코일
SCN3 - 폭22mm 3핀 커넥터방식 코일 + 커넥터
SCL3 - 폭22mm 3핀 커넥터방식 코일 + 램프내장 커넥터

② **정격전압**

A1 - AC 110V
A2 - AC 220V
A4 - AC 24V
D4 - DC 24V

표준사양

형식			SG1, SC1	SG3, SL3, SC3
허용전압변동			정격전압의±10%	
코일절연의 종류			F종 상당	
주위 및 사용유체온도			5~60℃	
소비전류	AC	60Hz	3.6VA	4.9VA
		50Hz	4.6VA	6.0VA
	DC		2.5W	2.5W

부품재질

- Molding : Glass Pressure Nylon
- Lead Wire : AWG-no.22, no.24
- Lead Wire Packing : Viton
- Yoke : Carbon Iron
- Indicator Cap : Polycarbonate

코일 커넥터 시리즈

- 보디폭 15mm코일용
- 보디폭 22mm코일용

주문형식

CN1 - A2

① **커넥터타입**
CN1 - 폭15mm 3핀 일반(흑색)콘넥터
CL1 - 폭15mm 표시램프내장, 3핀 투명콘넥터
CN3 - 폭22mm 3핀 일반(흑색)콘넥터
CL3 - 폭22mm 표시램프내장, 3핀 투명콘넥터

② **정격전압**
A1 - AC 110V
A2 - AC 220V
A4 - AC 24V
D4 - DC 24V

표준사양

허용전압변동	정격전압의±10%
주위 및 사용유체온도	5~60℃
최대전류	2.5A
보안구조등급	IP65(With Coil)

부품재질

- Indicator : Glass Pressure Nylon, Polycarbonate
- Sealing Packing : NBR
- Jointing Bolt : Carbon Iron

매카니컬 밸브 (SMV)

SMV100 시리즈 (Rc(PT) 1/8)

주문형식

SMV 1 2 0 - 01 - 00

① 매카니컬밸브

② **포트수**
2 - 2포트
3 - 3포트(잔압배기홀 포함)

③ **로드 크기**
0 - 기본형
1 - 롤러레버용

④ **나사종류**
무기호 - Rc(PT)
N - NPT
G - G(PF)

⑤ **관접속구경**
01 - 1/8

⑥ **액추에이터의 종류**
00 - 기본형
01 - 롤러 레버
02 - 한방향 작동 롤러 레버
30 - 누름 버튼(버섯머리)
32 - 누름 버튼(평형머리)
34 - 셀렉터(2위치)

표시기호

2포트

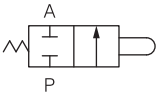

3포트

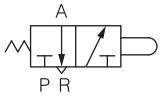

표준사양

사용유체	압축공기
사용압력범위	0~10bar (0~1MPa)
주위온도 및 사용유체온도	-5~60℃ (동결없어야 함)
유효단면적(Cv)	2.5mm²(0.14)
급유	불필요(단, 급유시 터빈유 1종 (ISO VG32))
관접속구경	1/8

매카니컬밸브 작동위치

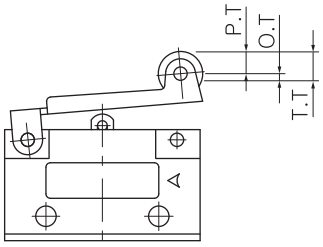

P.T.	액추에이터의 자유위치에서 동작위치까지의 작동거리
O.T.	액추에이터의 동작위치에서 동작한도까지의 작동거리
T.T.	액추에이터의 자유위치에서 동작한도까지의 총작동거리

구조도

SMV 100

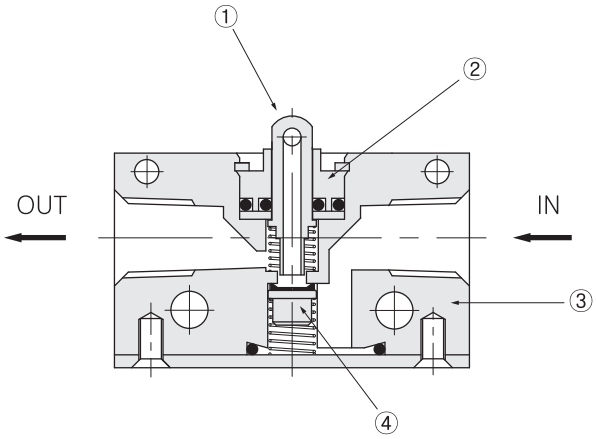

No.	명 칭	재 질
①	로드	A2011
②	로드 가이드	황동
③	보디	알루미늄 다이캐스팅
④	체크밸브	NBR

외형치수도(mm)

SMV 120-01-00

121-01-00
130-01-00
131-01-00

형식	A
SMV120	7.5
SMV130	
SMV121	5.0
SMV131	

P.T.	1.1
O.T.	3
T.T.	4.1

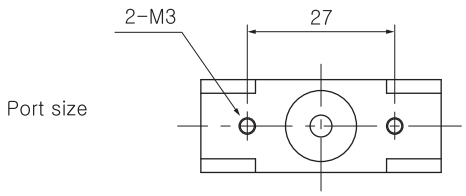

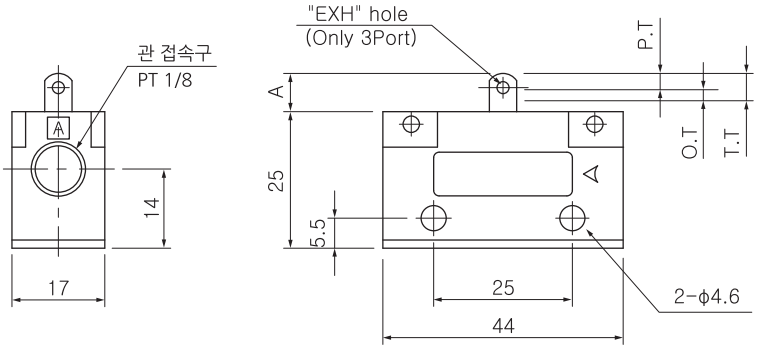

외형치수도(mm)

SMV 121-01-01
131-01-01

P.T.	2.1
O.T.	4
T.T.	6.1

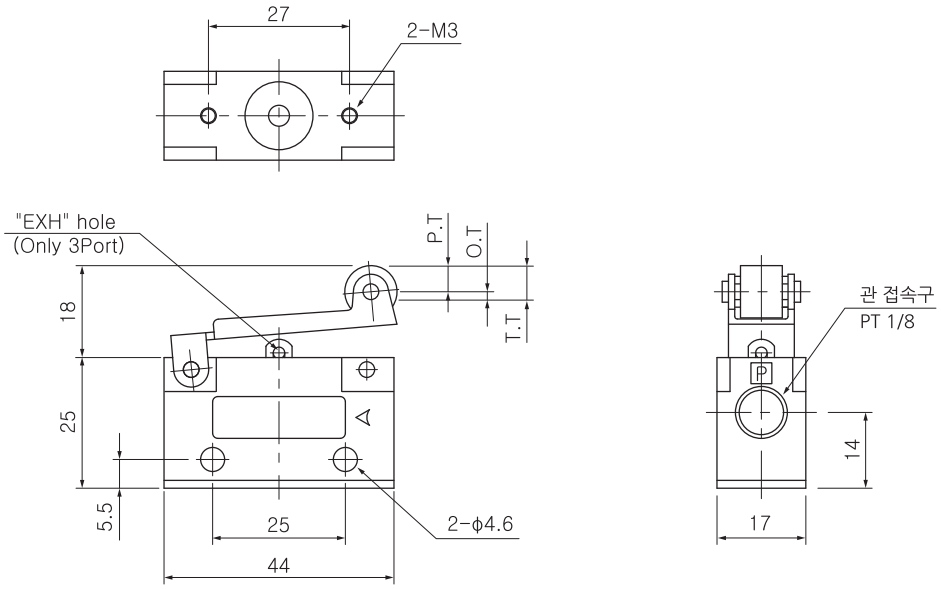

SMV 121-01-02
131-01-02

P.T.	2.1
O.T.	4
T.T.	6.1

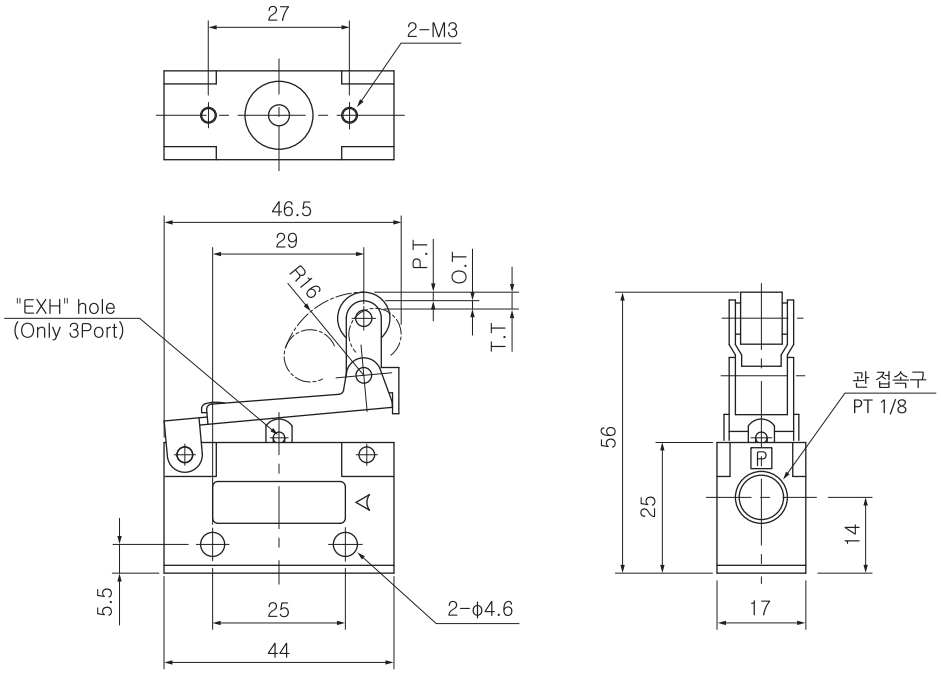

외형치수도(mm)

SMV 120-01-30
130-01-30

P.T.	5.4
O.T.	2.4
T.T.	7.8

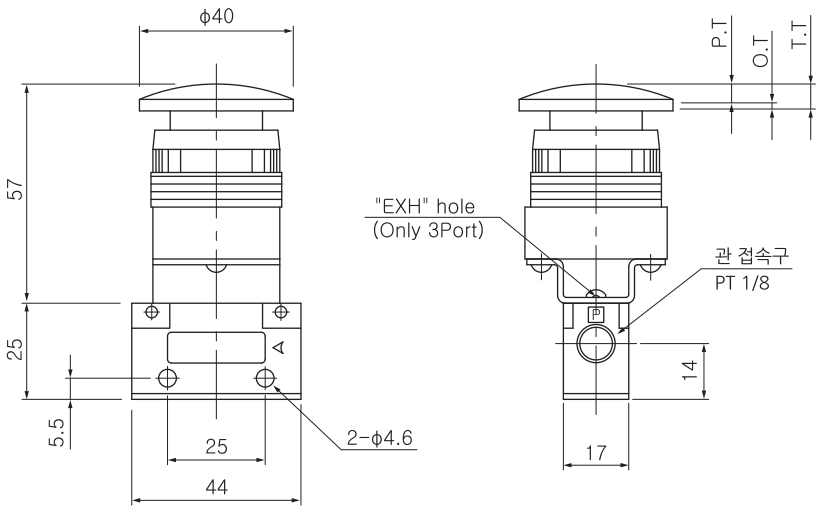

SMV 120-01-32
130-01-32

P.T.	5.4
O.T.	2.4
T.T.	7.8

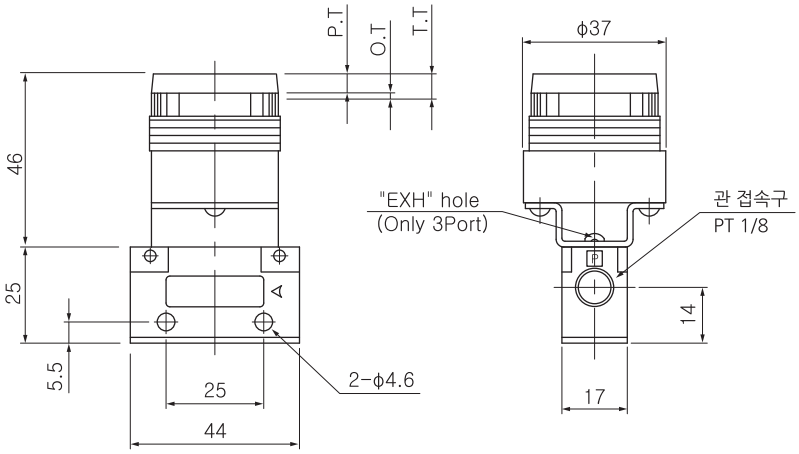

외형치수도(mm)

SMV 120-01-34
130-01-34

T.T.	90°

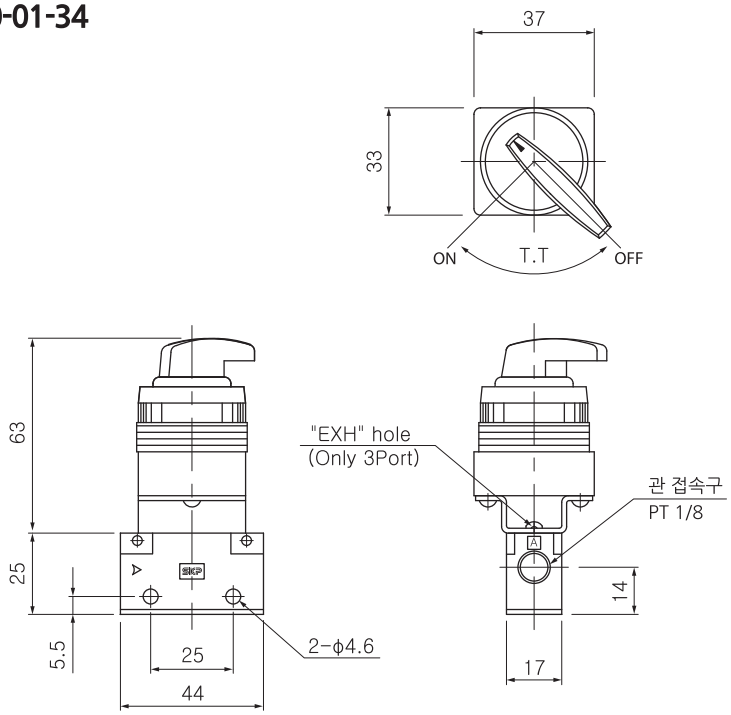

매카니컬 밸브 (SMV)

SMV200 시리즈 (Rc(PT) 1/4)

주문형식

SMV 2 20 - ◯ 02 - 00

① 매카니컬밸브

② **포트수**
20 - 2포트
30 - 3포트(잔압배기홀 포함)

③ **나사종류**
무기호 - Rc(PT)
N - NPT
G - G(PF)

④ **관접속구경**
02 - 1/4

⑤ **액추에이터의 종류**
00 - 기본형
01S - 롤러 레버(베어링 타입)
02S - 한방향 작동 롤러 레버(베어링 타입)
30 - 누름 버튼(버섯머리)
31 - ENG 버튼(긴급정지)
32 - 누름 버튼(평형머리)
34 - 셀렉터(2위치)

표시기호

2포트

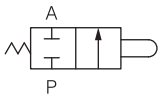

3포트

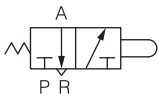

표준사양

사용유체	압축공기
사용압력범위	0~10bar (0~1MPa)
주위온도 및 사용유체온도	-5~60℃ (동결없어야 함)
유효단면적(Cv)	19mm²(1.0)
급유	불필요(단, 급유시 터빈유 1종 (ISO VG32))
관접속구경	1/4

매카니컬밸브 작동위치

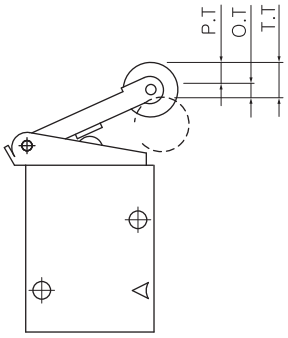

P.T.	액추에이터의 자유위치에서 동작위치까지의 작동거리
O.T.	액추에이터의 동작위치에서 동작한도까지의 작동거리
T.T.	액추에이터의 자유위치에서 동작한도까지의 총작동거리

구조도

SMV 200

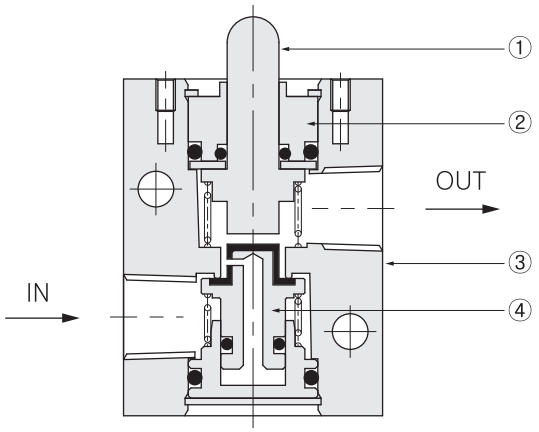

No.	명 칭	재 질
①	로드	A2011
②	로드 가이드	황동
③	보디	알루미늄 다이캐스팅
④	체크밸브	NBR

외형치수도(mm)

SMV 220-02-00
230-02-00

P.T.	2.7
O.T.	3
T.T.	5.7

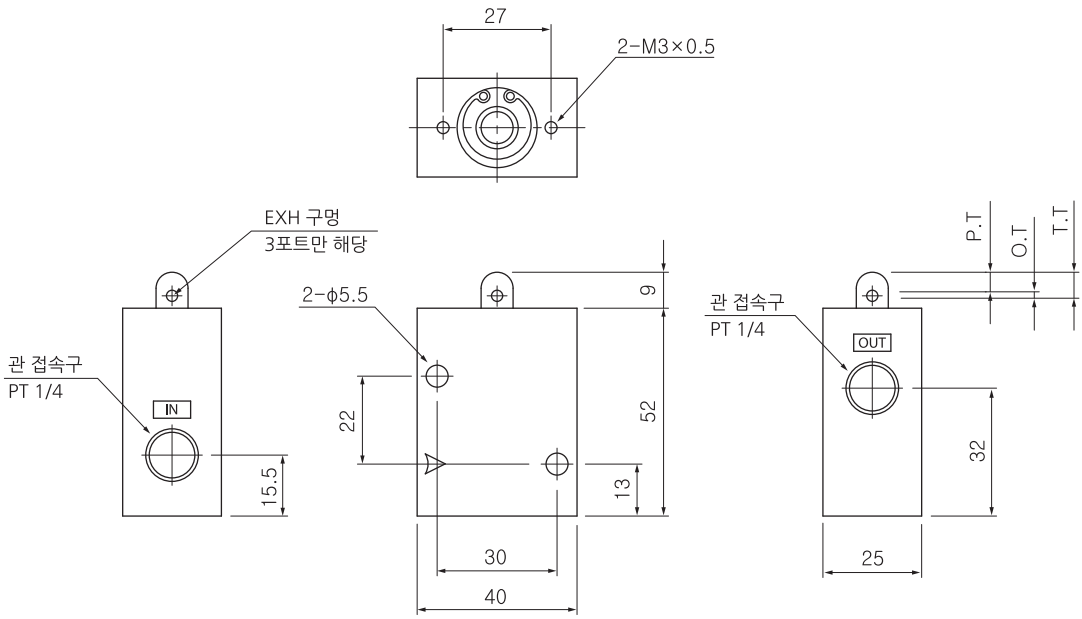

외형치수도(mm)

SMV 220-02-01S
230-02-01S

P.T.	5.8
O.T.	6.6
T.T.	12.4

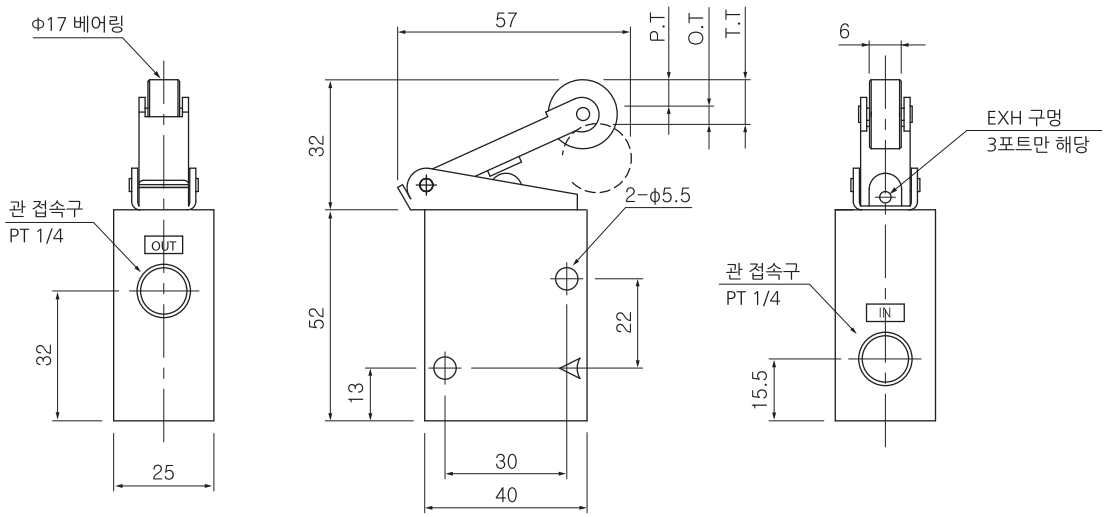

SMV 220-02-02S
230-02-02S

P.T.	5.8
O.T.	6.6
T.T.	12.4

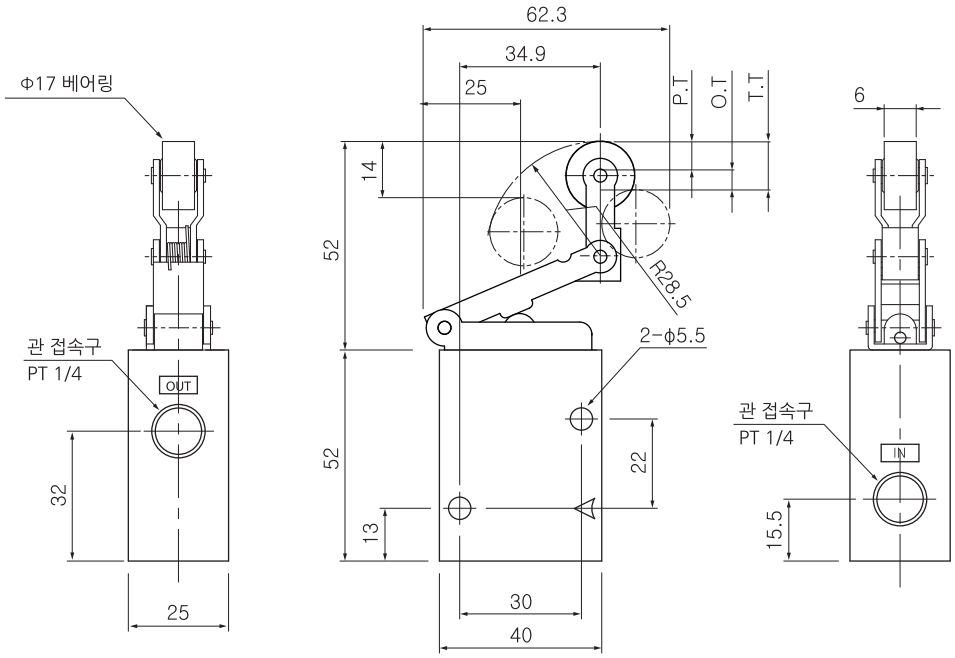

외형치수도(mm)

SMV 220-02-30
230-02-30

P.T.	4.7
O.T.	2.8
T.T.	7.5

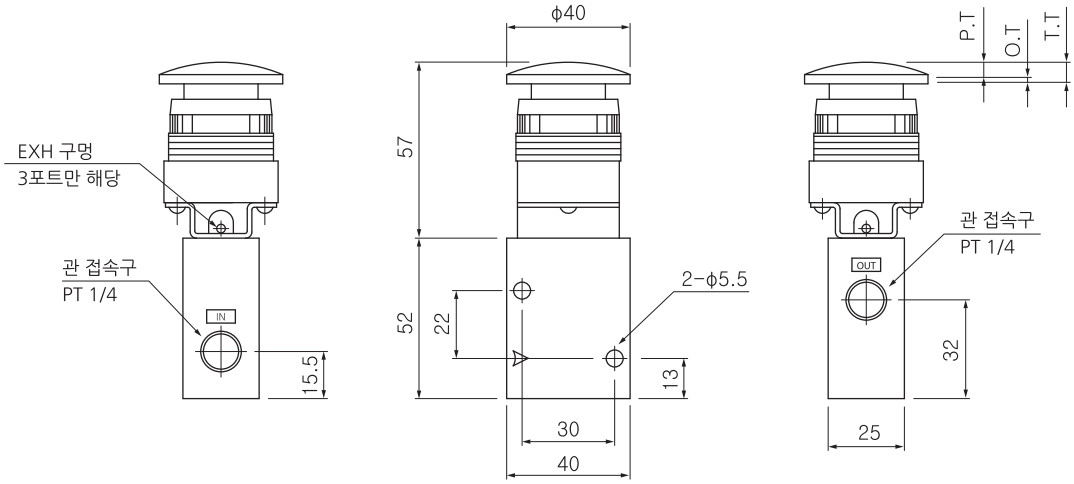

SMV 220-02-31
230-02-31

T.T.	4.3

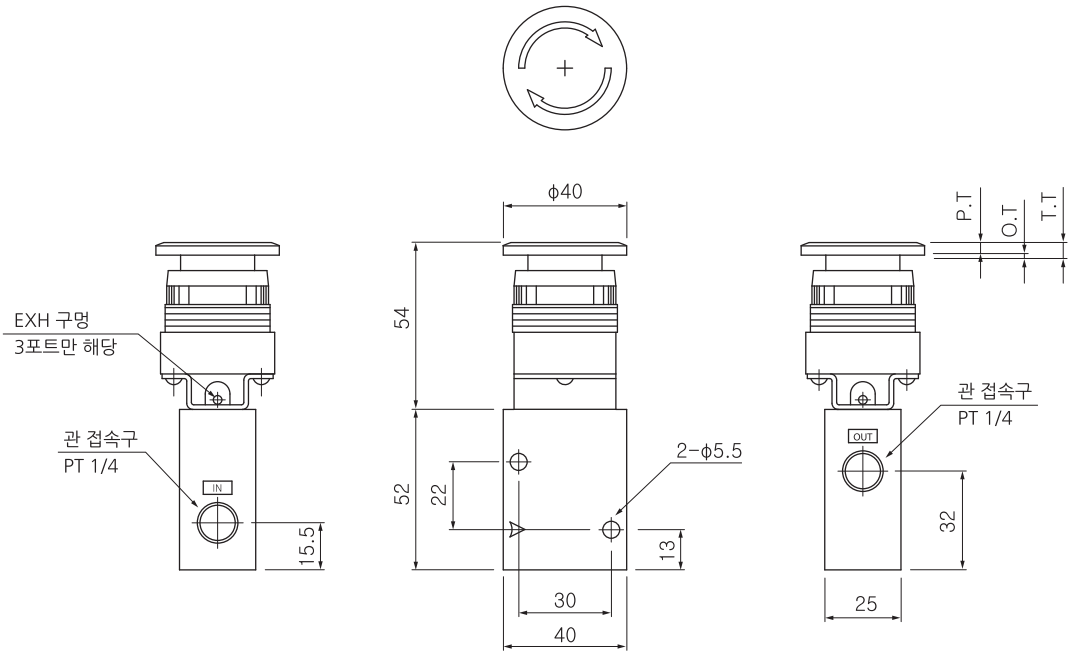

외형치수도(mm)

SMV 220-02-32
230-02-32

P.T.	4.7
O.T.	2.8
T.T.	7.5

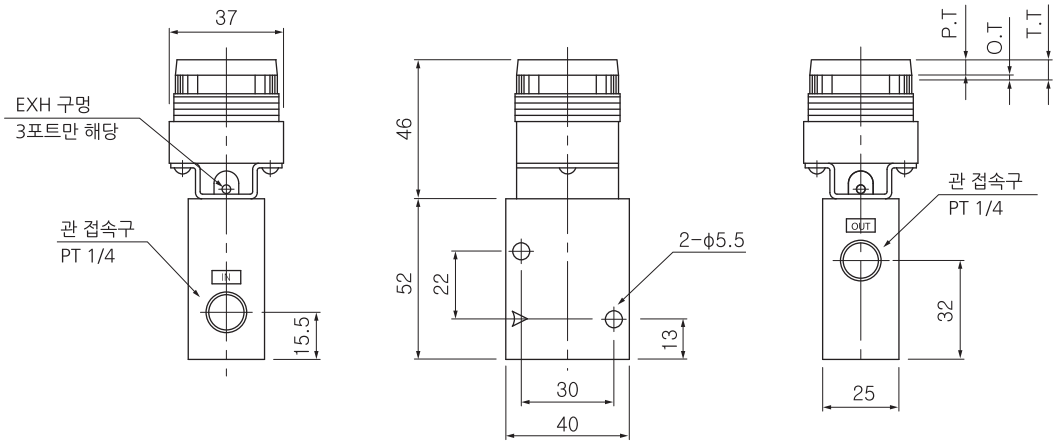

SMV 220-02-34
230-02-34

T.T.	90°

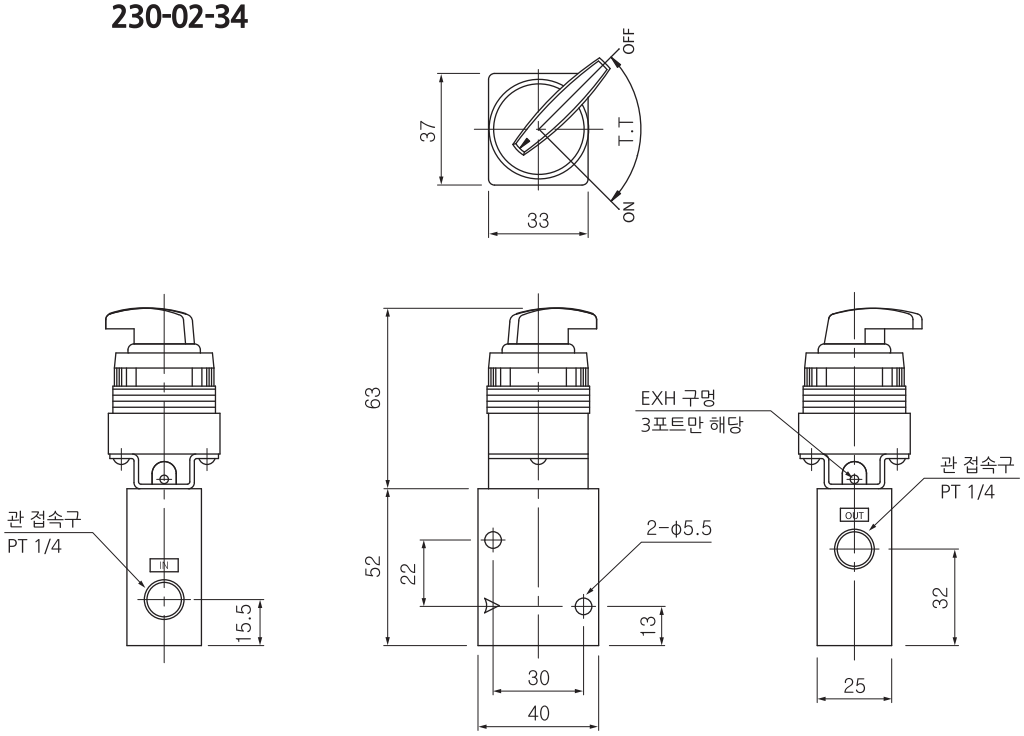

스풀형 매카니컬 밸브 (SMVS)

SMVS230 시리즈 (Rc(PT) 1/4)

주문형식

SMVS 2 3 0 - ◯ 02 - 00

① 스풀형 매카니컬밸브

② **포트수**
3 - 3포트

③ **나사종류**
무기호 - Rc(PT)
N - NPT
G - G(PF)

④ **관접속구경**
01 - 1/4

⑤ **액추에이터의 종류**
00 - 기본형
01S - 롤러 레버(베어링 타입)
02S - 한방향 작동 롤러 레버(베어링 타입)
30 - 누름 버튼(버섯머리)
31 - ENG 버튼(긴급정지)
32 - 누름 버튼(평형머리)
34 - 셀렉터(2위치)

표시기호

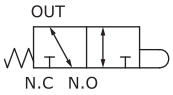

표준사양

사용유체	압축공기
사용압력범위	0~10bar (0~1MPa)
주위온도 및 사용유체온도	-5~60℃ (동결없어야 함)
급유	불필요(단, 급유시 터빈유 1종 (ISO VG32))
관접속구경	1/4

매카니컬밸브 작동위치

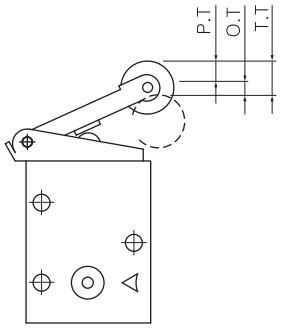

P.T.	액추에이터의 자유위치에서 동작위치까지의 작동거리
O.T.	액추에이터의 동작위치에서 동작한도까지의 작동거리
T.T.	액추에이터의 자유위치에서 동작한도까지의 총작동거리

구조도

SMVS 230

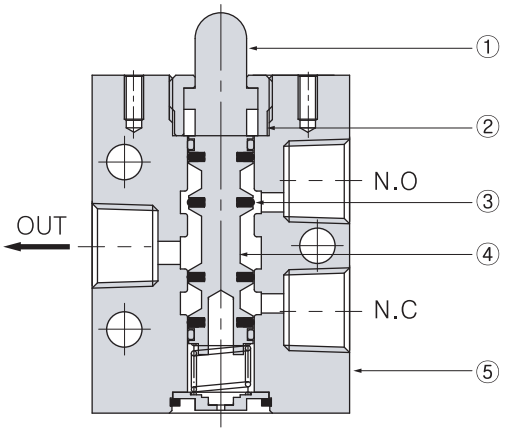

No.	명 칭	재 질
①	로드	SUS
②	로드 가이드	황동
③	I-링	NBR
④	스풀	알루미늄
⑤	보디	알루미늄 다이캐스팅

외형치수도(mm)

SMVS 230-02-00

P.T.	1.8
O.T.	2.2
T.T.	4

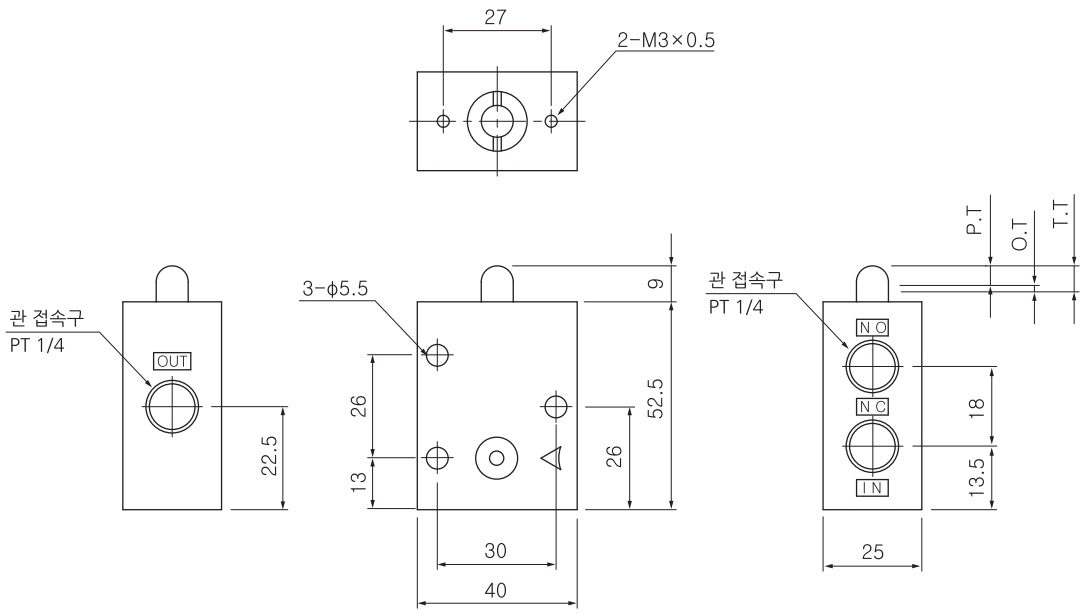

외형치수도(mm)

SMVS 230-02-01S

P.T.	4
O.T.	5
T.T.	9

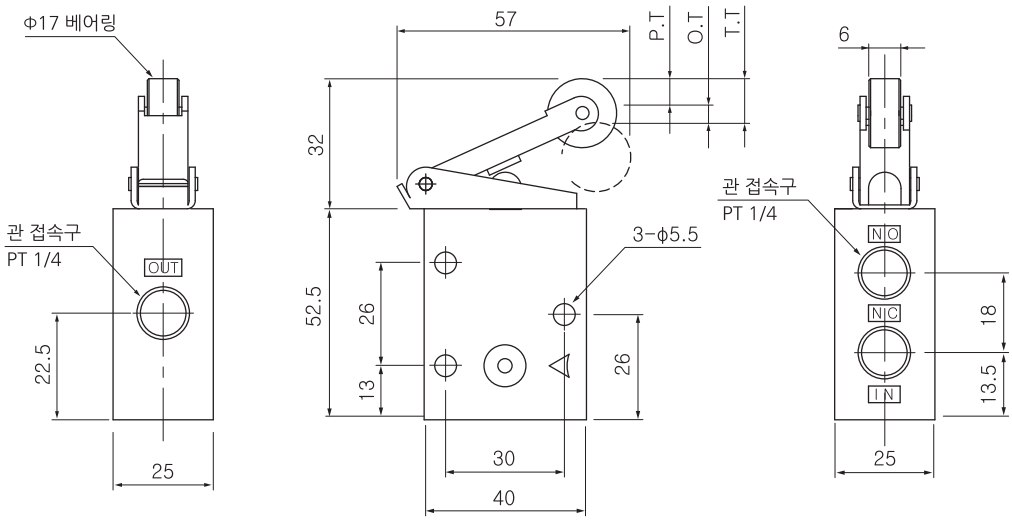

SMVS 230-02-02S

P.T.	4
O.T.	5
T.T.	9

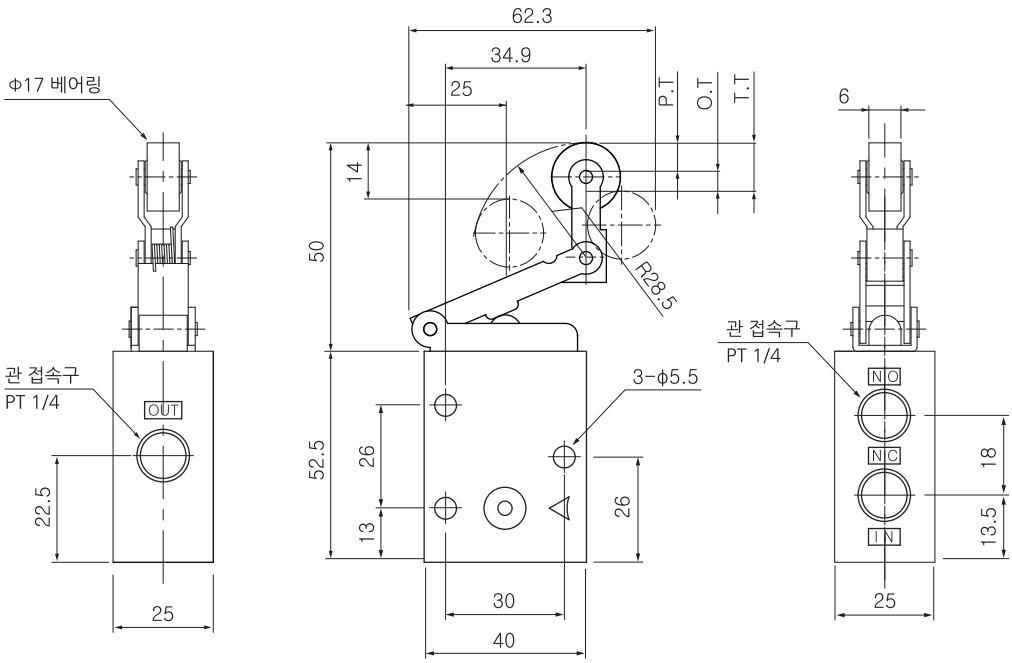

외형치수도(mm)

SMVS 230-02-30

P.T.	4.9
O.T.	1.6
T.T.	6.5

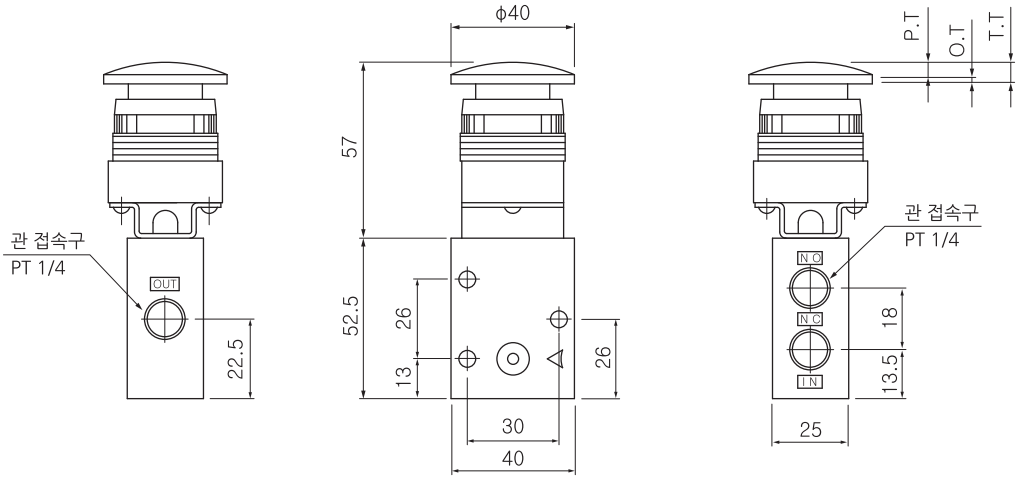

SMVS 230-02-31

T.T.	4.3

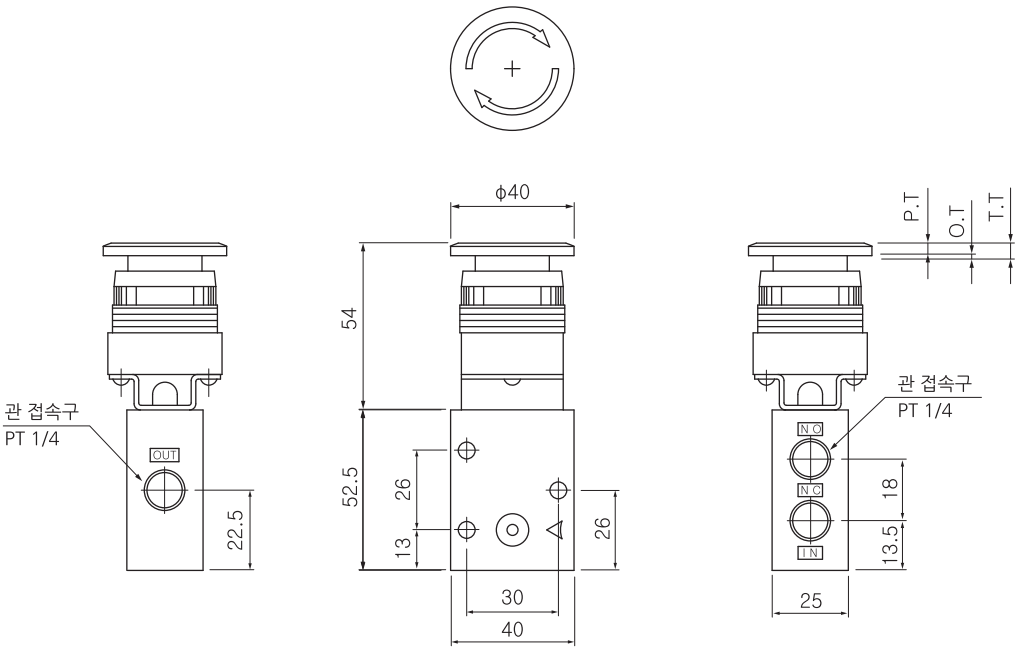

외형치수도(mm)

SMVS 230-02-32

P.T.	4.9
O.T.	1.6
T.T.	6.5

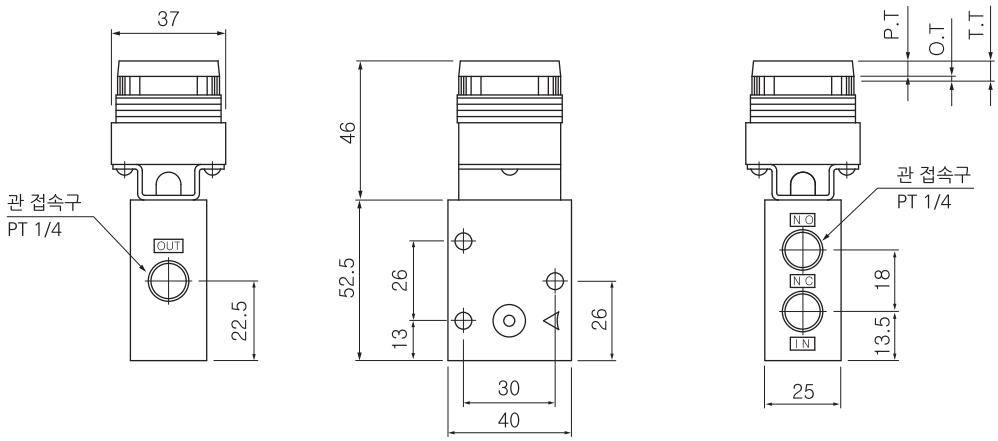

SMVS 230-02-34

T.T.	90°

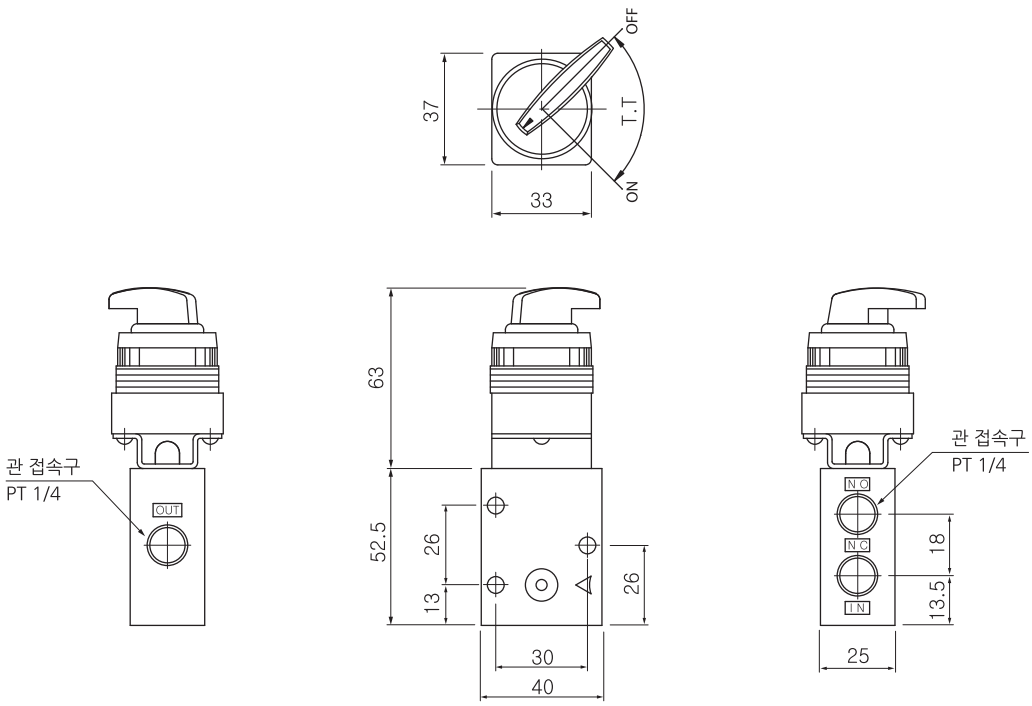

3포트 파일럿형 매카니컬 밸브 (SMVF)

SMVF231~232 시리즈 (Rc(PT) 1/4)

주문형식

SMVF 2 3 1 - 02 - 00

① 파일롯형 매카니컬밸브

② **포트수**
3 - 3포트

③ **전환방식**
1 - 상시닫힘(N.C.)
2 - 상시열림(N.O.)

④ **나사종류**
무기호 - Rc(PT)
N - NPT
G - G(PF)

⑤ **관접속구경**
02 - 1/4

⑥ **액추에이터의 종류**
00 - 기본형
01 - 롤러 레버
01S - 롤러 레버(베어링 타입)
02 - 한방향 작동 롤러 레버
02S - 한방향 작동 롤러 레버(베어링 타입)
30 - 누름 버튼(버섯머리)
32 - 누름 버튼(평형머리)
34 - 셀렉터(2위치)

표시기호

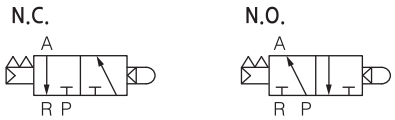

표준사양

사용유체	압축공기
사용압력범위	1.5~10bar (0.15~1MPa)
주위온도 및 사용유체온도	-5~60℃ (동결없어야 함)
유효단면적(Cv)	19mm²(1.0)
급유	불필요(단, 급유시 터빈유 1종 (ISO VG32))
관접속구경	1/4

매카니컬밸브 작동위치

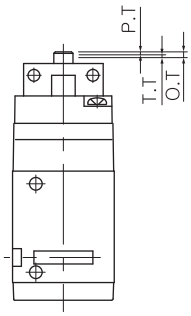

P.T.	액추에이터의 자유위치에서 동작위치까지의 작동거리
O.T.	액추에이터의 동작위치에서 동작한도까지의 작동거리
T.T.	액추에이터의 자유위치에서 동작한도까지의 총작동거리

구조도

SMVF 231

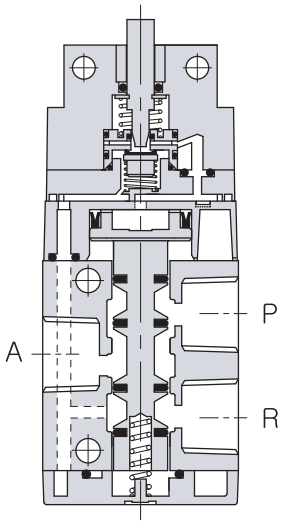

N.C

SMVF 232

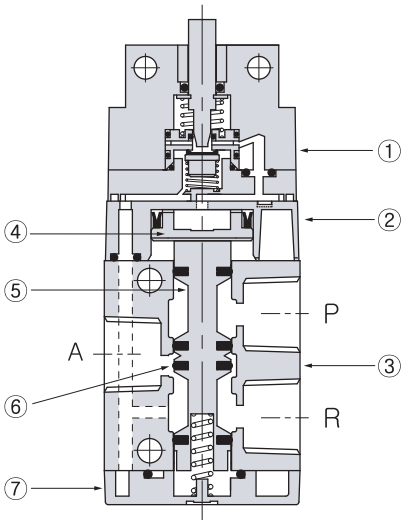

N.O

No.	명 칭	재 질
①	파일롯 가이드	ZnDC
②	파일롯 실린더	N66G
③	보디	ALDC
④	피스톤	POM
⑤	스풀	A2011
⑥	I-링	NBR
⑦	카바	ALDC

외형치수도(mm)

SMVF 231-02-00

232-02-00

P.T.	1
O.T.	2
T.T.	3

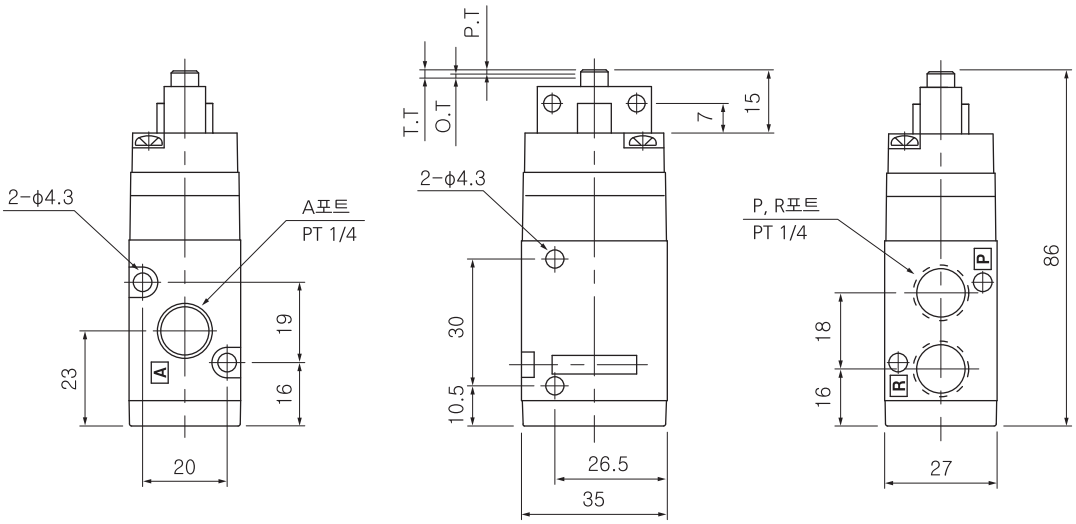

외형치수도(mm)

SMVF 231-02-02
232-02-02
231-02-02S
232-02-02S

P.T.	2.2
O.T.	4
T.T.	6.2

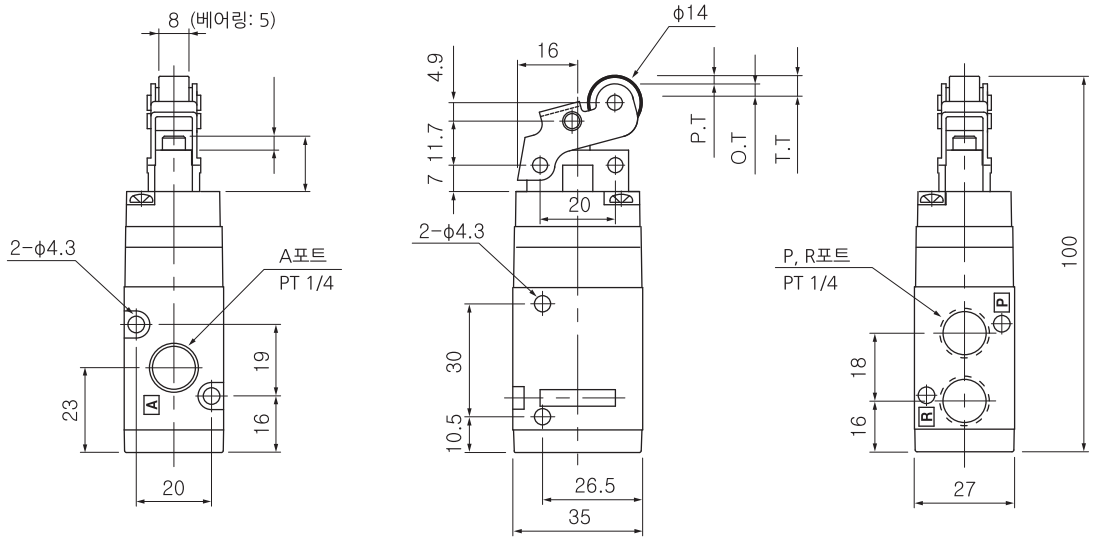

SMVF 231-02-02
232-02-02
231-02-02S
232-02-02S

P.T.	2.2
O.T.	4
T.T.	6.2

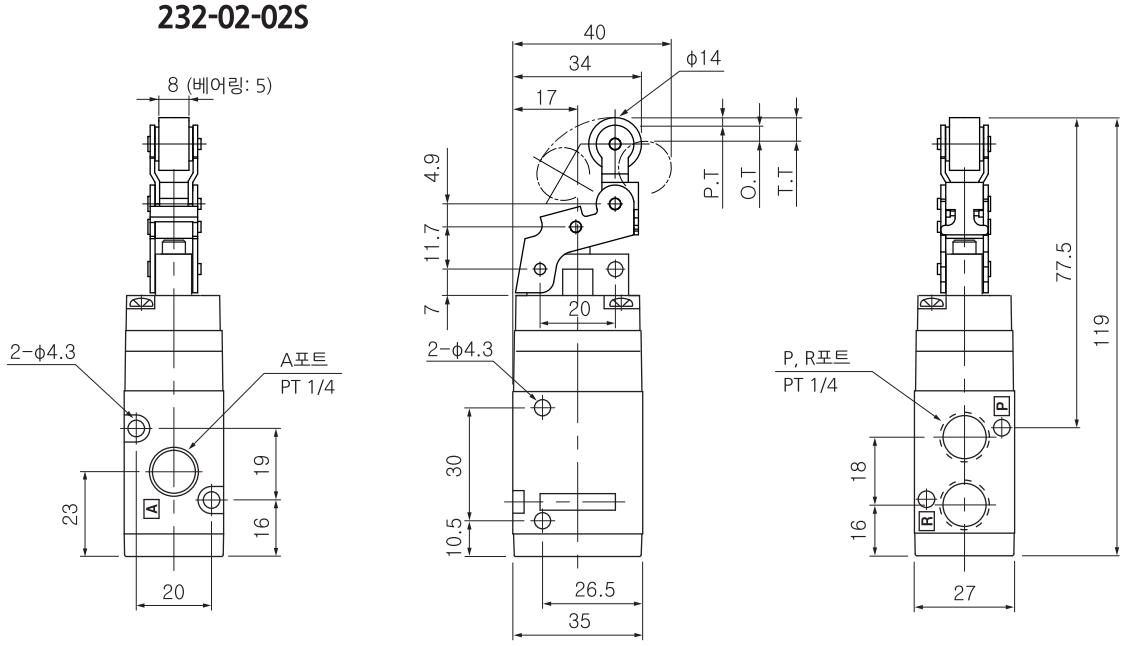

외형치수도(mm)

SMVF 231-02-30
232-02-30

P.T.	5.5
O.T.	2
T.T.	7.5

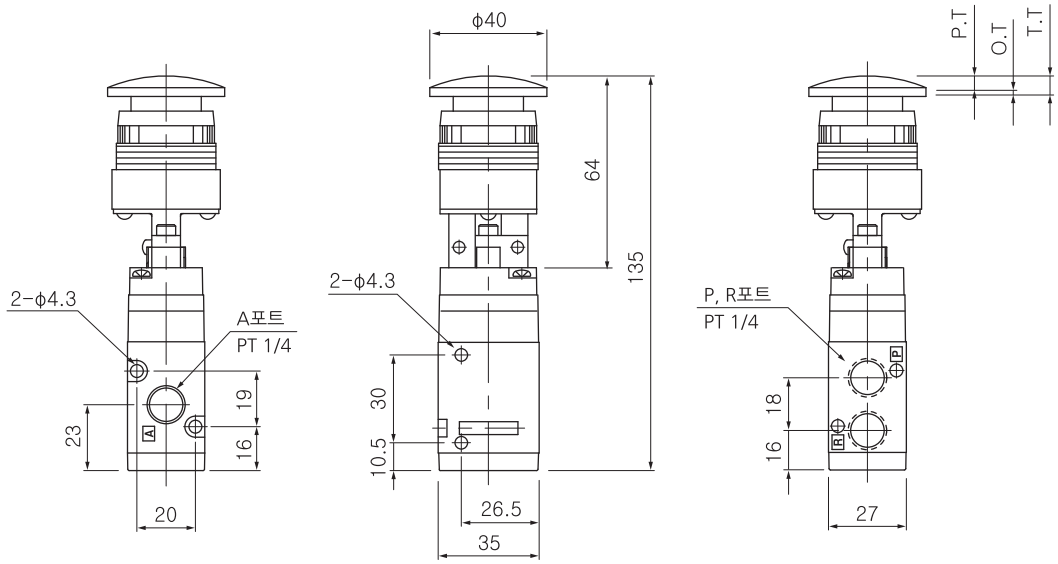

SMVF 231-02-31
232-02-31

T.T.	8

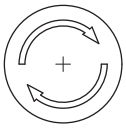

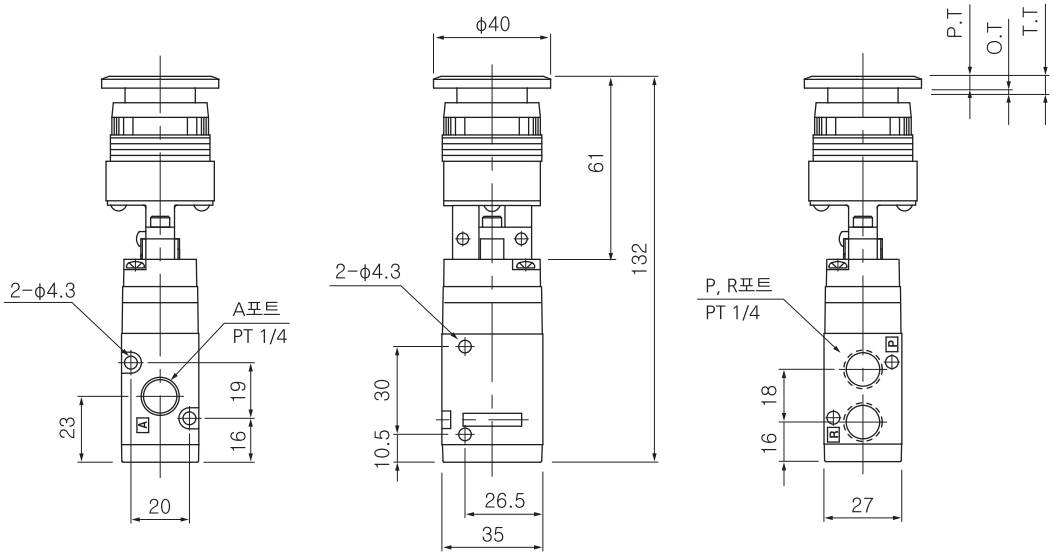

외형치수도(mm)

SMVF 231-02-32
232-02-32

P.T.	6
O.T.	2
T.T.	8

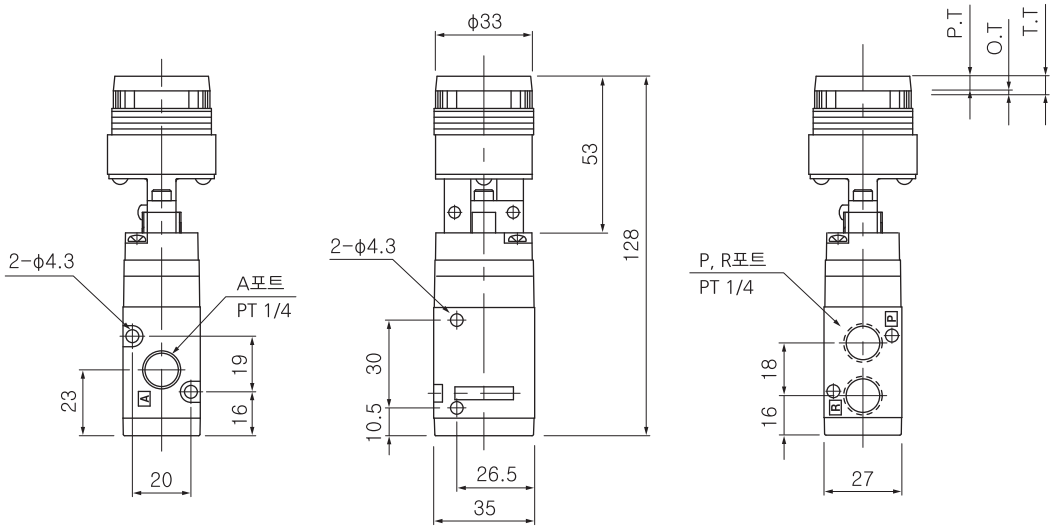

SMVF 231-02-34
232-02-34

T.T.	90°

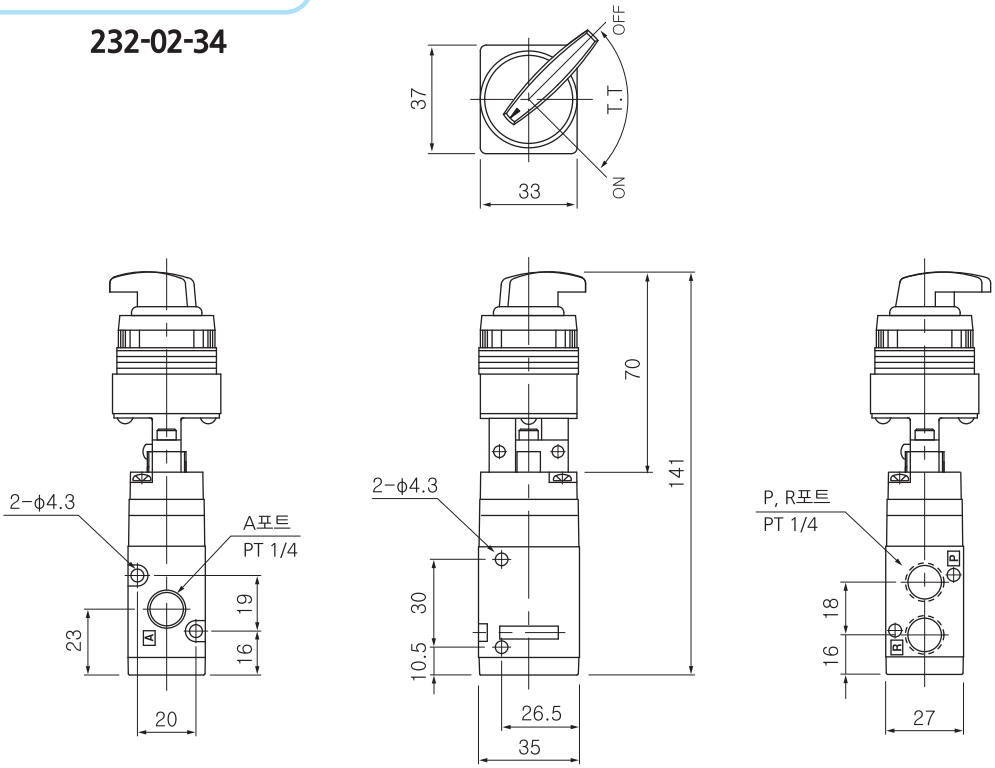

5port 파일럿형 매카니컬 밸브 (SMVF)

SMVF250 시리즈 (Rc(PT) 1/4)

주문형식

SMVF 2 5 0 - ◯ 02 - 00

① 파일롯형 매카니컬밸브

② **포트수**
5 - 5포트

③ **나사종류**
무기호 - Rc(PT)
N - NPT
G - G(PF)

④ **관접속구경**
02 - 1/4

⑤ **액추에이터의 종류**
00 - 기본형
01 - 롤러 레버
01S - 롤러 레버(베어링 타입)
02 - 한방향 작동 롤러 레버
02S - 한방향 작동 롤러 레버(베어링 타입)
30 - 누름 버튼(버섯머리)
32 - 누름 버튼(평형머리)
34 - 셀렉터(2위치)

표시기호

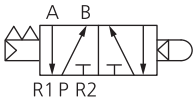

표준사양

사용유체	압축공기
사용압력범위	1.5~10bar (0.15~1MPa)
주위온도 및 사용유체온도	-5~60℃ (동결없어야 함)
유효단면적(Cv)	19mm²(1.0)
급유	불필요(단, 급유시 터빈유 1종 (ISO VG32))
관접속구경	1/4

매카니컬밸브 작동위치

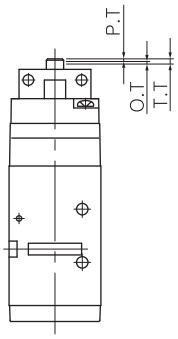

P.T.	액추에이터의 자유위치에서 동작위치까지의 작동거리
O.T.	액추에이터의 동작위치에서 동작한도까지의 작동거리
T.T.	액추에이터의 자유위치에서 동작한도까지의 총작동거리

구조도

SMVF 250

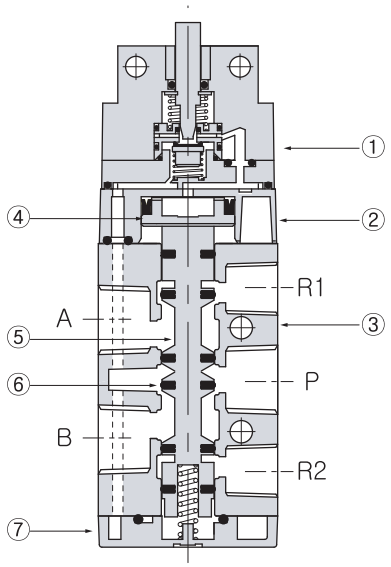

No.	명 칭	재 질
①	파일롯 가이드	ZnDC
②	파일롯 실린더	N66G
③	보디	ALDC
④	피스톤	POM
⑤	스풀	A2011
⑥	I-링	NBR
⑦	카바	ALDC

외형치수도(mm)

SMVF 250-02-00

P.T.	1
O.T.	2
T.T.	3

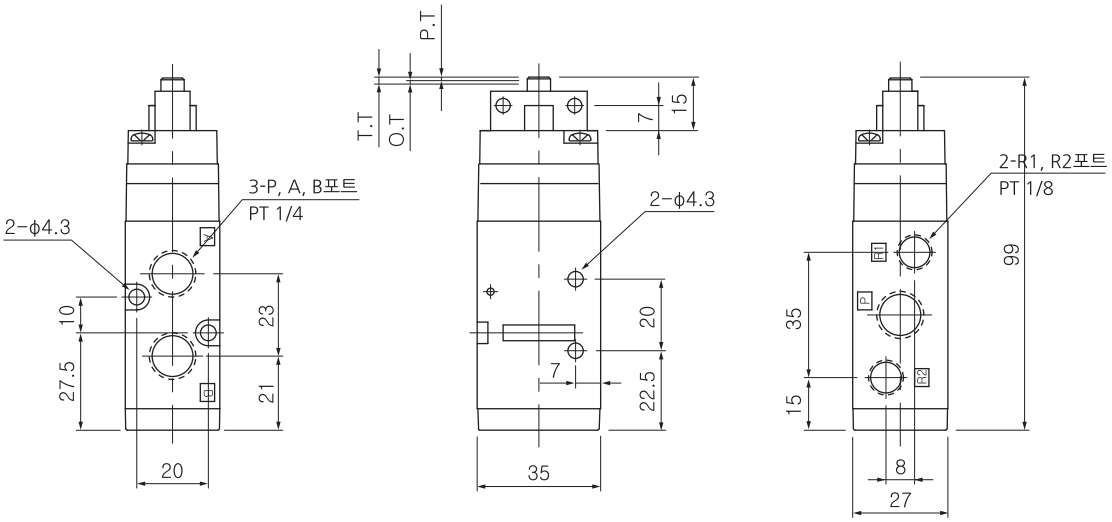

외형치수도(mm)

SMVF 250-02-01

250-02-01S

P.T.	2.2
O.T.	4
T.T.	6.2

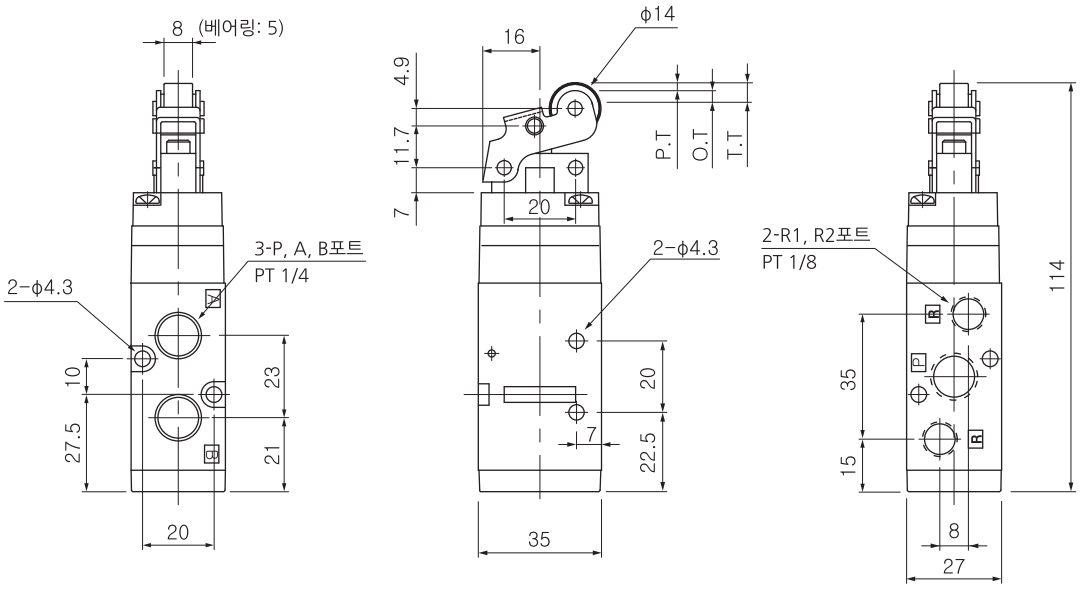

SMVF 250-02-02

250-02-02S

P.T.	2.2
O.T.	4
T.T.	6.2

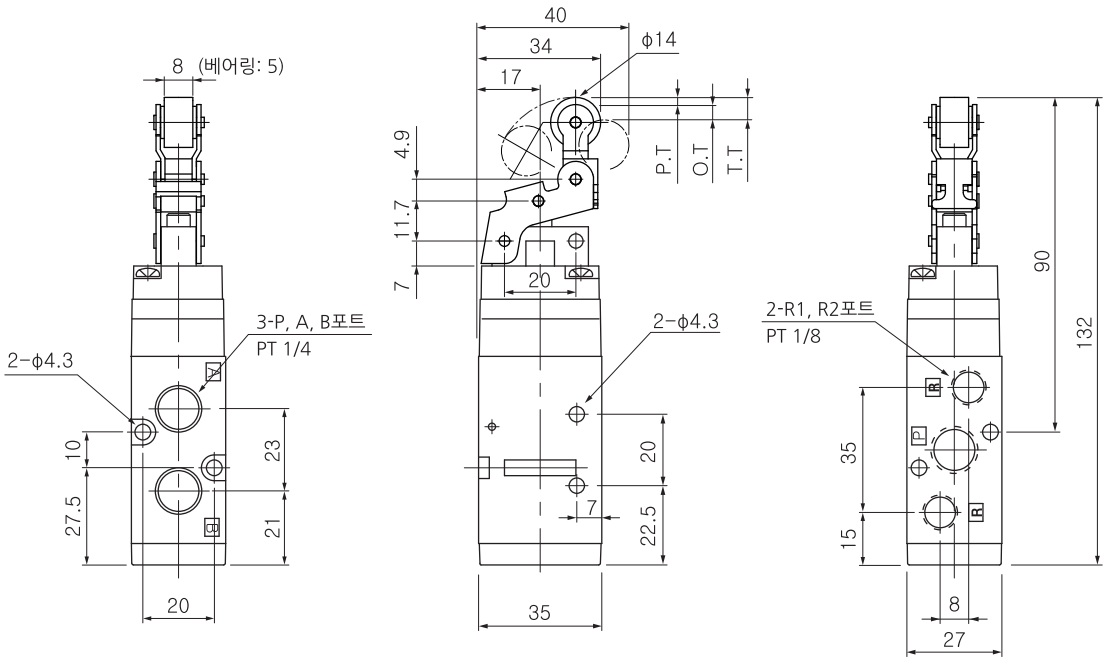

외형치수도(mm)

SMVF 250-02-30

P.T.	5.5
O.T.	2
T.T.	7.5

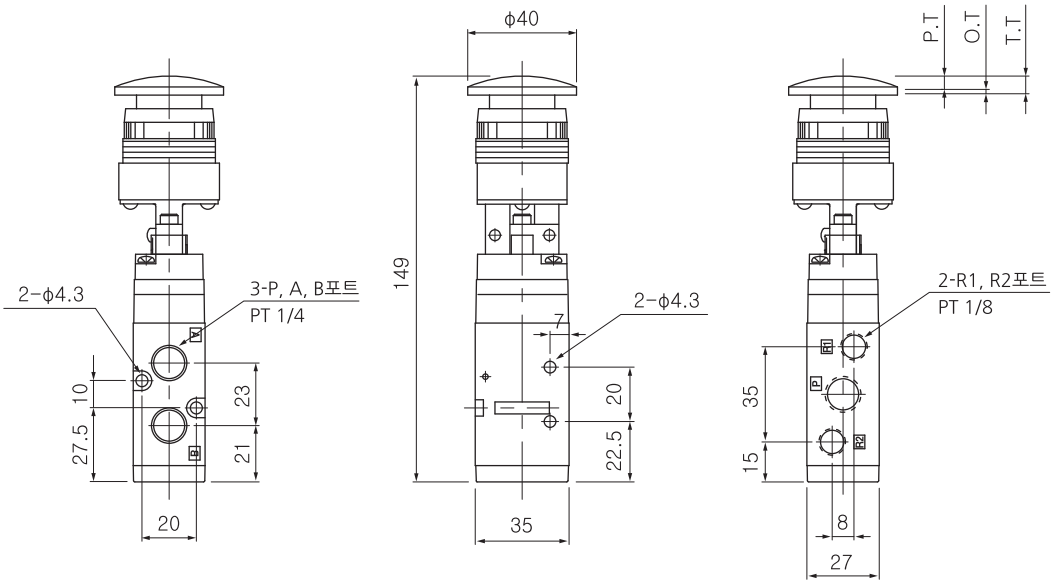

SMVF 250-02-31

T.T.	8

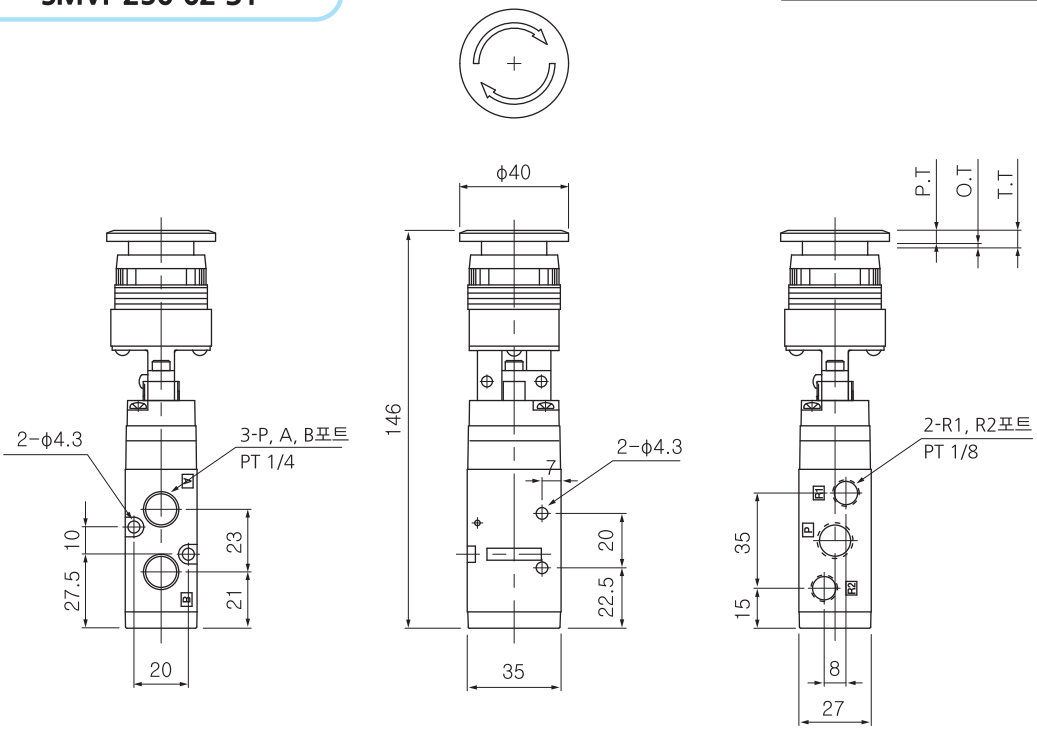

외형치수도(mm)

SMVF 250-02-32

P.T.	6
O.T.	2
T.T.	8

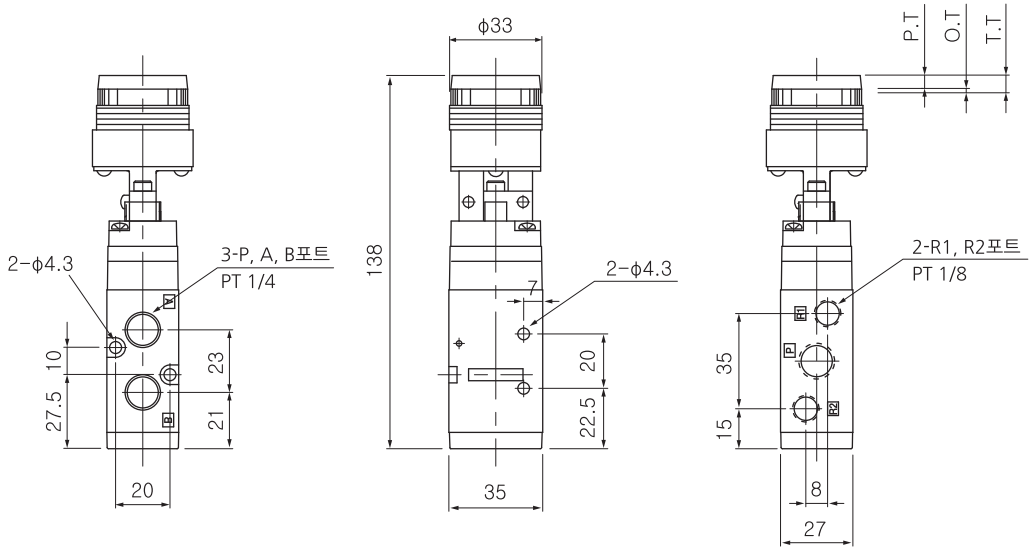

SMVF 250-02-34

T.T	90˚

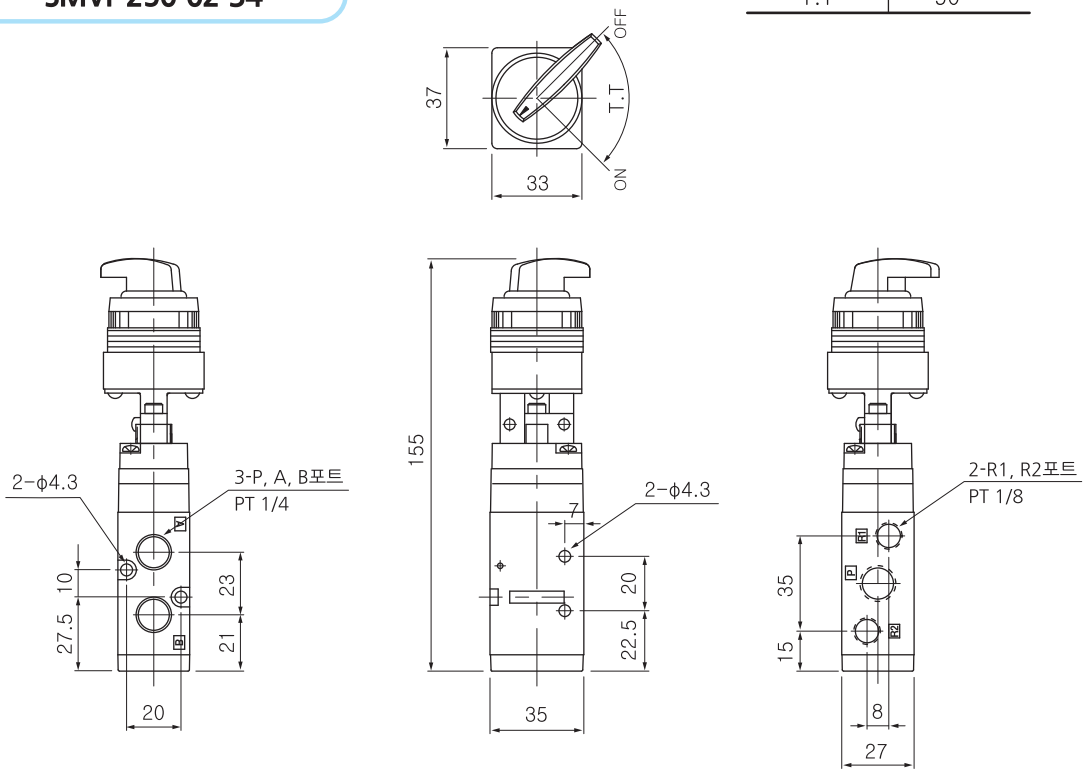

5포트 파일럿형 매카니컬 밸브 (SMVF)

SMVF350 시리즈 (Rc(PT) 3/8)

주문형식

SMVF 3 5 0 - ◯ 03 - 01

① 파일롯형 매카니컬밸브

② **포트수**
5 - 5포트

③ **나사종류**
무기호 - Rc(PT)
N - NPT
G - G(PF)

④ **관접속구경**
03 - 3/8

⑤ **액추에이터의 종류**
00 - 기본형
01 - 롤러 레버
01S - 롤러 레버(베어링 타입)
02 - 한방향 작동 롤러 레버
02S - 한방향 작동 롤러 레버(베어링 타입)
30 - 누름 버튼(버섯머리)
32 - 누름 버튼(평형머리)
34 - 셀렉터(2위치)

표시기호

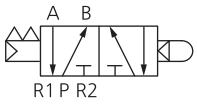

표준사양

사용유체	압축공기
사용압력범위	1.5~10bar (0.15~1MPa)
주위온도 및 사용유체온도	-5~60℃ (동결없어야 함)
유효단면적(Cv)	45mm²(2.4)
급유	불필요(단, 급유시 터빈유 1종 (ISO VG32))
관접속구경	3/8

매카니컬밸브 작동위치

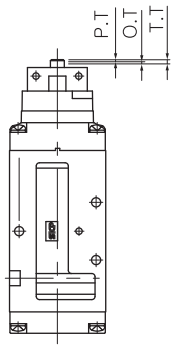

P.T.	액추에이터의 자유위치에서 동작위치까지의 작동거리
O.T.	액추에이터의 동작위치에서 동작한도까지의 작동거리
T.T.	액추에이터의 자유위치에서 동작한도까지의 총작동거리

구조도

SMVF 350

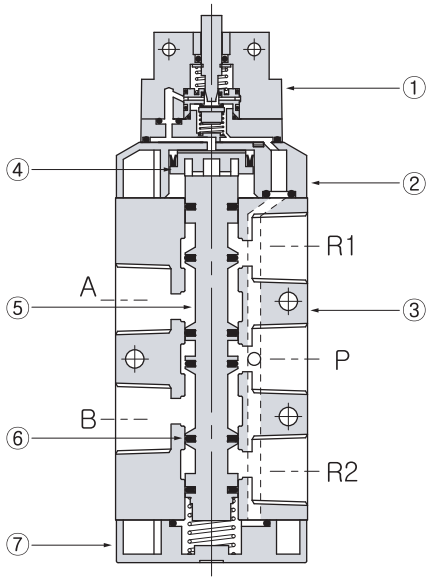

No.	명 칭	재 질
①	파일롯 가이드	ZnDC
②	파일롯 실린더	N66G
③	보디	ALDC
④	피스톤	POM
⑤	스풀	A2011
⑥	I-링	NBR
⑦	카바	ALDC

외형치수도(mm)

SMVF 350-03-00

P.T.	1
O.T.	2
T.T.	3

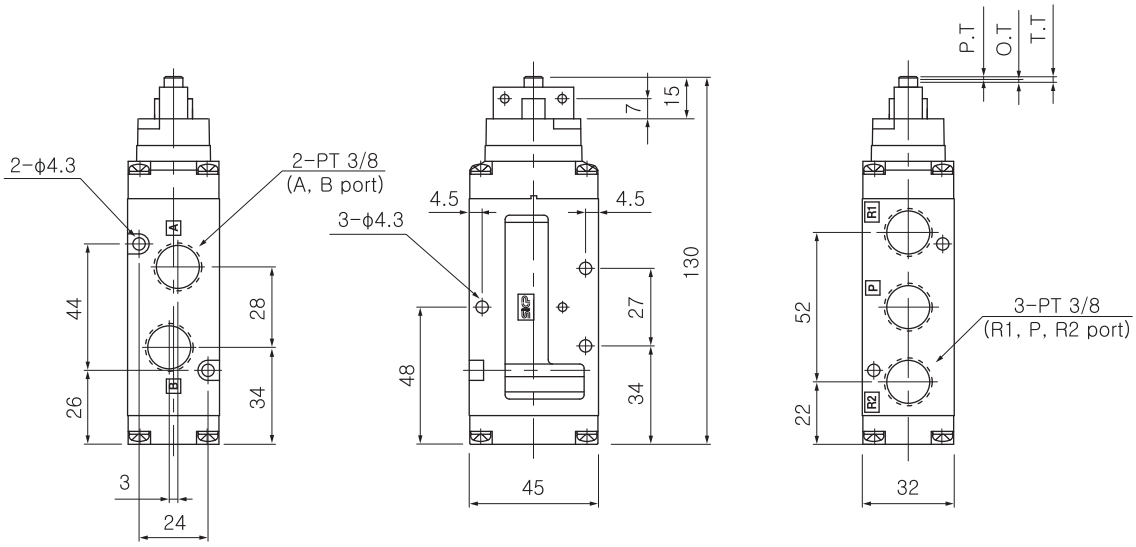

외형치수도(mm)

SMVF 350-03-01

350-03-01S

P.T.	2.2
O.T.	4
T.T.	6.2

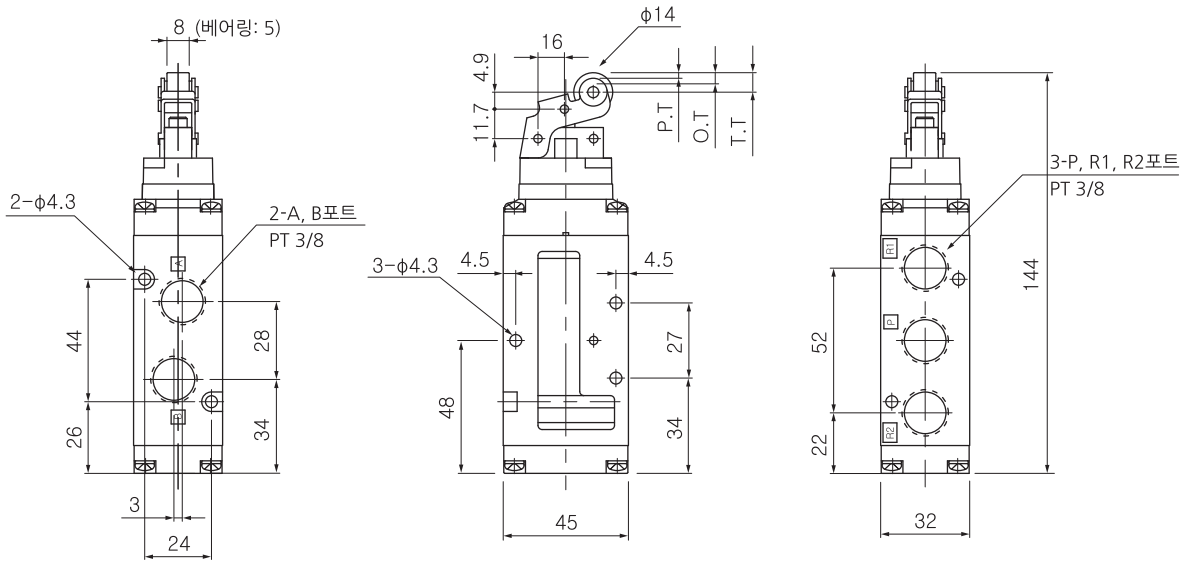

SMVF 350-02-02

350-02-02S

P.T.	2.2
O.T.	4
T.T.	6.2

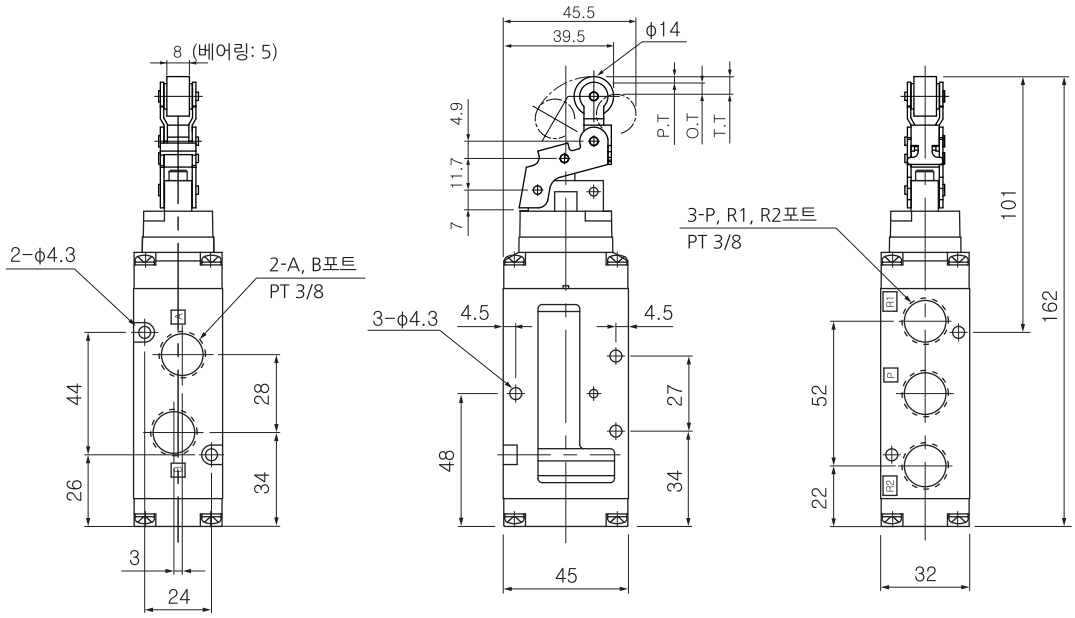

외형치수도(mm)

SMVF 350-03-30

P.T.	5.5
O.T.	2
T.T.	7.5

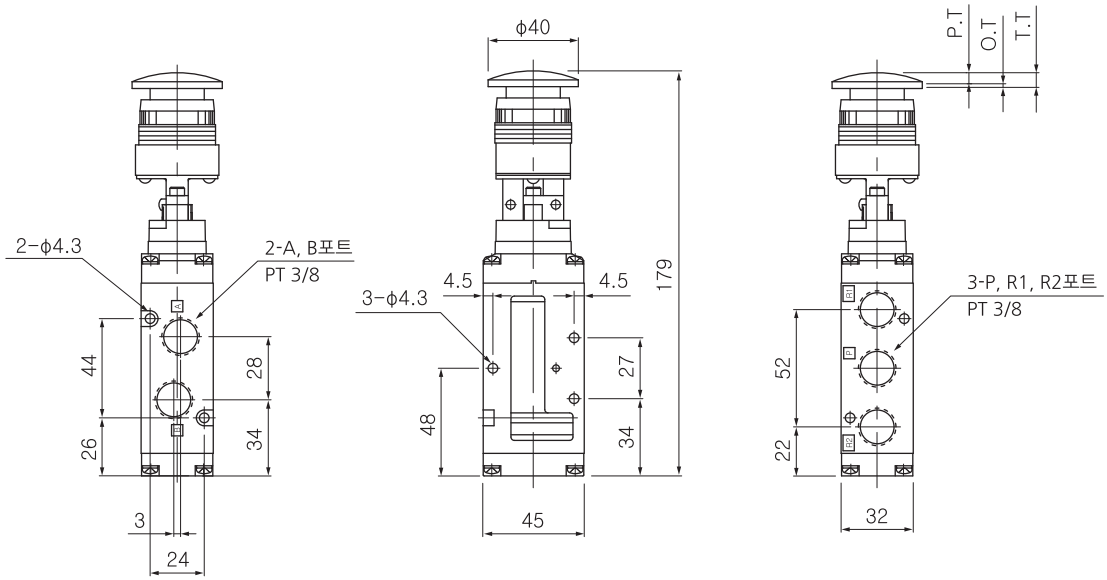

SMVF 350-03-31

T.T.	8

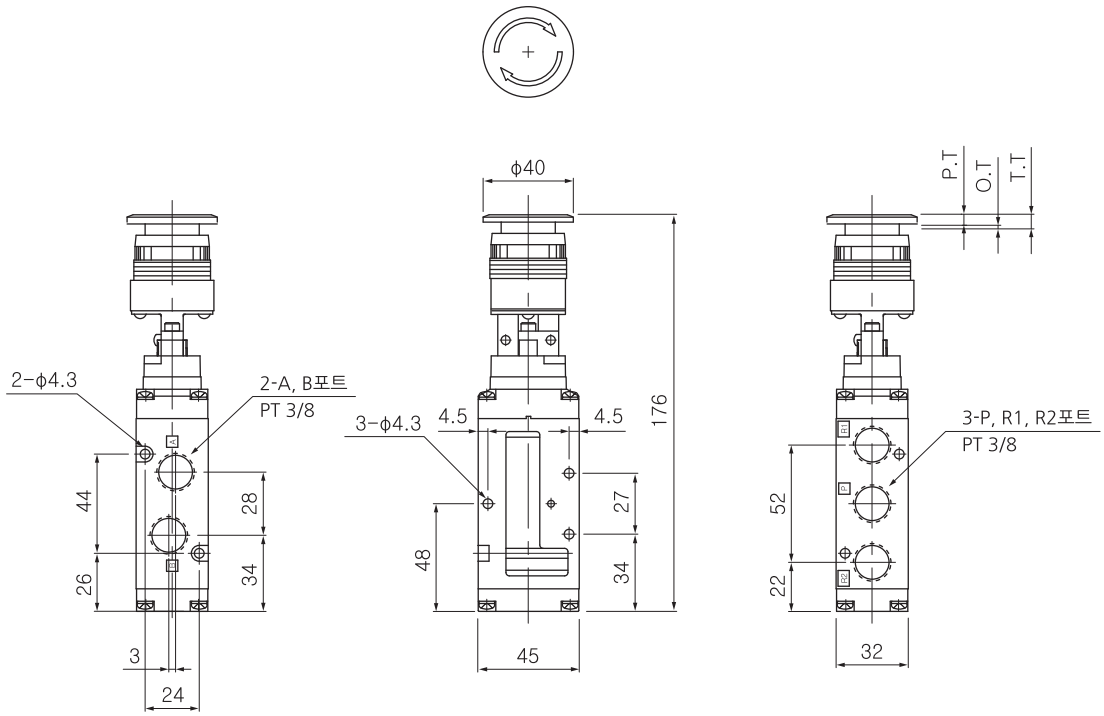

외형치수도(mm)

SMVF 350-03-32

P.T.	6
O.T.	2
T.T.	8

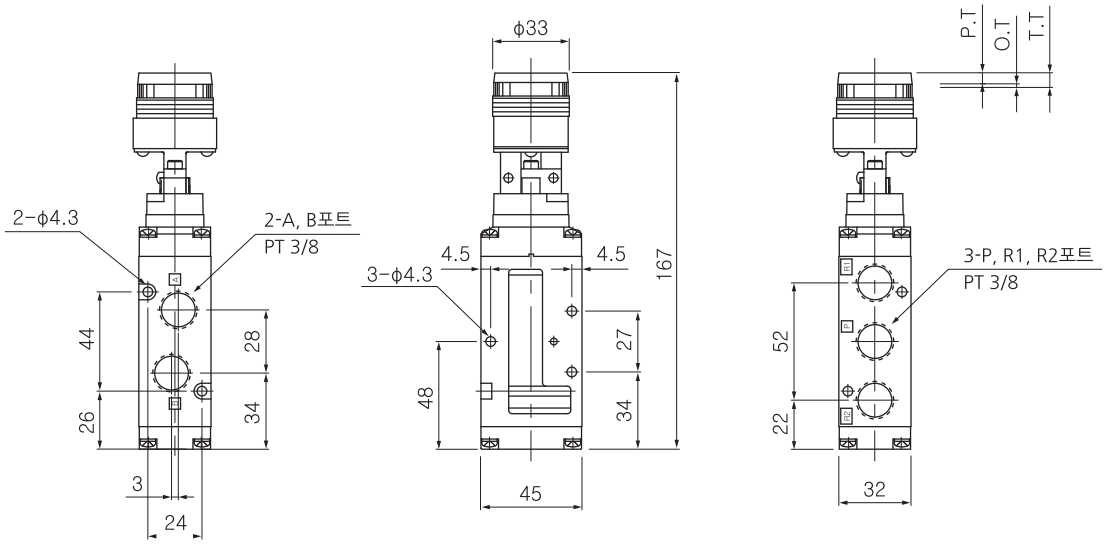

SMVF 350-03-34

T.T.	90°

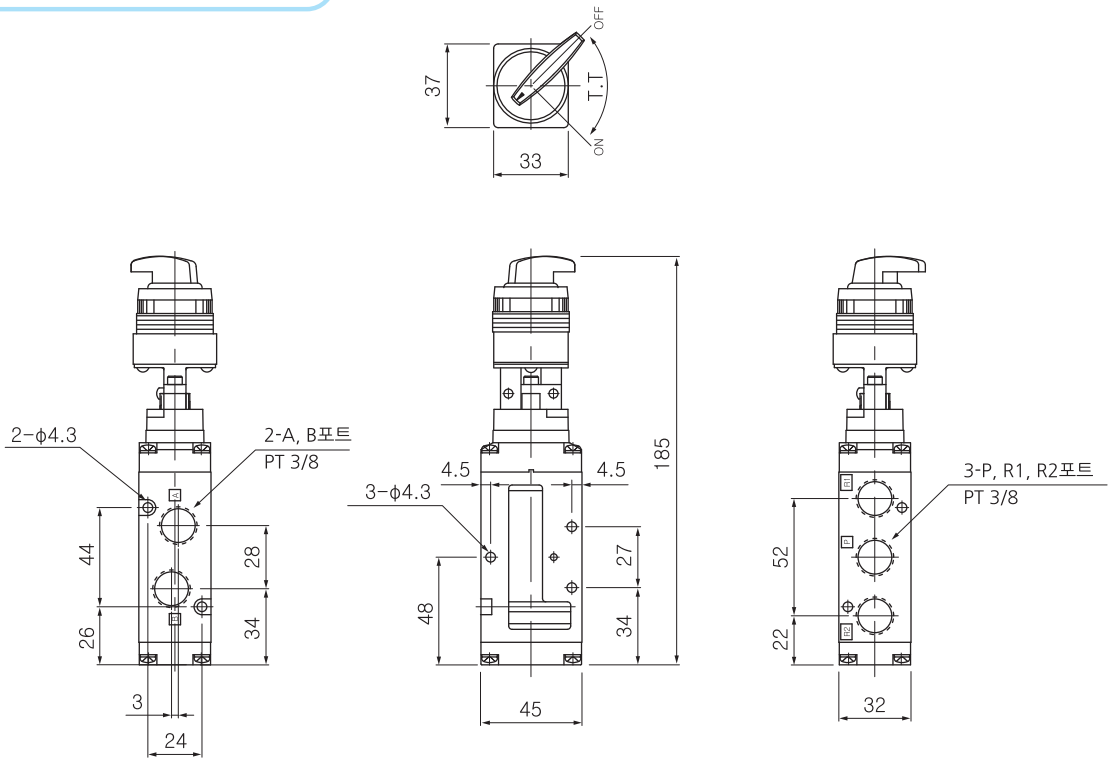

푸트 밸브 (SFVM)

SFVM220~230 시리즈

SFVM 230

주문형식

SFVM 2 20 - ◯ 02

① 푸트밸브

② **포트수**
20 - 2포트
30 - 3포트(잔압배기홀 포함)

③ **나사종류**
무기호 - Rc(PT)
N - NPT
G - G(PF)

④ **관접속구경**
02 - 1/4

표시기호

2포트

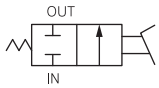

3포트

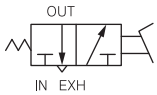

외형치수도(mm)

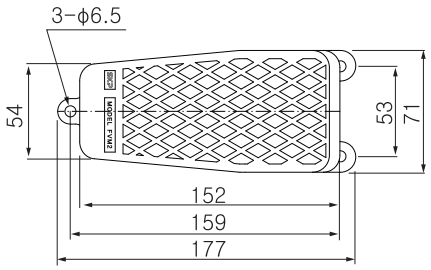

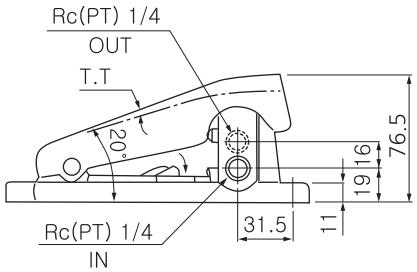

표준사양

사용유체	압축공기
사용압력범위	0~10bar (0~1MPa)
주위온도 및 사용유체온도	-5~60℃ (동결없어야 함)
유효단면적(Cv)	19mm²(1.0)
급유	불필요(단, 급유시 터빈유 1종 (ISO VG32))
관접속구경	1/4

파일럿형 푸트 밸브 (SFVM)

SFVM250 시리즈

SFVM 250

주문형식

SFVM 2 50 - 03

① 푸트밸브

② **포트수**
50 - 5포트

③ **나사종류**
무기호 - Rc(PT)
N - NPT
G - G(PF)

④ **관접속구경**
02 - 1/4
03 - 3/8

표시기호

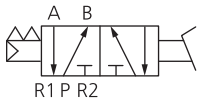

외형치수도(mm)

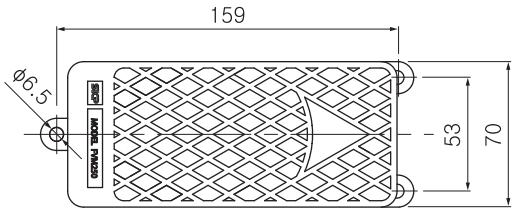

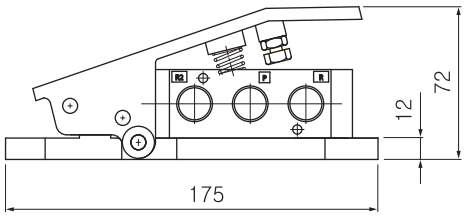

표준사양

형식	SFVM250-02	SFVM250-03
사용유체	압축공기	
사용압력범위	0~10bar (0~1MPa)	
주위온도 및 사용유체온도	-5~60℃ (동결없어야 함)	
유효단면적(Cv)	19mm²(1.0)	45mm²(2.4)
급유	불필요(단, 급유시 터빈유 1종 (ISO VG32))	
관접속구경	1/4	3/8

핸드 밸브 (SHV)

SHV200~400 시리즈

SHV 210

SHV 300

SHV 400

주문형식

SHV 2 0 0 - ◯ 02

① 핸드밸브

② **몸체 사이즈**
2 - 1/4
3 - 3/8
4 - 1/2

③ **배관 및 설치방법**

기호	배관방향	설치방법
0	횡	몸체
1	횡	패널

④ **전환방식**
0 - 3위치 Closed Center
2 - 2위치

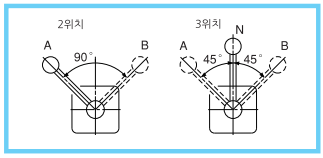

⑤ **나사종류**
무기호 - Rc(PT)
N - NPT
G - G(PF)

⑥ **관접속구경**

기호	사이즈	몸체 사이즈		
		2	3	4
02	1/4	●		
03	3/8		●	
04	1/2		●	●
06	3/4			●

표시기호

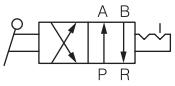

2위치

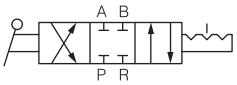

3위치 Closed center

표준사양

사용유체	압축공기
보증내압력	15bar (15MPa)
사용압력범위	10bar (1MPa)
주위온도 및 사용유체온도	-5~60℃ (동결없어야 함)
급유	불필요(단, 급유시 터빈유 1종 (ISO VG32))
조작각도	90°

사용시 주의사항

① "P"포트 이외에서는 가압하지 않도록 하십시오.
다른 포트에서 공급하면 에어 누설이 됩니다.

② 부압에서는 사용할 수 없습니다.
에어 누설에 의한 작동불량이 됩니다.

③ 3위치 Closed Center형의 밸브로 실린더의 피스톤 중간정지를 하는 경우는 공기의 압축성 때문에 유압과 같은 정확하면서 정밀한 위치의 정지는 곤란합니다.

④ 각 위치의 중간위치에서 정지한 경우는 오동작의 원인이 되므로 각 위치로의 전환은 즉시 처리하고, 확실하게 전환하여 사용 하십시오.

외형치수도(mm)

SHV 200

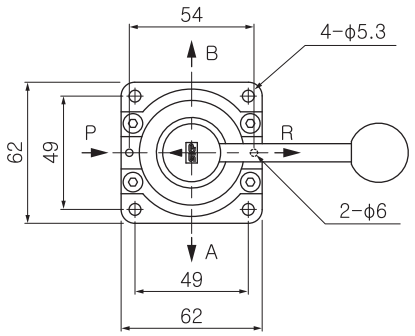

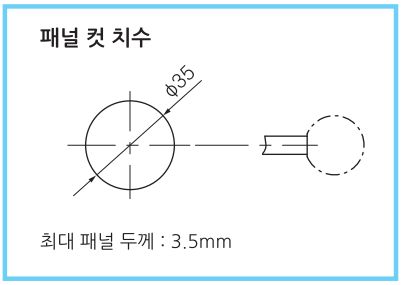

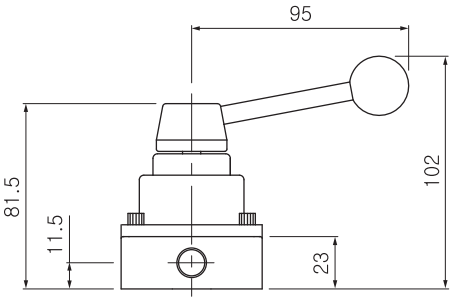

SHV 300

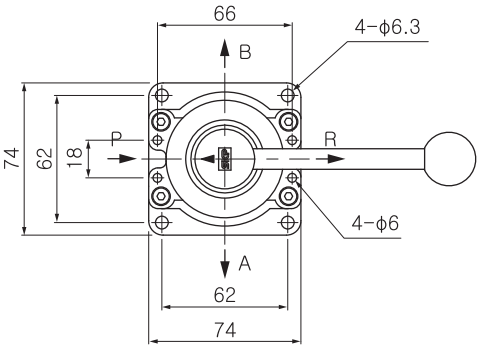

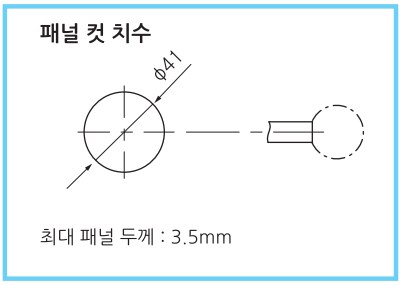

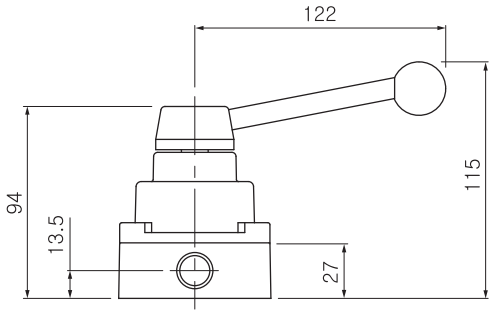

외형치수도(mm)

SHV 400-04

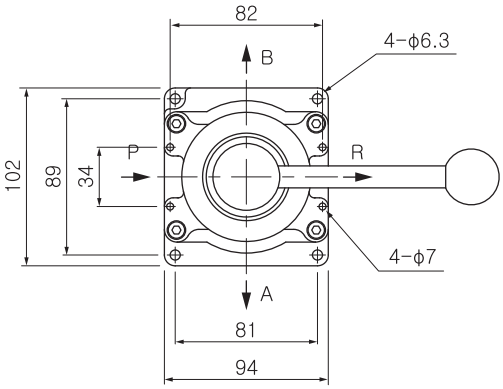

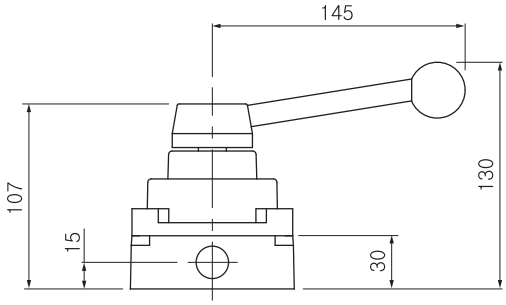

패널 컷 치수

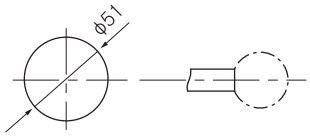

최대 패널 두께 : 8mm

SHV 400-06

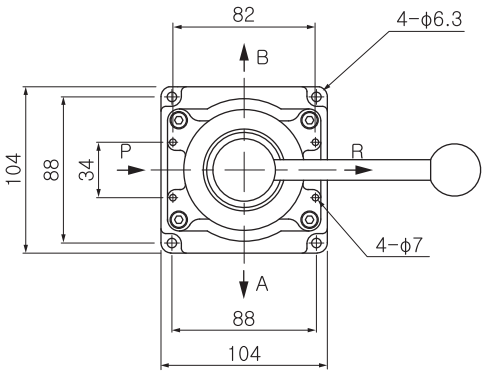

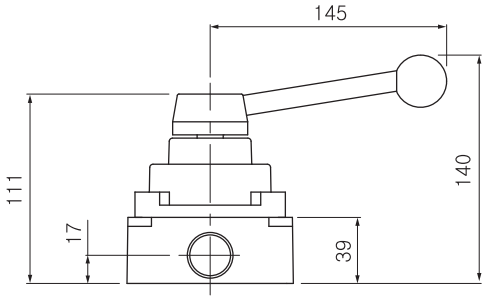

패널 컷 치수

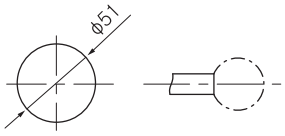

최대 패널 두께 : 8mm

방향제어기기

⚠ 안전상 주의사항 사용 전, 반드시 숙지하십시오.

여기에 표시한 주의 사항은 제품을 안전하고 바르게 사용하여 귀하와 다른 사람에게 미치는 위해나 손해를 미연에 방지하기 위한 것입니다. 위 사항은 위해나 손해의 크기와 긴급함의 정도를 명시하기 위해 「주의」, 「경고」, 「위험」의 3가지로 구분되어 있습니다. 모두 안전에 관한 중요한 내용이므로 국제규격 (ISO)[1], 한국공업규격 KS[2] 그리고 기타 안전법규를 반드시 지켜 주십시오.

⚠ 주 의	사용상의 부주의로 인하여 사람이 상해를 입을 위험 및 물적 손해가 발생될 수 있다고 예상되는 것.
⚠ 경 고	사용상의 부주의로 인하여 사람이 사망 혹은 중상을 입을 가능성이 예상되는 것.
⚠ 위 험	긴급한 위험 상태로서 사람이 피하지 않으면 사망 혹은 중상을 입을 가능성이 예상되는 것.

1) ISO 4414 : Pneumatic fluid power -- General rules relating to systems.
2) KS B 6376 : 공기압 시스템 통칙

설계상 주의 / 선정

⚠ 경 고

- 공기압기기의 설계 및 사양 선정은 시스템 설계자 또는 전문지식을 갖춘 분께서 시행하여 주십시오.
- 본 카달로그에 기재된 제품은 압축공기 시스템에서만 사용하도록 설계되어 있습니다.
  압축공기 이외의 유체를 사용할 경우는 당사(SKP)에 확인하여 주십시오.
- 사양범위 외의 압력이나 온도에서는 파괴 및 작동불량의 원인이 될 수 있으므로, 사용하지 말아 주십시오.(사양참조)
  사양범위를 초과하여 사용한 경우 발생된 손해에 관해서는 어떠한 경우도 보증하지 않습니다.
- 밸브로 실린더 등의 액추에이터를 구동할 경우는 사전에 액추에이터 작동에 의한 위험이 발생하지 않도록 커버의 설치나 접근 금지 등의 대책을 마련 하십시오.
- 밀폐된 제어반내 등에서 밸브를 사용하는 경우, 배기 에어 등으로 제어반 내의 압력이 상승하지 않도록 하여 주십시오.
  또한, 밸브의 발열 등으로 제어반 온도가 상승하지 않도록 환기구 등을 설치하시기 바랍니다.
- 밸브에는 에어 누설이 있으므로 압력용기 내의 압력 유지 등의 용도에는 사용할 수 없습니다.
- 더블 솔레노이드형을 사용하는 경우는 밸브의 전환 위치에 따라서 액추에이터가 의도하지 않은 방향으로 작동하는 경우가 있습니다. 이에 따라 액추에이터 작동에 따른 위험이 발생하지 않도록 대책을 마련해 주십시오.

공기원

⚠ 경 고

- **압축공기의 사용**
  사용유체는 압축공기를 사용하고, 그 이외의 유체를 사용하는 경우는 당사(SKP)로 확인하여 주십시오.
- **드레인 배출 관리**
  드레인을 다량으로 함유한 압축공기는 공기압기기 작동불량의 원인이 됩니다. 에어 드라이어, 드레인 캐치를 필터 앞에 부착하여 주십시오.

⚠ 주 의

- **반드시 청정한 건조공기를 사용하십시오.**
  압축공기가 화학약품, 유기용제를 함유하는 합성유, 염분, 부식성가스 등을 포함할 때는 파괴나 작동불량의 원인이 되므로, 사용하지 말아 주십시오.
- **밸브 근처의 상류측에 에어 필터를 부착하십시오.**
  여과도는 5㎛ 이하로 선정하십시오.

사 용 환 경

⚠ 경 고

- **다음과 같은 환경에서는 사용하지 마십시오. 고장의 원인이 됩니다.**
  1) 부식성 가스, 유기용제, 화학약품 용액이 있는 환경 및 이와 같은 성분들이 부착될 가능성이 있는 장소
  2) 직사광선이 비치는 장소
  3) 해수, 물, 수증기가 닿은 장소.
  4) 주위에 열원이 있고 통풍이 잘 되지 않는 장소
  5) 습기, 먼지가 많은 장소.

- **사용 시 주위온도 관리**
  밸브의 사용유체온도와 사용주위온도가 5~60℃ 이내에서 사용하여 주시고 특히 저온에서 사용은 수분의 동결로 패킹이 파손될 우려가 있으니 특별히 주의하여 주십시오.

설　치

⚠ 경 고

- **보수점검 시 충분한 공간확보**
  보수점검에 필요한 메인터넌스 공간을 확보하여 주십시오.

- **나사 체결 및 체결 토크를 엄수하여 주십시오.**
  체결 토크가 부족하면, 느슨해짐 또는 Seal 불량의 원인이 됩니다.
  체결 토크가 지나치면, 나사 파손 등의 원인이 됩니다.

⚠ 주 의

- **IN -OUT 의 확인**
  배관작업 할 때, IN-OUT이 틀리지 않도록 접속하여 주십시오.

- **Seal 테이프 감는 방법**
  배관이나 피팅류를 접속하는 경우는 배관나사의 절분이나 Seal재가 배관내부로 들어가는 않도록 하십시오.
  또한, Seal 테이프를 사용할 때는 나사부를 1.5~2산 남기고 감아주십시오.

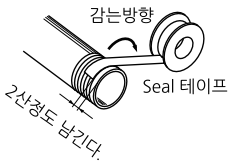

- **배관구는 바르게 연결하십시오.**
  P(1) : 압축공기 공급구
  B(2), A(4) : 액츄레이터 연결구
  R2(3), R1(5) : 대기 방출구

밸브의 전기 조건

⚠ 경 고

- **정격전압의 허용변동치 관리**
  솔레노이드 밸브를 동작하기 위한 정격전압의 허용변동치는 정격전압의 ±10% 이내로 사용하여 주십시오.
  이 범위를 벗어날 경우 오동작이 발생되거나 코일소손의 원인이 되므로 반드시 허용치 이내의 전압을 공급하여 주십시오.

- **전원의 공급 및 차단 시 주의**
  교류(AC)회로인 경우에는 전원의 공급 및 차단 시에 발생하는 서지전압으로 자기회로 내에 문제를 발생시킬 수 있으므로 대책을 충분히 세우십시오.

밸브의 전기 조건

⚠ 경 고

- **코일에 연속된 통전시 주의**
  솔레노이드밸브의 코일에 연속으로 통전시, 코일표면온도가 급격히 상승하여 코일의 소손을 가져올 수 있으므로 회로설계 시 충분히 검토하신 후 배선하여 주십시오.

- **전원 차단시 누설전압의 크기 관리**
  전원을 차단하여도 자기회로내의 누설전류에 의하여 밸브의 동작이 해제되지 않는 경우가 있을 수 있으므로 양단에 남은 누설전압의 크기는 AC인 경우 정격전압의 20% 이하, DC인 경우 정격전압의 10% 이하로 설정하여 주십시오.

⚠ 주 의

- DC 사양의 램프·서지보호 회로가 부착된 전자밸브에 전기 접속할 경우, 극성의 유무를 확인하십시오.

- 전자밸브에 전기 접속할 경우, 인가전압이 틀리지 않도록 주의하십시오. 작동불량이나 코일 소손의 원인이 됩니다.

급 유

⚠ 경 고

- 초기윤활이 되어 있으므로 무급유로 사용하실 수 있습니다.

- 급유를 할 경우는 터빈유 1종(ISO VG32)을 사용하여 주십시오. 급유를 사용 도중에 중단시킬 경우는 초기윤활제의 소실로 인하여 작동불량을 초래 할 경우가 있으므로 급유는 반드시 연속해서 행하여 주십시오.

보 수 점 검

⚠ 경 고

- 기기를 분해할 경우 피구동물체의 낙하방지 조치와 폭주방지 조치 등이 되어있는지 확인한 후 공급할 공기와 전원을 차단하고 시스템 내의 압축공기를 장착되어 있는 잔압개방 기능으로 배기한 다음 실행 하십시오.
  또한, 기기를 다시 부착하거나 교환하여 재기동할 경우는 액추에이터 등의 돌출 방지 조치가 되어있는지 확인 후 기기의 정상작동 여부를 확인하십시오.

- 밸브를 자주 사용하지 않더라도 정기적으로 작동시켜 주십시오.

- 수동으로 조작하면 접속된 장비가 작동하오니 안전여부를 반드시 확인하십시오

- 전원을 차단하여도 자기회로내의 누설전류에 의하여 밸브의 동작이 해제되지 않는 경우가 있을 수 있으므로 양단에 남은 누설전압의 크기는 AC인 경우 정격전압의 20% 이하, DC인 경우 정격전압의 10% 이하로 설정하여 주십시오.

⚠ 주 의

- 에어 필터의 드레인 배출은 정기적으로 하십시오..

- 탄성체 Seal의 경우, 한번 급유했으면 계속해서 급유하십시오.
  또한, 터빈유 1종(무첨가) VG32를 급유하십시오. 그 이외의 윤활유인 경우, 작동불량 등의 트러블을 발생시킵니다. 터빈유2종(첨가) VG32에 대해서는 당사에 문의하십시오.

기타 공기압기기

- SAS (스피드 컨트롤러)
- SQE (급속배기 밸브)
- SJ (플로팅 조인트)
- SRJ (로타리 조인트)

스피드 컨트롤러 (SAS)

SAS2000~6000 시리즈

- 일정한 속도제어가 가능
- 저유량부터 대유량까지 속도제어가 가능한 제품군

SAS6000

SAS5000

SAS4000

SAS2000-02

SAS2000-01

주문형식

SAS 4 000 - 04

① 스피드 컨트롤러

② **몸체 사이즈**
2 - 1/8, 1/4
4 - 1/4, 3/8, 1/2
5 - 3/4
6 - 1

③ **나사종류**
무기호 - Rc(PT)
N - NPT
G - G(PF)

④ **관접속구경**

기호	사이즈	몸체 사이즈			
		2	4	5	6
01	1/8	●			
02	1/4	●	●		
03	3/8		●		
04	1/2		●		
06	3/4			●	
10	1				●

표시기호

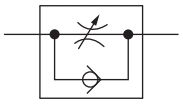

표준사양

사용유체	압축공기
최고사용압력	10bar (1.0MPa)
보증내압력	15bar (1.5MPa)
주위온도 및 사용유체온도	-5~60℃ (동결없어야 함)

사용시 주의사항

① 누설이 제로인 것을 필요로 하는 스톱밸브로는 사용할 수 없습니다.
제품의 사양상, 어느정도의 누설을 허용하고 있습니다.
누설을 제로로 하기 위해 무리하게 니들을 체결하면, 파손되는 경우가 있습니다.

② 잠금너트가 느슨하지 않은지 확인해 주십시오.
잠금너트가 느슨하면 액추에이터 속도가 변화하는 경우가 있으므로 위험합니다.

③ 니들 밸브는 우회전하면 닫히고, 좌회전하면 열리므로 액추에이터의 속도는 우회전하면 느려지고, 좌회전하면 빨라집니다.

구조도

SAS 2000

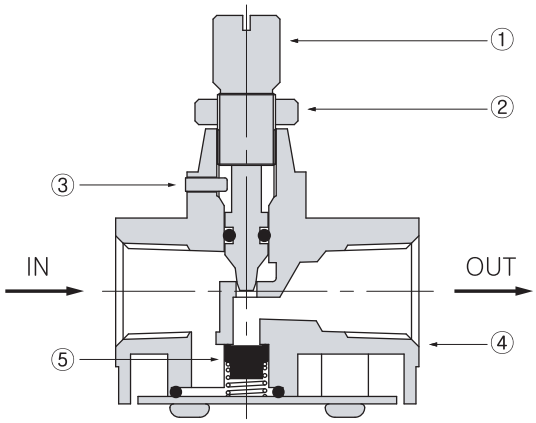

No.	명 칭	재 질
①	니들	황동
②	잠금너트	황동
③	스톱핀	황동
④	보디	알루미늄 다이캐스팅
⑤	체크밸브	NBR

SAS 4000

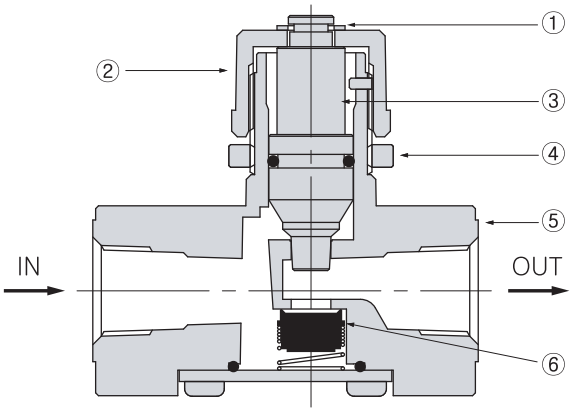

No.	명 칭	재 질
①	E-링	-
②	핸들	ABS
③	니들	AL
④	잠금너트	ABS
⑤	보디	알루미늄 다이캐스팅
⑤	체크밸브	NBR

외형치수도(mm)

SAS 2000

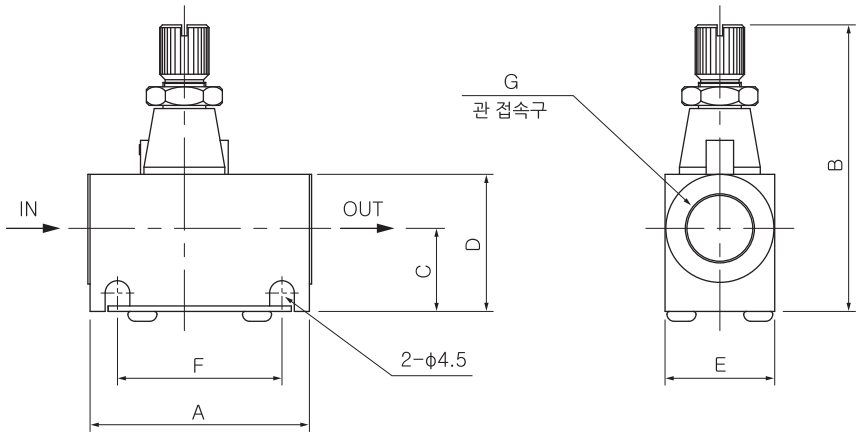

품명	A	B	C	D	E	F	G
SAS 2000-01	40	51	15	21.5	16	30	1/8
SAS 2000-02	40	53	17	25	20	30	1/4

SAS 4000

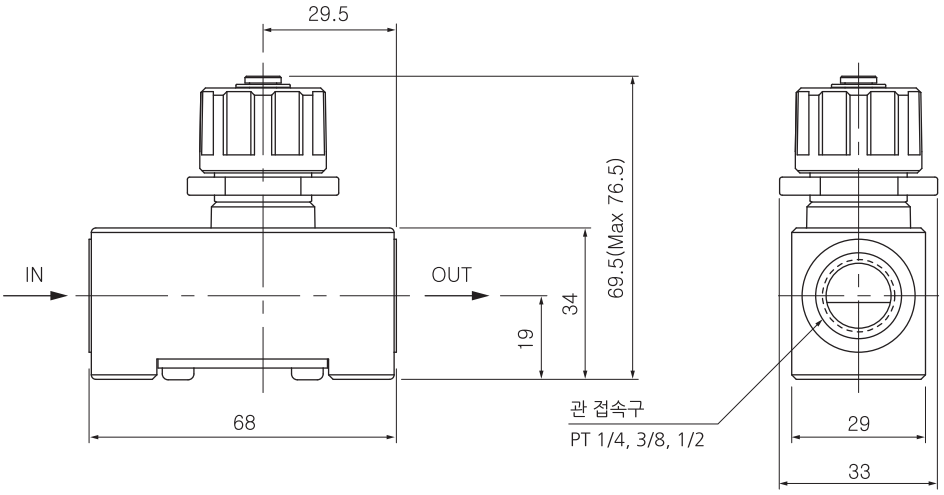

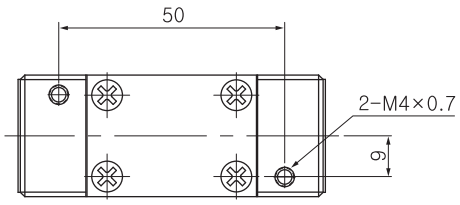

구조도

SAS 5000~6000

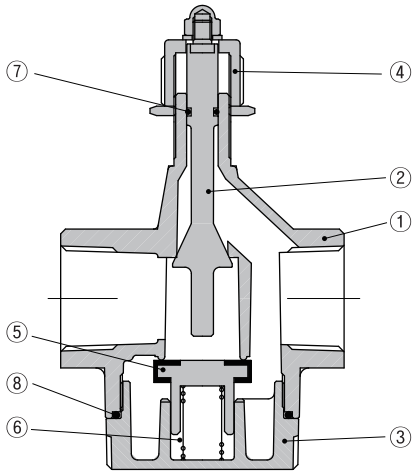

No.	명칭	재질	
		SAS5000	SAS6000
①	보디	알루미늄 다이캐스팅	
②	니들	황동	
③	카바	알루미늄 다이캐스팅	
④	핸들	알루미늄 다이캐스팅	
⑤	체크밸브	NBR, Br	
⑥	스프링	SUS	
⑦	O-링	NBR	
⑧	O-링	NBR	

외형치수도(mm)

SAS 5000~6000

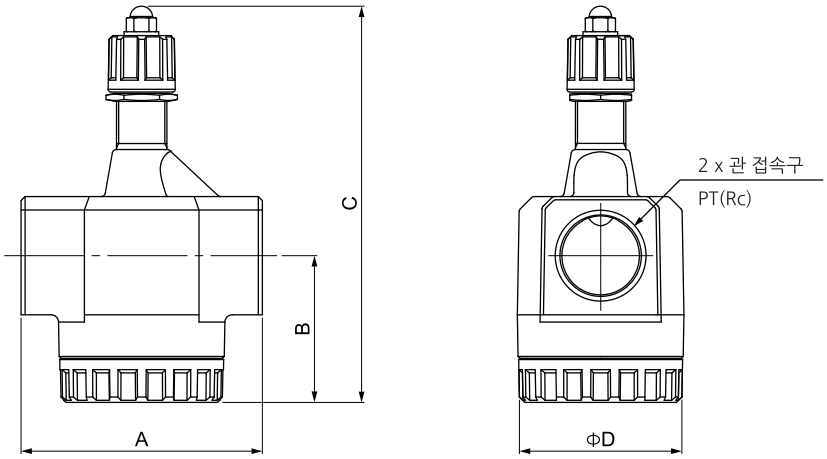

형식	관접속구	A	B	C	D
SAS 5000	3/4	74	42	121	49
SAS 6000	1	90	55.5	145	61.5

급속배기 밸브 (SQE)

SQE200~500 시리즈

- 뛰어난 배기성능
- 소형부터 대형까지 풍부한 기종

주문형식

SQE 4 00 - 04

① 급속 배기 밸브

② **몸체 사이즈**
2 - 1/4
3 - 3/8
4 - 1/2
5 - 3/4

③ **나사종류**
무기호 - Rc(PT)
N - NPT
G - G(PF)

④ **관접속구경**

기호	사이즈	몸체 사이즈			
		2	3	4	5
02	1/4	●			
03	3/8		●		
04	1/2			●	
06	3/4				●

표시기호

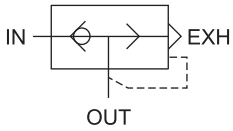

표준사양

사용유체	압축공기
최고사용압력	10bar (1.0MPa)
보증내압력	15bar (1.5MPa)
주위온도 및 사용유체온도	-5~60℃ (동결없어야 함)

구조도

SQE 200~500

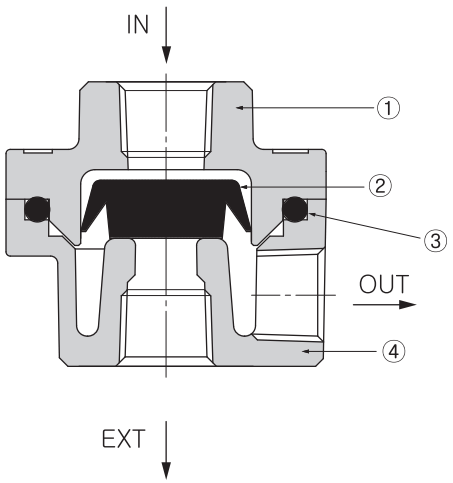

No.	명칭	재질
①	카바	알루미늄 다이캐스팅
②	밸브 주)	NBR
③	오- 링	NBR
④	보디	알루미늄 다이캐스팅

주) SQE500은 우레탄 재질입니다.

외형치수도(mm)

SQE 200~500

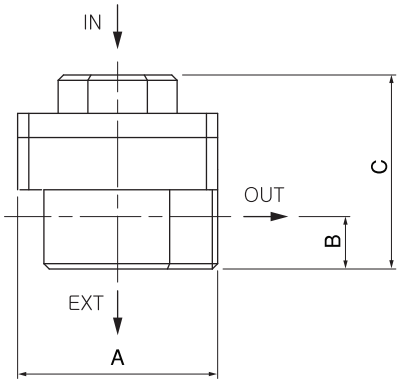

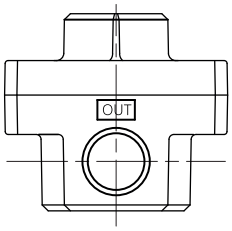

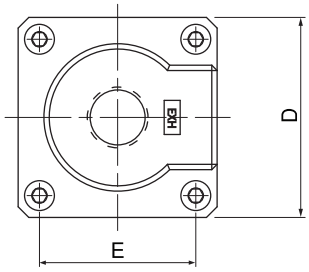

형식	관접속구	A	B	C	D	E
SQE 200	1/4	45	10	40	45	35
SQE 300	3/8	56	15	55	56	44
SQE 400	1/2	56	15	55	56	44
SQE 500	3/4	80	18	71	80	58

플로팅 조인트 (SJ)

SJ(F)10~140 시리즈

- 플로팅 조인트(SJ 시리즈)는 피동체와 실린더의 중심 어긋남 이나 평행도 정도 부족을 흡수해서 축심 맞춤을 불필요하게 해줍니다.
- 요동각도는 ±5°입니다.

주문형식

SJ F 40 - 14-150

① 플로팅 조인트

② **설치지지형식**
무기호 - 표준형
F - 플랜지형

③ **적용 실린더 튜브내경(mm)**

형식	기호	적용 실린더 튜브내경(mm)
표준타입	10	10
	15	10 · 15
	20	20
	30	25 · 30
	40	40
	63	50 · 63
	80	80
	100	100
	140	125 · 140

④ **나사 호칭(표준)**

나사 호칭	적용 실린더 나사 호칭
4-080	M4 x 0.8
6-100	M6 x 1
8-125	M8 x 1.25
10-125	M10 x 1.25
14-150	M14 x 1.5
18-150	M18 x 1.5
22-150	M22 x 1.5
26-150	M26 x 1.5
30-150	M30 x 1.5

표준사양

사용압력	공기압 실린더 : 10bar (1MPa)이하
	유압 실린더 : 35bar (3.5MPa) 이하
설치형식	기본형, 플랜지형

사용범위

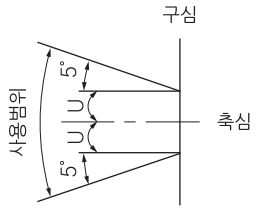

사용시 주의사항

① 피구동 물체와 실린더 로드를 플로팅 조인트로 접속하는 경우는 나사 사이즈에 따른 적정 토크로 체결하고 확실하게 고정하여 주십시오.
또, 사용상 느슨해짐이 염려되는 경우는 핀 고정이나 접착 등의 풀림방지 수단을 강구하여 주십시오.
만일, 접속부분이 풀려 빠진 경우에는 피동체의 폭주 혹은 낙하 등에 의한 장치 파손이나 상해 등의 원인이 됩니다.

② 회전용 축 피팅은 없으므로 회전용이나 회전이 작용하는 용도로는 사용할 수 없습니다.

③ 피구동체의 정지시, 플로팅 조인트에 충격력이 작용하지 않도록 반드시 실린더의 쿠션기구나 쇼크업소버 등의 완충기구로 정지시키도록 해 주십시오. 완충 기구가없는 경우에는 과대한 충격력이 발생하므로 플로팅 조인트의 최대 인장 압축력을 넘는 경우가 있습니다.

외형치수도(mm)

SJ 10~140

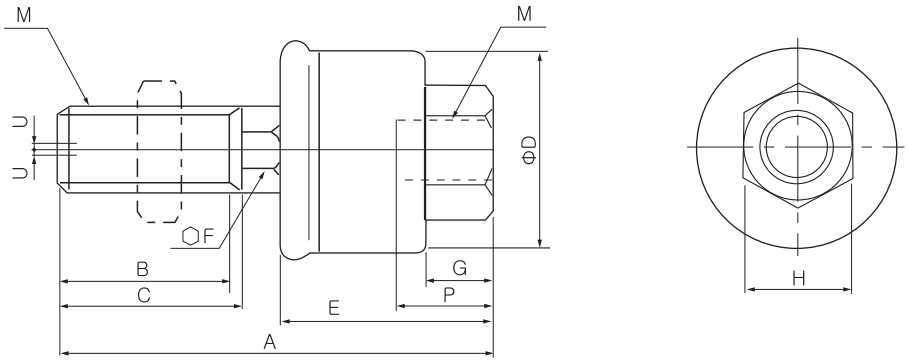

형식	M		A	B	C	D	E	F	G	H	최대 나사 체결깊이(P)	허용 편심량(U)	최대사용 인장 압축력(kgf)	질량(g)
	지름	피치												
SJ10-4-070	4	0.7	34	12	14	16	17	6	5	10	5.5	0.5	5.4	20
SJ15-5-080	5	0.8	34	12	14	16	17	6	5	10	7	0.5	12.3	22
SJ15-6-100	6	1	34	12	14	16	17	6	5	10	7	0.5	12.3	24
SJ20-8-125	8	1.25	44	17	-	22	24	7	7	13	8	0.5	110	54
SJ30-10-125	10	1.25	50	19	-	25	28	8	8	17	9	0.5	250	86
SJ40-14-150	14	1.5	60	20	-	32	35	11	11	22	13	0.75	600	182
SJ63-18-150	18	1.5	75	25	-	42	43.5	14	13.5	27	15	1	1,100	404
SJ80-22-150	22	1.5	90	29	-	52	51.5	19	16	32	18	1.25	1,800	700
SJ100-26-150	26	1.5	110	35	-	63	65	24	20	41	24	2	2,800	1,250
SJ140-30-150	30	1.5	153	42	45	79	96	30	22	46	38	2.5	5,400	2,952

SJ F30~F40

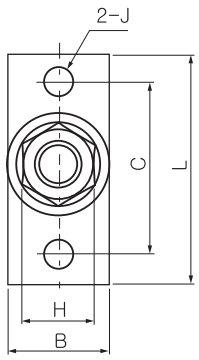

SJ F63~F140

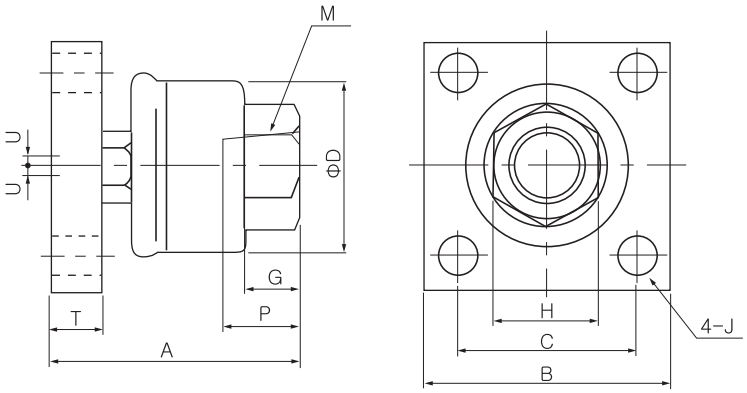

형식	M		A	B	L	C	D	E	F	G	H	최대 나사 체결깊이(P)	허용 편심량(U)	최대사용 인장 압축력(kgf)	질량(g)
	지름	피치													
SJ F30-10-125	10	1.25	40	25	52	40	25	6	6.6	8	17	9	0.5	250	128
SJ F40-14-150	14	1.5	49	32	70	52	32	9	9	11	22	13	0.75	440	292
SJ F63-18-150	18	1.5	62	65	-	45	42	9	9	13.5	27	15	1	1,100	680
SJ F80-22-150	22	1.5	77	75	-	55	52	16	11	16	32	18	1.25	1,800	1,206
SJ F100-26-150	26	1.5	94	90	-	65	63	19	11	20	41	24	2	2,800	2,170
SJ F140-30-150	30	1.5	131	125	-	82	79	25	18	22	46	38	2.5	3,600	5,420

로타리 조인트 (SRJ)

SRJ2000~6000 시리즈

- 작은 크기와 가벼운 무게로 설치가 용이합니다.
- 매우낮은 회전저항력을 가지고 있습니다.
- 완전 무급유방식입니다.

SRJ 3000A

SRJ 4000A

SRJ 6000W

주문형식

SRJ 4 000 A - 04 R

① 로타리 조인트

② **몸체 사이즈**
2 - 1/4
3 - 3/8
4 - 1/2
5 - 3/4
6 - 1

③ **사용유체**
A - 에어
W - 물

④ **관접속구경**

기호	사이즈	몸체 사이즈				
		2	3	4	5	6
01	1/8	●				
02	1/4	●				
03	3/8		●			
04	1/2			●		
06	3/4				●	
10	1					●

⑤ **취부나사방향**
R - 오른나사
L - 왼나사

표준사양

사용유체		공기, 물
최고사용온도		60℃
최고사용압력		10bar (1MPa)
최대회전수	에어용	800rpm
	물용	500rpm

외형치수도(mm)

SRJ 2000~6000

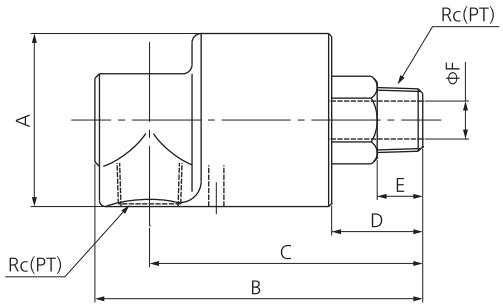

형식	관접속구 (PT)	A	B	C	D	E	F
SRJ2000-01	1 / 8	45	88.5	73	24	11	7
SRJ2000-02	1 / 4	45	88.5	73	24	11	7
SRJ3000-03	3 / 8	45	93	79	28	12	9
SRJ4000-04	1 / 2	57	108	91	30.5	15	12.5
SRJ5000-06	3 / 4	63	121	101	35	16	17
SRJ6000-10	1	74	138.5	115.5	42	18	21.5