ZERO DEFACTS

Qualification Statement

지명원

BUS DUCT SYSTEM

SERVICE, EFFICIENCY, REALIABILITY, QUALITY

울산광역시 북구 중산동 1254-2번지
TEL 052)288-5068 / FAX 052)288-4318
E-MAIL : designyh@korea.com

Young-Hun Electric Co., Ltd.

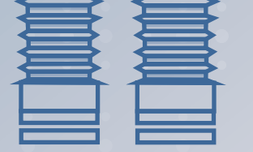

The Global Specialist
in Electric System

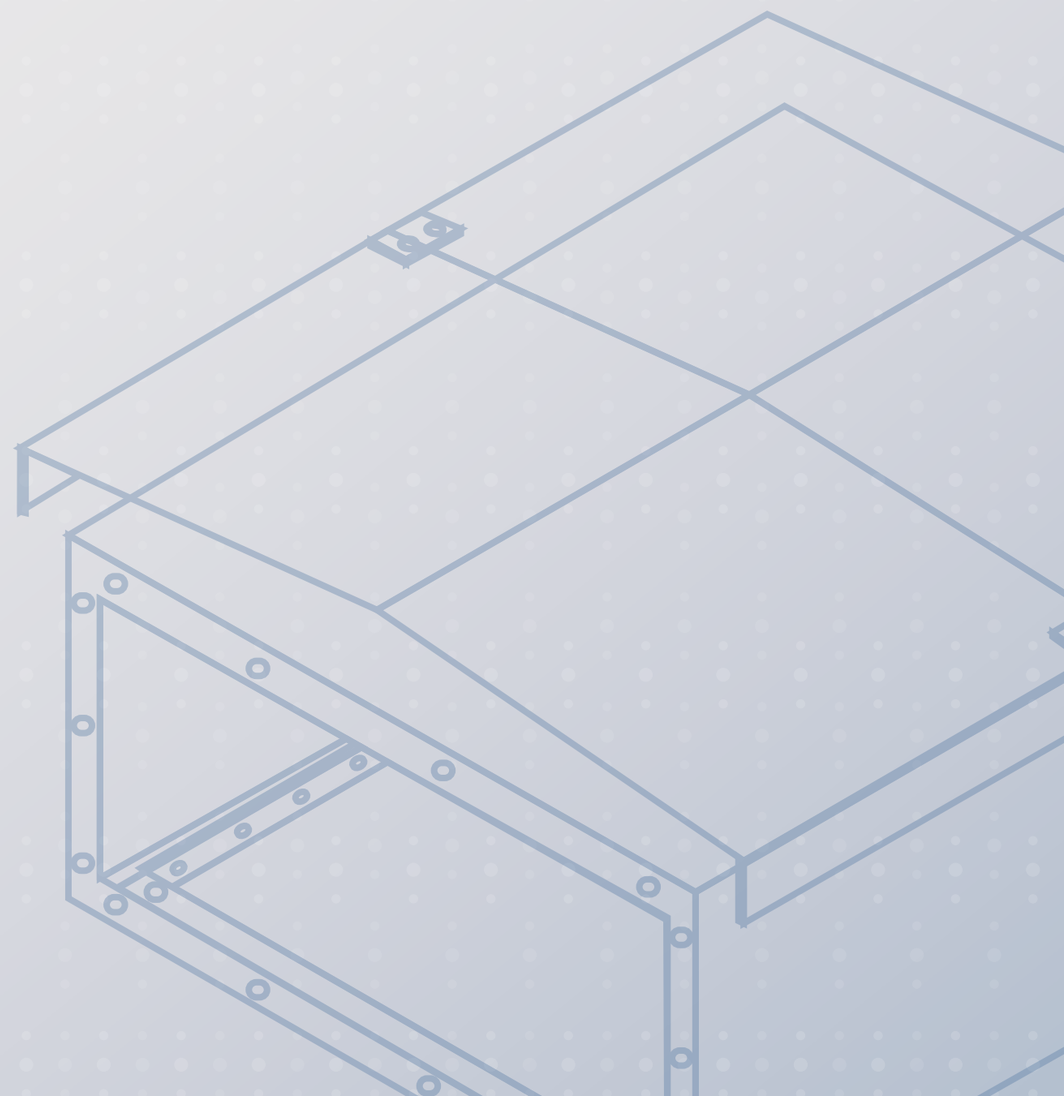

“ Our service and technolocy qualities promise our customers security and reliability. ”

We offer meticulous services at various levels speedily and with good faith to allow our customers to use their products and systems constantly in the best condition, comforably, and for long periods.g.

CONTENTS



06 CONTENTS

07 1_ CEO MESSAGE

09 2_ 회사연혁

11 3_ 조직도

13 4_ 회사 전경

15 5_ 생산품 현황

21 6_ 생산장비 현황

25 7_ 인허가 등록 현황

28 8_ 인증서

31 9_ 주요 납품실적 및 공사내역

47 10_ 지도

49 11_ 수출현황



YH Bus Duct & Bus Way System Driven Benefits

- Insulation
- Easy Installation & Maintenance
- High Reliability & Safty
- Quality Assurance System & Standardization

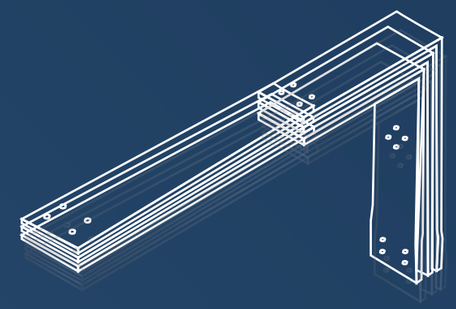



YH Bus Duct & Bus Way System Driven Benefits

- Insulation
- Easy Installation & Maintenance
- High Reliability & Safty
- Quality Assurance System & Standardization

제작(공사)업체 지명원

폐사에 대한 수배전반, BUS DUCT 및 BUS WAY 제작(공사)업체 현황 등
관련 서류를 첨부하여 제출하오니 검토하시어 지명하여 주시기 바랍니다.

20 년 월 일

울산광역시 북구 중산산업로 58
영훈전기 주식회사
대표이사 홍 영 훈

1

CEO Message

최상의 기술, 최상의 솔루션으로
고객에게 더 큰 가치를 제공합니다.

Beyond your dream

Our imagination beyond your dream

저희 영훈전기(주) 는 "전 직원의 전문인화" 라는 경영이념을 바탕으로 견실한 회사를 이루어 왔으며 2006년에는 전기공사 시공업에 진출하여 명실 공히 전기공사의 전문회사로 거듭나고 있습니다.

이는 급변하는 국내외 환경에서도 요구되는(합리화) 중요한 역할로써 자재와 시공이 분리 발주 됨으로써 오는 여러가지 불편함을 해소하고자 기획된 방향으로서 부스닥트/부스웨이/수 · 배전반/제어반/분전반 및 플랜트 제품을 주력 생산하고 있으며수력/화력/원자력 발전소, 변전소, 석유화학, 대형 공장, 병원 등을 직접 시공하고 있습니다.

혁신과 도전의 21세기 미래 경영 환경에 발 맞추어 직원들은 부단한 노력을 할 것이며 이를 위해 쉬임 없는 기술 개발과 인재 발굴 및 육성에 정진하여 협력사로 선정하여 주신 업체의 기대에 절대 부응하는 믿음직한 전문기업이 될 것을 약속 드립니다.

감사합니다.

영훈전기주식회사
대표이사 홍영근

2

History
회사연혁

회 사 명	영훈전기 주식회사
자 본 금	6 억원
총 자 산	83 억 6 천만원
종업원수	40 명 (2014년도)
대표 이사	옹 영 근
본사 소재지	울산광역시 북구 중산동 1254-2번지 대 지 : 5,692.2㎡ (1,880평) 공장동 : 3,639.7㎡ (1,200평 / 1,2층) 사무실동 : 560.6㎡ (185평 / 1,2층) 후생복지동 :264.5㎡ (87평 / 3,4층)
연암동 소재지	울산광역시 북구 연암동 687번지 대 지 : 3,619㎡ (1,095평) 공장동 : 9,983㎡ (600평) 사무실동 : 215㎡ (65평)
전화번호	052) 288 - 5067~9
F A X	052) 288 - 4318

1990

1990 . 04	영훈산업 설립
1991 . 05	울산시 북구 효문동으로 이전
1993 . 07	전기 조립 공장 확장
1996 . 07	영훈산업(주) 법인 설립
1998 . 11	ISO9001 : 1994 인증 획득
1999 . 01	현대 중공업 (주) 우수 협력 업체 지정

2001

2001 . 12	영훈 전기 (주) 로 회사 상호 변경
2002 . 03	울산 북구 연암동 신축공장으로 이전
2003 . 01	CLEAN 사업장 인정 획득 (노동부장관외)
2003 . 03	ISO 9001 : 2000 인증서 획득
2003 . 05	한국 전기 협동 조합 회원 등록
2004 . 06	현대 중공업 (주) LEVEL-III 품질인증서 취득
2006 . 02	ISO9001 : 2008 인증 개정
2009 . 10	ISO14001 : 2004 인증 획득

2010

2011 . 08	울산 북구 중산동 신축공장으로 본사 이전

3

Organization
조직도

사 훈

근 면 * 검 소 * 실 천

- 경 영 방 침

최고의 품질로 믿음을 주는 기업 실현

- 품 질 방 침

- 품질보증체제 구축
- 불량률 최소화
- 지속적인 품질개선 활동추진

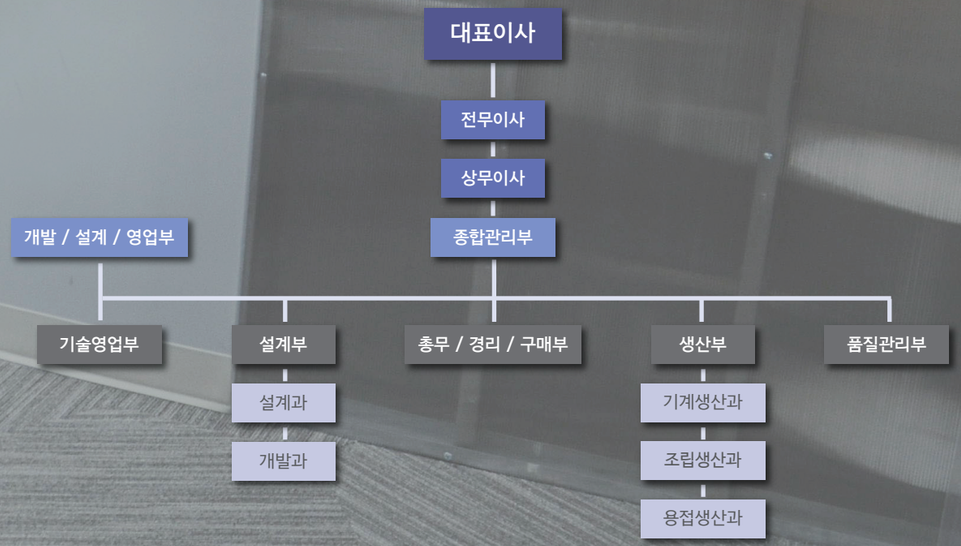

구성 총 인원 : 40명 ■ 임원 : 4명 ■ 설계부 인원 : 7명 ■ 총무 / 경리 / 구매부 인원 : 4명 ■ 품질관리부 인원 : 2명 ■ 생산부 인원 : 23명

4

Views of Company

회사전경



본사 - 울산광역시 북구 중산동 소재

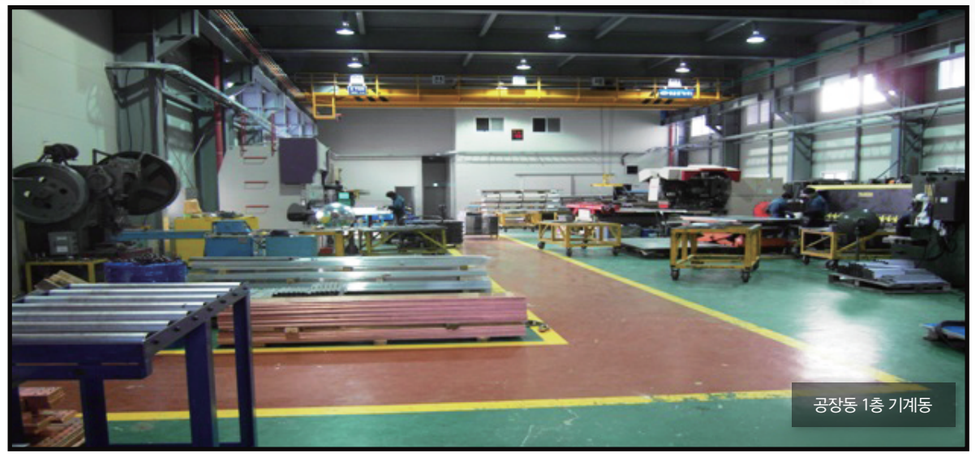

공장동 1층 기계동



연암공장 - 울산광역시 북구 연암동 소재



공장동 1층 조립동

5

Products
생산품현황

1. BUS DUCT

2. 설치 및 Lay-out

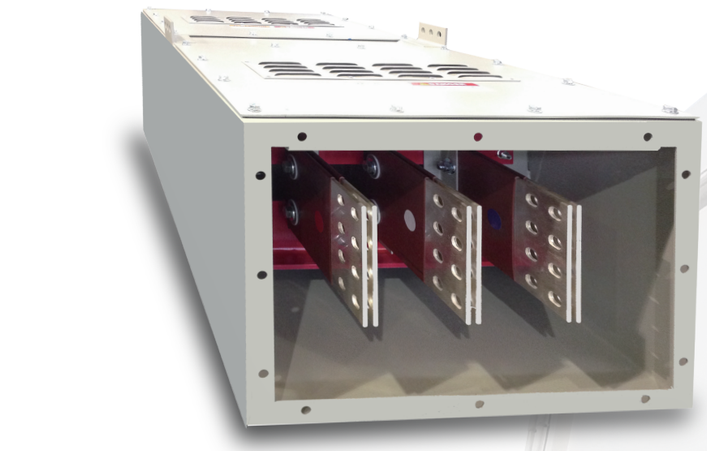



3-1. 배전 변압기 외함 (IP 44 TYPE)





3-2. 배전 변압기 외함 (IP 21 TYPE)





4. 배전 변압기 외함 (IP-56) - WATER COOLER





5. GIS CONTROL PANEL









6

Manufacturing Equipment

생산장비 현황

1. CNC Punching Press 30Ton



2. NC Bending Machine



3. Shearing Machine



4. NC Bending Machine



5. 유압 Power press Punching Machine





7

사업자등록증

공장등록 증명(신청)서

Manufacturing Equipment

인허가 등록 현황

사 업 자 등 록 증

(법인사업자)

등록번호 : 620-81-12954

법인명(단체명) : 영훈전기 (주)

대 표 자 : 옹영근

개 업 년 월 일 : 1996년 07월 01일 법인등록번호 : 181211-0038146

사업장 소재지 : 울산광역시 북구 중산동 1254-2

본 점 소 재 지 : 울산광역시 북구 중산동 1254-2

사 업 의 종 류 : 업태 제조업 건설업 종목 배전반및자동제어반 전기공사

교 부 사 유 : 정정

사업자단위과세 적용사업자 여부: 여( ) 부(V)

2011 년 08 월 17 일

동울산 세무서장 (인)

국세청

[별지 제8호의 2서식] <개정 2008. 2. 5>

공 장 등 록 증 명(신 청) 서

처리기간: 즉 시

신청인	회 사 명	영훈전기(주)		(전화: (052) 288-5068)	
	대표자성명	옹영근	주민등록번호 (법인등록번호)	560622-1851912	
	대표자주소 (법인소재지)	울산광역시 북구 중산동 1254-2번지			
등록내용	공장소재지	울산광역시 북구 중산동 1254-2 번지	지 목	공장용지	보유구분 ■ 자가 □ 임대
	공장등록일	2011-08-22	사업시작일		종업원수 남 : 32 여 : 8
	공장의 업종 (분류번호)	공장부지면적(㎡)	제조시설면적(㎡)	부대시설면적(㎡)	
	배전반 및 전기자동제어반 제조업 (하단참조)	5,692.20	3,639.70	843.94	
등록조건					
등록변경·증설등 기재사항 변경내용 (변경날짜 및 내용)					

※공장의업종(분류번호) 28122

수수료 1000 원

「산업집적활성화및공장설립에관한법률시행규칙」 제12조의3에 따라 위와 같이 공장등록증명서를 신청합니다.

신 청 인 옹영근 (서명 또는 인)

울산광역시 북구청장 귀하

「산업집적활성화및공장설립에관한법률」 제16조(□제1항·□제2항·□제3항)의 규정에 따라 위와 같이 등록된 공장임을 증명합니다.

2011 년 08 월 24 일

울산광역시 북구청장 인

210㎜×297㎜(일반용지 60g/㎡ (재활용품))

울산광역시 북구청장

이상익 / 08월24일 10:17

8

Certificates
인증서

전기조합원증



番號 03065

組合員證

業 体 名 영훈전기(주)

住 所 울산시 북구 연암동 687

代 表 者 옹영근 <주생산품 : 수배전반>

加入年月日 2003 年 5 月 12 日

貴社는 本 組合員임을 證함

西紀 2003 年 5月 14日

韓國電氣工業協同組合

ISO 9001:2008 인증서



TRA CERTIFICATION INT'L

품질경영시스템
인증서

ANAB ACCREDITED

IAF

영훈전기㈜

울산광역시 북구 중산동 1254-2

ISO 9001:2008

부스덕트, 부스웨이, 수배전반 판넬, 철구조물의 제작 및 부가서비스

상기 기업의 품질경영시스템을 ISO 9001:2008 규격의
요구사항에 따라 심사한 결과 TRA 국제인증원(서울시
구로구 구로3동 212-1 번지 에이스트윈타워 1차 1106호)의
인증기준에 적합한 바, 이를 정히 인증합니다.

인증등록번호:20513 인증등록일: 2006.02.16

IAF Code: 19 개 정: 2012.05.14

인증만료일: 2015.05.13

Authorized By: Ryu Hwan Deog

Hwandeog Yu - Chairman

dba TRA Certification International Company Ltd.

ISO 14001:2004 인증서



TRA CERTIFICATION INT'L

환경경영시스템
인증서

ANAB ACCREDITED

IAF

영훈전기㈜

울산광역시 북구 중산동 1254-2

ISO 14001:2004

부스덕트, 부스웨이, 수배전반 판넬,
철구조물의 제작 및 부가서비스

상기 기업의 환경경영시스템을 ISO 14001:2004 규격의 요구사항에 따라 심사한 결과 TRA 국제인증원(서울시 구로구 구로3동 212-1 번지 에이스트윈타워 1차 1106호)의 인증기준에 적합한 바, 이를 정히 인증합니다.

인증등록번호:21457 인증등록일: 2009.10.30

IAF Code: 19 개 정: 2012.10.25

인증만료일: 2015.10.24

Authorized By: Ryu Hwan Deog

Hwandeog Yu - Chairman

dba TRA Certification International Company Ltd.

기업경영진단 신용 등급

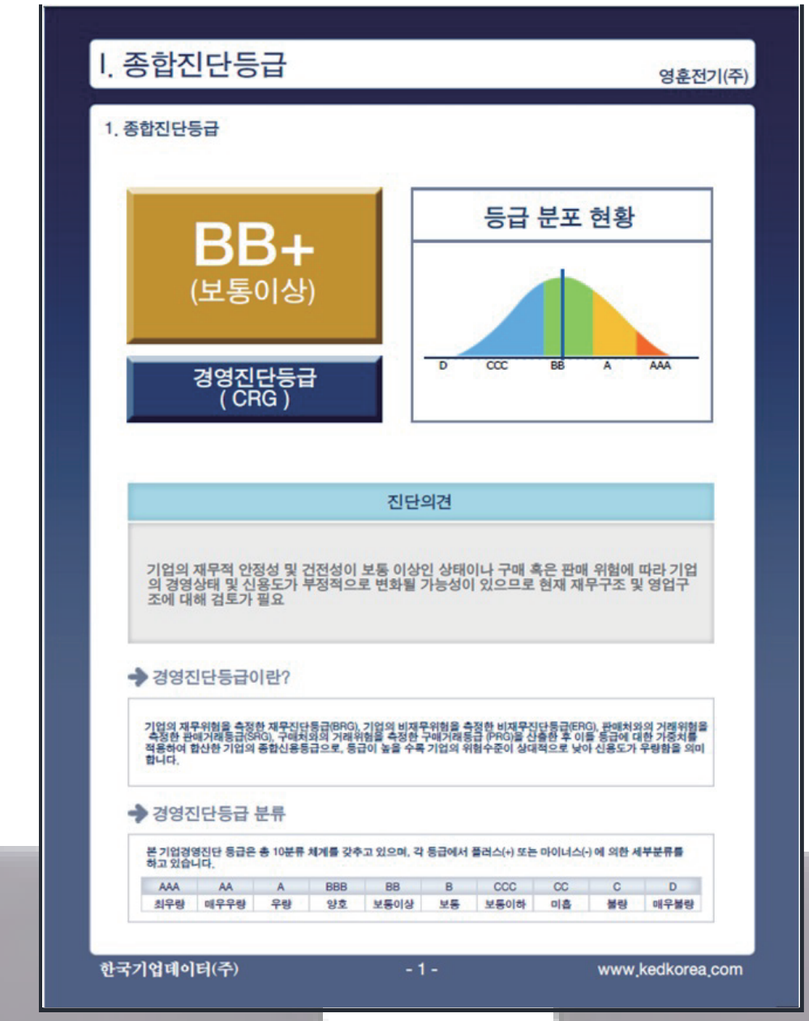

I. 종합진단등급

영훈전기(주)

1. 종합진단등급

BB+
(보통이상)

경영진단등급
(CRG)

등급 분포 현황

D CCC BB A AAA

진단의견

기업의 재무적 안정성 및 건전성이 보통 이상인 상태이나 구매 혹은 판매 위험에 따라 기업의 경영상태 및 신용도가 부정적으로 변화될 가능성이 있으므로 현재 재무구조 및 영업구조에 대해 검토가 필요

경영진단등급이란?

기업의 재무위험을 측정한 재무진단등급(BRG), 기업의 비재무위험을 측정한 비재무진단등급(ERG), 판매처와의 거래위험을 측정한 판매거래등급(SRG), 구매처와의 거래위험을 측정한 구매거래등급 (PRG)을 산출한 후 이들 등급에 대한 가중치를 적용하여 합산한 기업의 종합신용등급으로, 등급이 높을 수록 기업의 위험수준이 상대적으로 낮아 신용도가 우량함을 의미합니다.

경영진단등급 분류

본 기업경영진단 등급은 총 10분류 체계를 갖추고 있으며, 각 등급에서 플러스(+) 또는 마이너스(-) 에 의한 세부분류를 하고 있습니다.

AAA	AA	A	BBB	BB	B	CCC	CC	C	D
최우량	매우우량	우량	양호	보통이상	보통	보통이하	미흡	불량	매우불량

한국기업데이터(주) - 1 - www.kedkorea.com

9

State of
Main Works
납품실적
_2007년

BUS DUCT / BUS WAY

No	납품일자	거래처 및 내역	수량
1	2007.01	SK / 수배전시설 증설 및 교체사업 BUS DUCT	1 LOT
2	2007.02	영광원자력 2호기 AC/DC BUS DUCT	1 LOT
3	2007.03	조선대학교 전문진료센타 BUS WAY	1 LOT
4	2007.03	군장 열병합 NSPB BUS DUCT	1 LOT
5	2007.04	서울아산병원 동관동 BUS WAY	1 LOT
6	2007.05	SK / NO.2 FCC OBL BUS DUCT	1 LOT
7	2007.05	영광원자력 1호기 AC/DC BUS DUCT	1 LOT
8	2007.06	호남석유화학 / HPC-C PROJ. BUS DUCT	1 LOT
9	2007.07	한국산업가스 NF-3 BUS WAY	1 LOT
10	2007.08	KCC대산공장/TCS PILOT PLANT BUS WAY	1 LOT
11	2007.09	SK/NEW FCC RFCC BUS DUCT	1 LOT
12	2007.09	삼성석유화학 NB-150CC-2 BUS DUCT	1 LOT
13	2007.10	유니슨 사천공장 13블럭 BUS WAY	1 LOT
14	2007.11	POSCO/CCPI NO.2 BLOOM BUS DUCT	1 LOT
외 22 건			

수배전 PNL

No	납품일자	거래처 및 내역	수량
1	2007.01	SK / 수배전시설 증설 및 교체사업 BUS DUCT	1 LOT
2	2007.01	영광원자력 2호기 AC/DC BUS DUCT	1 LOT
3	2007.01	조선대학교 전문진료센타 BUS WAY	1 LOT
4	2007.03	군장 열병합 NSPB BUS DUCT	1 LOT
5	2007.03	서울아산병원 동관동 BUS WAY	1 LOT
6	2007.04	SK / NO.2 FCC OBL BUS DUCT	1 LOT
7	2007.08	영광원자력 1호기 AC/DC BUS DUCT	1 LOT
8	2007.08	호남석유화학 / HPC-C PROJ. BUS DUCT	1 LOT
9	2007.12	한국산업가스 NF-3 BUS WAY	1 LOT
10	2007.12	KCC대산공장/TCS PILOT PLANT BUS WAY	1 LOT
11	2007.12	SK/NEW FCC RFCC BUS DUCT	1 LOT

2007년 총 매출액 : 131 억원

State of
Main Works
납품실적
_2008년

BUS DUCT / BUS WAY

No	납품일자	거래처 및 내역	수량
1	2008.01	부산군장에너지 BUS DUCT	1 LOT
2	2008.01	현대 일관제철소 수배전 설비 BUS DUCT	1 LOT
3	2008.02	고리원자력 3호기 NSPB BUS DUCT	1 LOT
4	2008.03	대산/MMA D PROJ. BUS DUCT	1 LOT
5	2008.04	고리원자력 2호기 BUS DUCT	1 LOT
6	2008.04	서울 아산병원 BUS WAY	1 LOT
7	2008.06	JBL-M/GTG UNIT 11 BUS DUCT/BUS WAY	1 LOT
8	2008.07	영광원자력 3호기 BUS DUCT	1 LOT
9	2008.07	KAYAN PC EC/DMC/DPC/PC BUS DUCT	1 LOT
10	2008.07	현대엔지니어링/SALALAH METHANOL PROJ. BUS WAY	1 LOT
11	2008.07	현대제철 제강공장 BUS DUCT	1 LOT
12	2008.07	삼성 SDI BUS DUCT	1 LOT
13	2008.10	군산조선소 154KV S/S PROJ. BUS DUCT	1 LOT
14	2008.10	PETRO BTX PROJ. BUS DUCT	1 LOT
15	2008.11	보령 화력발전소 #1/#2호기 NSPB BUS DUCT	1 LOT
16	2008.12	HANWHA REVANPING LDPE/CA1 BUS DUCT	2 LOT
외 11 건			

수배전 PNL

No	납품일자	거래처 및 내역	수량
1	2008.01	SK / 수배전시설 증설 및 교체사업 BUS DUCT	1 LOT
2	2008.02	영광원자력 2호기 AC/DC BUS DUCT	1 LOT
3	2008.02	조선대학교 전문진료센타 BUS WAY	1 LOT
4	2008.05	군장 열병합 NSPB BUS DUCT	1 LOT
5	2008.05	서울아산병원 동관동 BUS WAY	1 LOT
6	2008.07	SK / NO.2 FCC OBL BUS DUCT	1 LOT
7	2008.07	영광원자력 1호기 AC/DC BUS DUCT	1 LOT
8	2008.07	호남석유화학 / HPC-C PROJ. BUS DUCT	1 LOT
9	2008.11	한국산업가스 NF-3 BUS WAY	1 LOT
10	2008.12	KCC대산공장/TCS PILOT PLANT BUS WAY	1 LOT
외 10 건			

2008년 총 매출액 : 133 억원

State of
Main Works
납품실적
_2009년

BUS DUCT / BUS WAY

No	납품일자	거래처 및 내역	수량
1	2009.01	SKC PO/SM OBL 개조공사 BUS DUCT	1 LOT
2	2009.01	SKC PO/SM OBL 개조공사 BUS DUCT	1 LOT
3	2009.02	월성원자력 4호기 NSPB BUS DUCT	1 LOT
4	2009.03	영광원자력 4호기 AC/DC BUS DUCT	1 LOT
5	2009.03	현대제철 산소공장 BUS DUCT	1 LOT
6	2009.03	서울 아산병원 BUS WAY	1 LOT
7	2009.03	KCC / 대죽공장 BUS DUCT	1 LOT
8	2009.04	현대산업개발/강서 그랜드 I-PARK BUS WAY	1 LOT
9	2009.05	KCC/P1 PROJ(MAIN) BUS WAY	1 LOT
10	2009.05	영월 복합 화력 G.T.E	1 LOT
11	2009.06	AL DUR IWPP BUS DUCT	1 LOT
12	2009.06	JEBEL "M" HVAC CHILLER BUS WAY	2 LOT
13	2009.08	현대오일뱅크 #2 HOU 3.3kV BUS DUCT	1 LOT
14	2009.08	금성콘트롤/양평병산리 아파트 3단지 BUS WAY	1 LOT
15	2009.08	CIREBON PROJ BUS DUCT	1 LOT
16	2009.08	CHECO-ONE TPP PROJ BUS DUCT	1 LOT
17	2009.09	포스코 / 광양 2송풍 9MB 신설사업 BUS DUCT	1 LOT
18	2009.11	ABB / AL KHALIJ PROJ BUS DUCT	1 LOT
19	2009.12	HDO #2 PROJ (#SRU,#1RDS) 6.9kV BUS DUCT	1 LOT
20	2009.12	삼성전기/MLCC 3공장 BUS WAY	2 LOT
외 34 건			

수배전 PNL

No	납품일자	거래처 및 내역	수량
1	2009.03	카타르 EDU 22.6 GIS PANEL	1 LOT
2	2009.03	이란 /FAJR 145kV GIS PANEL	1 LOT
3	2009.05	NEW MAINFA 115KV GIS PANEL	1 LOT
4	2009.09	MEXICO / MALPASO GIS PANLE	1 LOT
5	2009.10	ROYAL - COMM(MUTRAFIAH) GIS PANEL	1 LOT
6	2009.10	SAUDI COA - 9030 GIS PANEL	1 LOT
7	2009.11	멕시코 BOX (GAUGE BOX) GIS PANEL	1 LOT
8	2009.12	UATAR / EDC - RO GIS PANEL	1 LOT
외 5 건			

2009년 총 매출액 : 111 억원

State of
Main Works
납품실적
_2010년

BUS DUCT / BUS WAY

No	납품일자	거래처 및 내역	수량
1	2010.01	영월복합화력 GTE BUS DUCT	1 LOT
2	2010.01	삼성토탈 BUS WAY	1 LOT
3	2010.02	KFC / TDI BUS DUCT	1 LOT
4	2010.03	호남석유화학 3 EOA BUS DUCT	1 LOT
5	2010.04	현대오일뱅크 #2 HOU BUS DUCT	1 LOT
6	2010.04	삼성전자 광주공장 BUS DUCT	1 LOT
7	2010.05	한화 / SAMRA JORDAN BUS DUCT	1 LOT
8	2010.05	월드건설㈜ / 월드 메르디앙 BUS WAY	1 LOT
9	2010.05	현대제철 C 열연 정정 설비 BUS WAY	1 LOT
10	2010.06	OCI P3 BUS WAY	1 LOT
11	2010.07	ABB / AL KHALIJ PROJ BUS DUCT	1 LOT
12	2010.08	SK NEP BUS DUCT	1 LOT
13	2010.08	월성원자력1호기 BUS DUCT	1 LOT
14	2010.09	SK NEP #5 S/S BUS DUCT	1 LOT
15	2010.09	㈜고려계전 / 현대중공업 음성 태양광 BUS WAY	1 LOT
16	2010.10	KFC / TDI BUS DUCT	1 LOT
17	2010.10	월성원자력 3호기 BUS DUCT	1 LOT
18	2010.11	SAUDI GAS JUBAIL PHASE 8 M/V BUS DUCT	1 LOT
19	2010.11	JEDDAH RO PH3 M/V BUS DUCT	1 LOT
20	2010.12	ABB / SAUDI KAYAN L/V BUS DUCT	1 LOT
외 53 건			

수배전 PNL

No	납품일자	거래처 및 내역	수량
1	2010.03	사우디 SWCC 145kVv GIS PANEL	1 LOT
2	2010.06	스페인 66kV GIS PANEL	1 LOT
3	2010.06	말레이시아 NEGERI 145kV GIS PANEL	1 LOT
4	2010.07	이집트 66kV GIS PANEL	1 LOT
5	2010.08	사우디 COA 8908 VT PANEL	1 LOT
6	2010.09	한전서천화력 170kV GIS PANEL	1 LOT
7	2010.10	사우디 KEC 110kV GIS PANEL	1 LOT
8	2010.10	러시아 110kV GIS PANEL	1 LOT
외 7 건			

2010년 총 매출액 : 76 억원

State of
Main Works
납품실적
_2011년

BUS DUCT / BUS WAY

No	납품일자	거래처 및 내역	수량
1	2011.03	LG화학 대산공장 NSPB BUS DUCT	1 LOT
2	2011.03	한화건설 / ARZEW NSPB BUS DUCT	1 LOT
3	2011.04	한화건설 MARAFIQ BUS DUCT	1 LOT
4	2011.04	TRUKMENISTANT GAS BUS DUCT L/V	1 LOT
5	2011.05	기아자동차 화성공장 AT 변전실 BUS WAY	1 LOT
6	2011.05	POSCO 신제강 NSPB BUS DUCT	1 LOT
7	2011.05	KCC 전주 1공장 BUS DUCT	1 LOT
8	2011.06	부산정관지구 NSPB BUS DUCT	1 LOT
9	2011.06	대한전선 당진공장 BUS WAY/DUCT	1 LOT
10	2011.06	울진원자력 #2 NSPB BUS DUCT	1 LOT
11	2011.07	대림산업 CA EDC H/V BUS DUCT	1 LOT
12	2011.07	신고리 #3 NSPB BUS DUCT	1 LOT
13	2011.08	ABB / ESMERADAS L/V BUS DUCT	1 LOT
14	2011.08	부산정관지구 GTG 2 BUS DUCT	1 LOT
15	2011.09	대림산업 PETRON BUS DUCT	1 LOT
16	2011.09	삼성전자 수원공장 BUS DUCT	1 LOT
17	2011.10	롯데건설 화명주공아파트 2차 BUS WAY	1 LOT
18	2011.10	SECL FERTIL-2 BUS DUCT	1 LOT
19	2011.11	대림산업 / 광교열병합 BUS DUCT	1 LOT
20	2011.12	울진원자력 #2 NSPB BUS DUCT	1 LOT
외 60 건			

수배전 PNL

No	납품일자	거래처 및 내역	수량
1	2011.03	러시아 POLUP GIS PANEL	1 LOT
2	2011.04	남아프리카공화국 ETEKWINI GIS PANEL	1 LOT
3	2011.06	이집트 GAMMAL GIS PANEL	1 LOT
4	2011.07	미국 CANNELTON GIS PANEL	1 LOT
5	2011.07	베네수엘라 GIS PANEL	1 LOT
6	2011.08	SAUDI COA TEST PNL	1 LOT
7	2011.09	사우디아라비아 ARAMCO WASIT GIS PANEL	1 LOT
8	2011.10	러시아 POSELDOVAYA GIS PANEL	1 LOT
외 4 건			

2011년 총 매출액 : 124 억원

State of Main Works

납품실적 _2012년

BUS DUCT / BUS WAY

No	납품일자	거래처 및 내역	수량
1	2012.02	JEDDAH RO BUS WAY	1 LOT
2	2012.02	TRUKMENISTAN BUS DUCT	1 LOT
3	2012.02	수원 I-PARK BUS WAY	1 LOT
4	2012.02	RABIGH BUS WAY (1차분)	1 LOT
5	2012.02	고려아연 BUS WAY	1 LOT
6	2012.02	수원 I-PARK BUS WAY	1 LOT
7	2012.02	호남석유화학 1공장 BUS DUCT	1 LOT
8	2012.02	STC PX BUS DUCT	1 LOT
9	2012.02	STC PX BUS WAY	1 LOT
10	2012.02	RAS AL KHAIR BUS DUCT (1차분)	1 LOT
11	2012.03	YNCC/ESR #2 BUS DUCT	1 LOT
12	2012.03	고려아연 #5 FUMER BUS DUCT	1 LOT
13	2012.03	HDO/CRUDE TANK BUS DUCT	1 LOT
14	2012.03	삼성전기 부산사업장 FCB2 BUS WAY	1 LOT
15	2012.03	HDO/BTX BUS DUCT	1 LOT
16	2012.03	FERTIL-2 BUS DUCT T/R BOX	1 LOT
17	2012.03	PLUG IN BOX	1 LOT
18	2012.03	RABIGH BUS WAY (2차분)	1 LOT
19	2012.03	고려아연 #5 온산 FUMER BUS WAY	1 LOT
20	2012.04	청원등곡지구 가축분뇨처리장 BUS WAY	1 LOT
21	2012.04	YNCC BUS DUCT	1 LOT

No	납품일자	거래처 및 내역	수량
22	2012.04	KAYAN LDPE BUS DUCT (FLEXIBLE)	1 LOT
23	2012.04	IPC/EVA 51 SUVSTATION BUS DUCT	1 LOT
24	2012.04	RAS AL KHAIR BUS DUCT (2차분)	1 LOT
25	2012.05	회전기 사업부 FLEXIBLE	1 LOT
26	2012.05	울진원자력 #1 NSPB 설치 공사	1 LOT
27	2012.05	신고리원자력 #4 NSPB BUS DUCT	1 LOT
28	2012.05	GAS/#8 JUBAIL SUPER VISON	1 LOT
29	2012.05	삼성석유화학 2/3공장 NSPB BUS DUCT	1 LOT
30	2012.05	삼성정밀화학 #3INPRA NSPB BUS DUCT	1 LOT
31	2012.05	롯데 화명주공아파트 BUS WAY	1 LOT
32	2012.05	RABIGH #7/#8 NSPB BUS DUCT	1 LOT
33	2012.05	RAGIGH BUS WAY (3차분)	1 LOT
34	2012.05	고려아연 BUS WAY	1 LOT
35	2012.06	회전기 사업부 FLEXIBLE	1 LOT
36	2012.06	현대제철 3고로 NSPB BUS DUCT	1 LOT
37	2012.06	고려아연/COPPER PLANT BUS DUCT/WAY	1 LOT
38	2012.06	고려아연/PRICIOUS BUS WAY	1 LOT
39	2012.06	고려아연/SB ANTIMON BUS WAY	1 LOT
40	2012.06	삼성정밀화학 #3 INFRA 추가 BUS DUCT	1 LOT
41	2012.07	SKC HPPO 130% REVANPING NSPB BUS DUCT	1 LOT
42	2012.07	STC BUS WAY	1 LOT

No	납품일자	거래처 및 내역	수량
43	2012. 07	PLUG IN BOX	1 LOT
44	2012. 07	두산중공업 RPP2 #3 NSPB BUS DUCT	1 LOT
45	2012. 07	두산중공업 RPP2 #4 NSPB BUS DUCT	1 LOT
46	2012. 07	KOTTRELL RABIGH ESP2 BUS WAY	1 LOT
47	2012. 07	현대미포조선 NSPB BUS DUCT	1 LOT
48	2012. 07	RAS AL KHAIR NSPB BUS DUCT (3차분)	1 LOT
49	2012. 07	RAS AL KHAIR NSPB BUS DUCT (3차분)	1 LOT
50	2012. 07	IPC EVA NSPB BUS DUCT	1 LOT
51	2012. 07	하늘공원 BUS WAY	1 LOT
52	2012. 08	울산대학병원 암센터 BUS WAY	1 LOT
53	2012. 08	BTM서비스㈜/SI TOWER BUS WAY	1 LOT
54	2012. 08	IPC EVA NSPB BUS DUCT	1 LOT
55	2012. 08	IPC EVA ARC DUCT	1 LOT
56	2012. 08	APK/NF3 BUS WAY	1 LOT
57	2012. 08	㈜케피코 BUS WAY	1 LOT
58	2012. 08	울산대학병원 암센터 BUS WAY	1 LOT
59	2012. 08	RABIGH BUS WAY (4차분)	1 LOT
60	2012. 08	RAIPUR BUS DUCT	1 LOT
61	2012. 08	KP 케미컬 BUS DUCT	1 LOT
62	2012. 09	HDO/GEN. FEEDER NSPB BUS DUCT	1 LOT
63	2012. 09	구미 삼성전자 용역1동 BUS DUCT	1 LOT
64	2012. 09	고려아연/TE OXIDE PLANT BUS WAY	1 LOT
65	2012. 09	LG화학/LDPE BUS DUCT ROOF	1 LOT
66	2012. 09	신고리원자력 #3 NSPB BUS BAR 제작	1 LOT

No	납품일자	거래처 및 내역	수량
67	2012. 09	KC KOTTRELL RABIGH BUS WAY	1 LOT
68	2012. 10	㈜카프로 전기효율화사업 4000 변전실 BUS DUCT	1 LOT
69	2012. 10	㈜카프로 전기효율화사업 NSPB BUS DUCT	1 LOT
70	2012. 10	㈜카프로 1공장 MCC UNIT NSPB BUS DUCT	1 LOT
71	2012. 10	삼성석유화학 1공장 40MT 증설공사 BUS DUCT	1 LOT
72	2012. 10	㈜이테크건설/대산 MMA HEMA NSPB BUS DUCT	1 LOT
73	2012. 10	한라건설 가산동 하이빌 BUS WAY	1 LOT
74	2012. 10	RAIPUR #2 NSPB BUS DUCT	1 LOT
75	2012. 10	KP 케미칼 개보수 NSPB BUS DUCT	1 LOT
76	2012. 10	대림산업/PETRON RMP-2 NSPB BUS DUCT(2SB0015)	1 LOT
77	2012. 10	대림산업/PETRON RMP-2 NSPB BUS DUCT(2SB0026)	1 LOT
78	2012. 10	대림산업/PETRON RMP-2 NSPB BUS DUCT(2SB0016)	1 LOT
79	2012. 10	대림산업/PETRON RMP-2 NSPB BUS DUCT(2SB0023)	1 LOT
80	2012. 11	현대엠코/화암관 BUS WAY	1 LOT
81	2012. 11	울산대학병원/FLEXIBLE LEAD BAND	1 LOT
82	2012. 11	MONG DUONG #1/2 NSPB BUS DUCT	1 LOT
83	2012. 12	노블리스코리아 NSPB BUS DUCT	1 LOT
84	2012. 12	삼성전자 수원공장 NSPB BUS DUCT	1 LOT
85	2012. 12	아이파워/한라 용정지구 BUS WAY	1 LOT
86	2012. 12	RABIGH No. 2 POWER PLANT BUS WAY	1 LOT

2012년 총 매출액 : 143 억원

State of
Main Works
납품실적
_2013년

BUS DUCT / BUS WAY

No	납품일자	거래처 및 내역	수량
1	2013.01	노블리스 코리아 BUS DUCT	1 LOT
2	2013.01	세아베스틸 BUS DUCT	1 LOT
3	2013.01	대림 PETRON RMP-2 M/V, L/V BUS DUCT	1 LOT
4	2013.02	대림 PETRON RMP-2 BUS DUCT	1 LOT
5	2013.02	RABIGH F11 BUS WAY	1 LOT
6	2013.03	두산중공업 MONG DUONG #2 NSPB BUS DUCT	1 LOT
7	2013.05	두산중공업 RPP2 NSPB BUS DUCT	1 LOT
8	2013.07	광교열병합 NSPB SPARE PART BUS DUCT	1 LOT
9	2013.08	STC G2 BUS WAY	1 LOT
10	2013.09	RAS AL KHAIR BUS DUCT	1 LOT
11	2013.09	STC G2 BUS WAY	1 LOT
12	2013.10	한화 MARAPIQ BUS DUCT	1 LOT
13	2013.10	RABIGH SPARE PART BUS WAY	1 LOT
14	2013.10	RABIGH F3 BUS WAY	1 LOT
15	2013.11	현대엔지니어링 MONG DUONG #1 BUS DUCT	1 LOT
16	2013.11	RABIGH F70 BUS WAY	1 LOT

2013년 총 매출액 : 85 억원

10

Map
지도



Company Location

울산 중산동

울산광역시 북구 중산동 1254-2번지
TEL. 052) 288-5068
FAX. 052) 288-4318
E-MAIL : designyh@korea.com

울산 연암공장

울산 광역시 북구 연암동 687번지
대지 : 3,619㎡(1,095평)
공장동 : 9,983㎡(600평)
사무실동 : 215㎡(65평)



김해 공장

경남 김해시 진례면 고모로
180번길 109-41번지
TEL. 055) 342-4238
FAX. 055) 342-4231



11

Export of state
수출현황

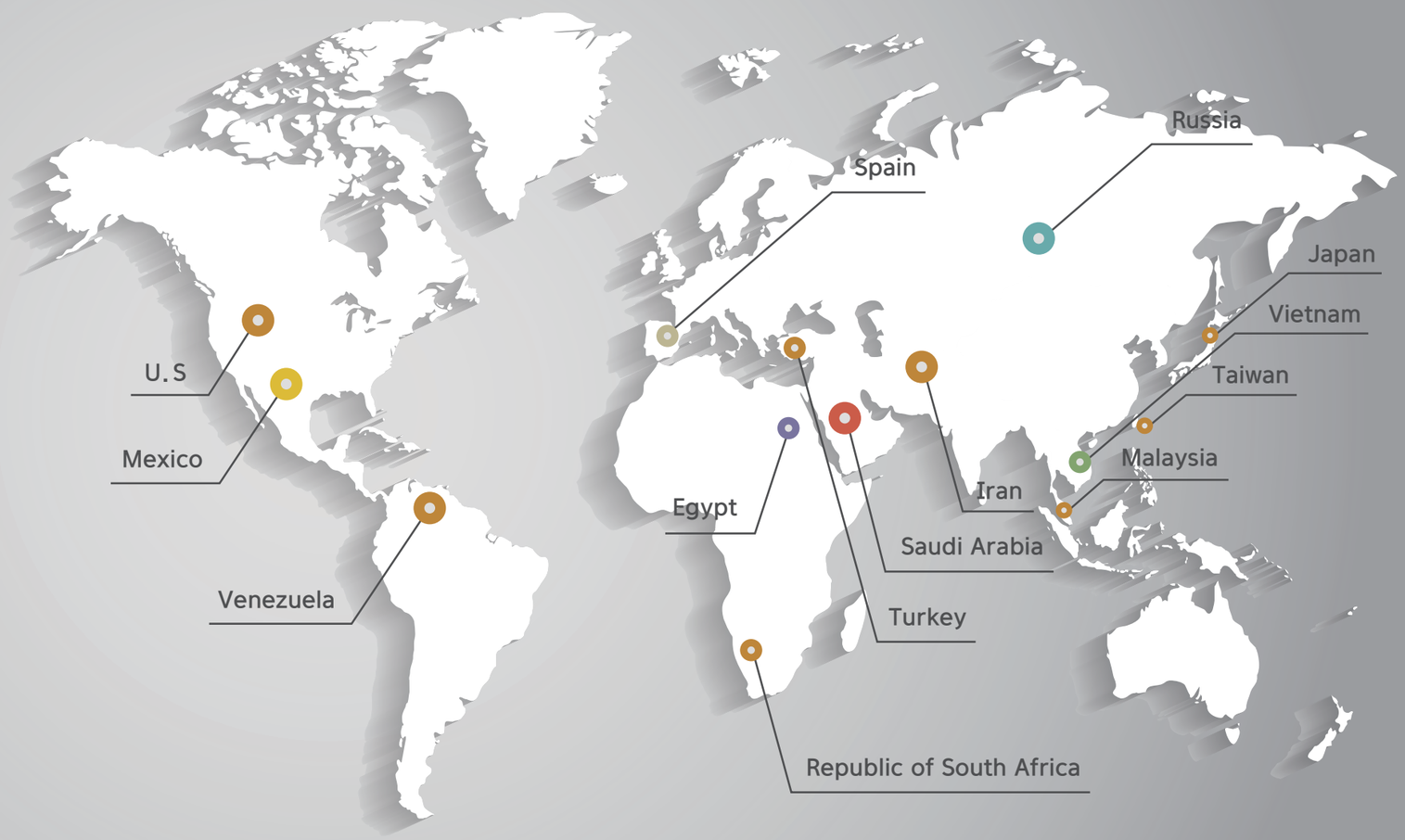

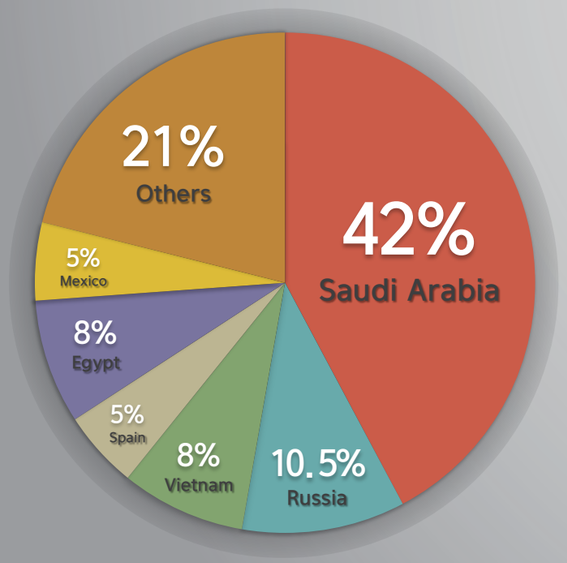

42%	21%	10.5%	8%	8%	5%	5%
Saudi Arabia	Others	Russia	Vietnam	Egypt	Spain	Mexico

“ 최상의 기술, 최상의 솔루션으로
고객에게 더 큰 가치를 제공합니다. ”



Young Hun Electric Co., Ltd.