LU-BD 시리즈

탱크 스케일, 호퍼 스케일 에 **최적**

이탈방지기구:STOPPER 방식

IP67

LU-BD시리즈는 탱크 스케일이나 호퍼 스케일에 최적인 로드셀 유니트입니다. 이탈방지(상하·좌우)를 조합하여, 별도의 고정 장치가 필요 없고, 또한 설치 시 센터링도 간단합니다.

■ 설치예

LU-BD-EX 시리즈

탱크 스케일, 호퍼 스케일 에 **최적**

이탈방지기구:STOPPER 방식

IP67 방폭등급 ExdⅡBT4

LU-BD-EX 시리즈는 LPG, 석유, 도료, 유기용제 등 가연성 물질을 충진하거나 계량할 때 계량기에 조합하여 사용하는 내압 방폭형 디지털 로드셀 유니트입니다. LU-BD 시리즈와 같이 이탈방지(상하·좌우)기능이 장착되어 있습니다.

■ LU-BD 시리즈 / LU-BD-EX 시리즈 사양 일람표

유니트 형식번호 (로드셀 형식번호)	LU-BD-200L (CD1-200L)	LU-BD-300L (CD1-300L)	LU-BD-500L (CD1-500L)	LU-BD-1T (CD1-1T)	LU-BD-2T (CD1-2T)	LU-BD-3T (CD1-3T)	LU-BD-5T (CD1-5T)	LU-BD-10T (CD1-10T)
	LU-BD-200L-EX (CD1-200L-EX)	LU-BD-300L-EX (CD1-300L-EX)	LU-BD-500L-EX (CD1-500L-EX)	LU-BD-1T-EX (CD1-1T-EX)	LU-BD-2T-EX (CD1-2T-EX)	LU-BD-3T-EX (CD1-3T-EX)	LU-BD-5T-EX (CD1-5T-EX)	LU-BD-10T-EX (CD1-10T-EX)
정격용량(R.C)	200kg	300kg	500kg	1t	2t	3t	5t	10t
정격하중 출력 (R.O.)	600,000±300 (0.05%) 디지털 출력 중력가속도 9.797m/S^2 지점(오사카)에서 정격용량(질량)을 부하로 교정하였기 때문에, 다른 지역에서 「질량계」로서 사용할 경우에는 사용지의 중력가속도에 의한 보정을 하여야 합니다. (KS-C지시계를 이용할 경우에는 중력가속도 '보정' 프로그램을 설정하여 간단하게 보정할 수 있습니다.)							
성능	**조합오차**(직선성, 히스테리시스 포함) 0.025% R.O. **영점 발란스** ±1%R.O. **온도보상범위** -10~50℃ **한계과부화** 200%R.C.		**반복성** 0.02%R.O. **영점온도특성** 0.02%R.O./10℃ **허용온도범위** -20~70℃ **허용수평이동량** ±2mm(±4mm※1)		**크리프 및 크리프 회복성** 0.025%Load/30min **출력온도특성** 0.02%Load/10℃ **허용과부하** 150%R.C. **방진방수성능** IP67			
허용수평력(kN)	7.8 (0.8tf)					19.6 (2tf)		29.4 (3tf)
허용상향 하중(kN)	9.8 (1tf)					14.7 (1.5tf)		14.7 (1.5tf)
케이블	**길이** 5m(LU-BD-10T-EX: 7m, LU-BD-10T: 9m), 선단방수커넥터 부착, 타단방수커넥터 부착 **배선색** 전원(+V)…적, 출력(+D)…녹, 출력(-D)…청, 그랜드(SG)…황 실드(FG)…흑							
전원전압	DC6V~8V±5% (안정화 전원, 지시계 접속시는 DC8V)							
신호출력	RS-485							
재질 유니트	스테인레스 (일반강 [도장]※1)							
재질 로드셀	스테인레스 (특수강※1)							
제품질량(kg)	약 14					약 18		약 20(약19※1)
방폭구조※2	내압방폭구조 ExdⅡBT4							
기타	이탈방지(상하, 좌우) 기구부착, 뢰 서지 킬러 표준장비							

※1: ( )안은 LU-BD-10T 사양입니다. ※2: 방폭구조는 LU-BD-EX 시리즈만 해당됩니다.

LU-BD시리즈 외형도

LU-BD-200L.300L.500L.1T.2T

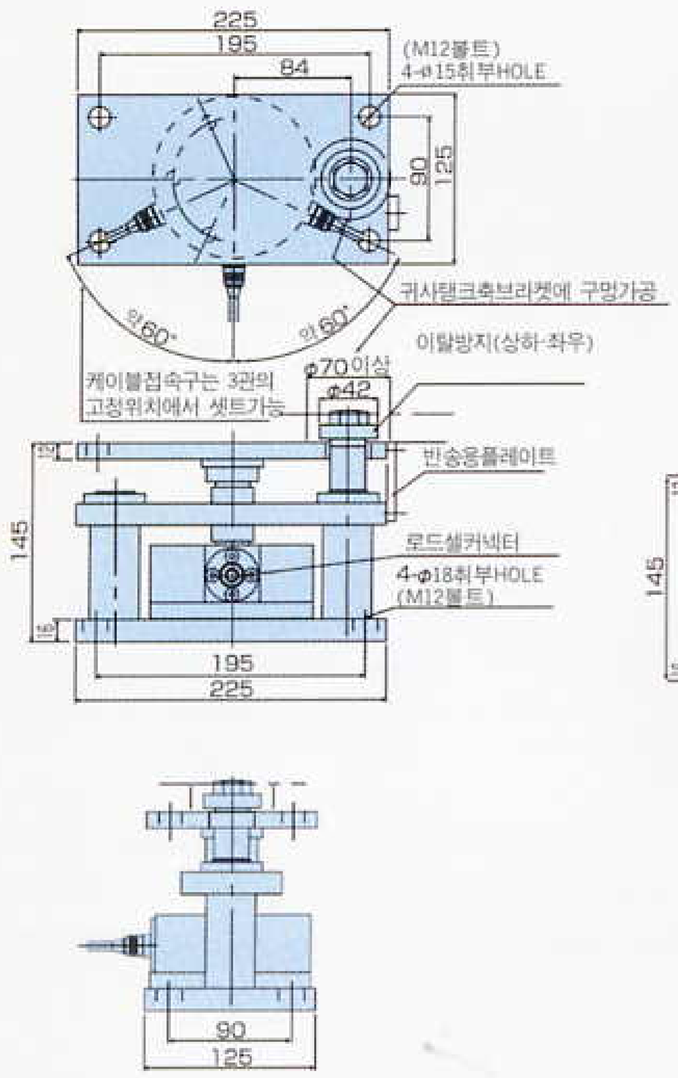

LU-BD-3T.5T

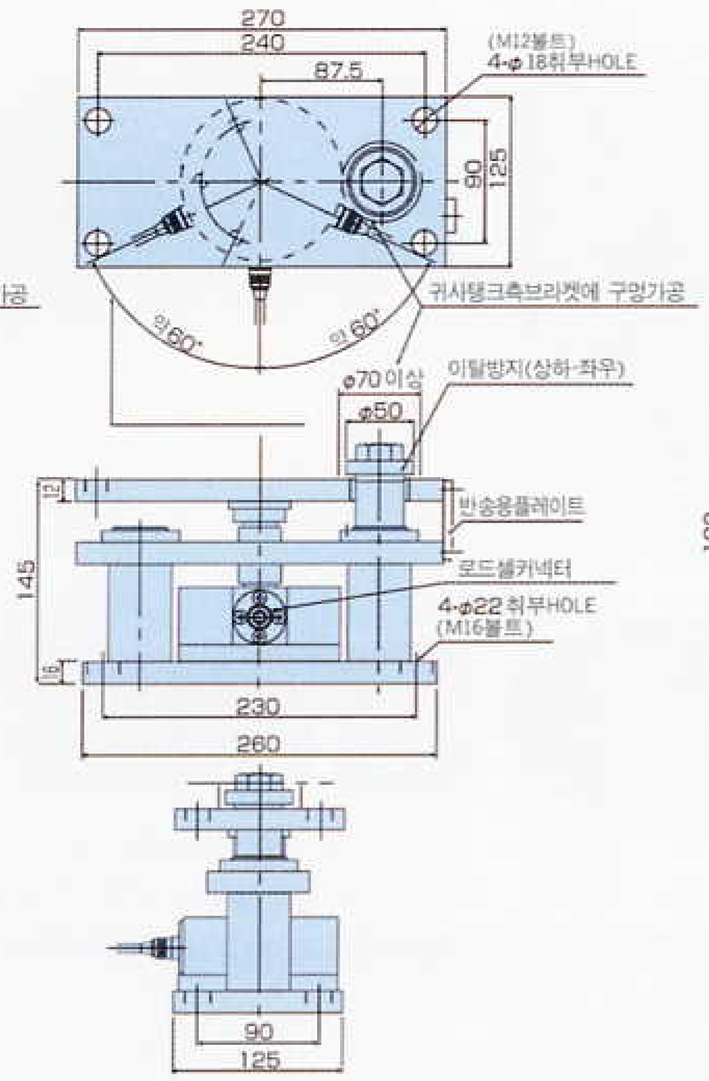

LU-BD-10T

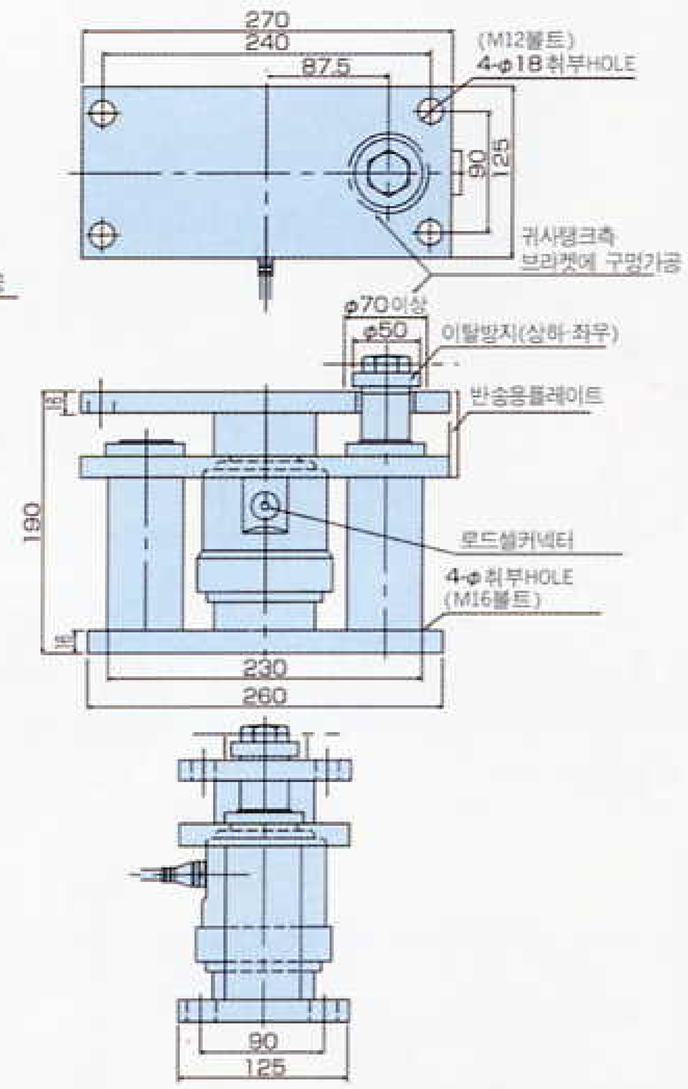

LU-BD-EX시리즈 외형도

LU-BD-200L.300L.500L.1T.2T-EX

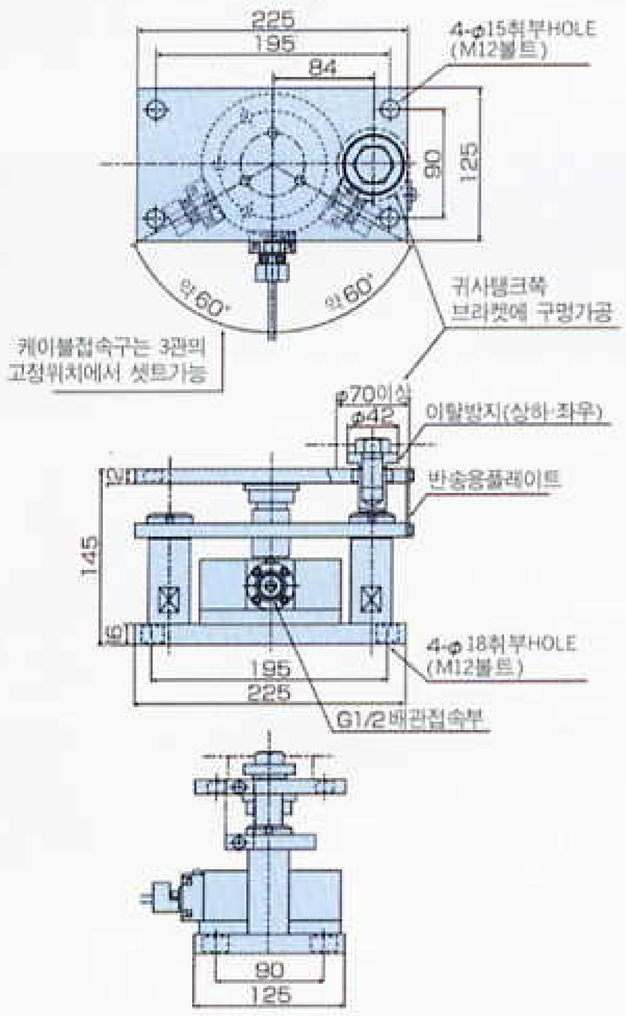

LU-BD-3T.5T-EX

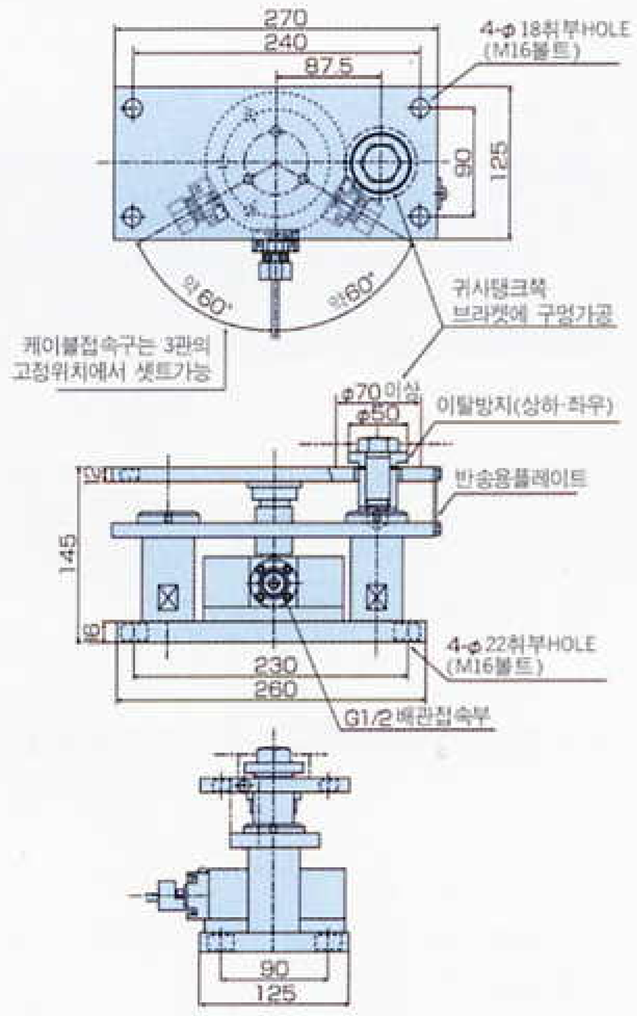
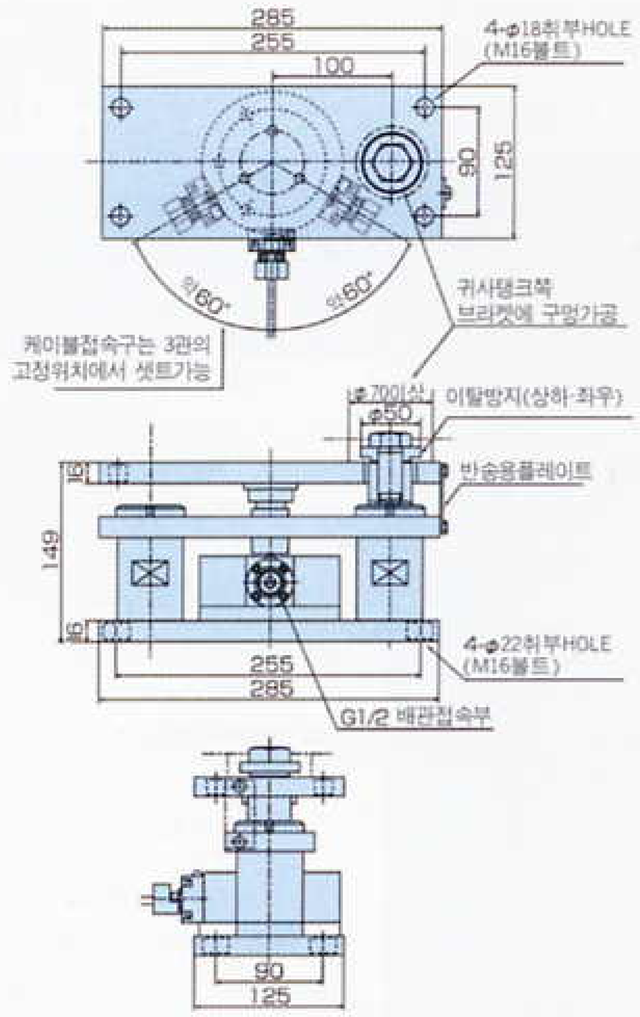
LU-BD-10T-EX