## LU-FD 시리즈

탱크 스케일, 호퍼 스케일 에 **최적**

이탈방지 기구:플레이트식

IP67

이탈방지(상하·좌우) 기구부착

LU-FD 시리즈는 흔들림이 많은 탱크 스케일이나 호퍼 스케일에 최적인 로드셀 유니트 입니다. 이탈방지(상하·좌우), 부유방지 구조로 되어 있고 별도의 고정 기구가 필요없기 때문에 설치 시 센터링도 간단합니다.

## LU-FD-EX 시리즈

탱크 스케일, 호퍼 스케일 에 **최적**

이탈방지 기구:플레이트식

IP67 방폭등급 Exd II BT4

이탈방지(상하·좌우) 기구부착

LU-FD-EX 시리즈는 LPG, 석유, 도료, 유기용제 등 가연성 물질을 충진/계량하는데 사용하는 계량기로서 내압 방폭형 디지털 로드셀 유니트 입니다. LU-FD 시리즈와 동일한 이탈방지, 부유방지 기능입니다.

### ■ LU-FD 시리즈 / LU-FD-EX 시리즈 사양 일람표

| 유니트 형식번호 (로드셀 형식번호) | | LU-FD-200L (CD1-200L) | LU-FD-300L (CD1-300L) | LU-FD-500L (CD1-500L) | LU-FD-1T (CD1-1T) | LU-FD-2T (CD1-2T) | LU-FD-3T (CD1-3T) | LU-FD-5T (CD1-5T) | LU-FD-10T (CD1-10T) |
|---|---|---|---|---|---|---|---|---|---|
| | | LU-FD-200L-EX (CD1-200L-EX) | LU-FD-300L-EX (CD1-300L-EX) | LU-FD-500L-EX (CD1-500L-EX) | LU-FD-1T-EX (CD1-1T-EX) | LU-FD-2T-EX (CD1-2T-EX) | LU-FD-3T-EX (CD1-3T-EX) | LU-FD-5T-EX (CD1-5T-EX) | LU-FD-10T-EX (CD1-10T-EX) |
| 정격용량(R.C) | | 200kg | 300kg | 500kg | 1t | 2t | 3t | 5t | 10t |
| 정격하중 출력 (R.O.) | | 600,000±300 (0.05%) 디지털 출력<br>중력가속도 9.797m/$S^2$ 지점(오사카)에서 정격용량(질량)을 부하로 교정하였기 때문에,<br>다른 지역에서 「질량계」로서 사용할 경우에는 사용지의 중력가속도에 의한 보정을 하여야 합니다.<br>(KS-C지시계를 이용할 경우에는 중력가속도 '보정' 프로그램을 설정하여 간단하게 보정할 수 있습니다.) | | | | | | | |
| 성능 | | **조합오차**(직선성, 히스테리시스 포함) 0.025% R.O.<br>**영점 발란스** ±1%R.O.<br>**온도보상범위** -10~50℃<br>**한계과부화** 200%R.C.<br>**반복성** 0.02%R.O.<br>**영점온도특성** 0.02%R.O./10℃<br>**허용온도범위** -20~70℃<br>**방진방수성능** IP67<br>**크리프 및 크리프 회복성** 0.025%Load/30min<br>**출력온도특성** 0.02%Load/10℃<br>**허용과부하** 150%R.C. | | | | | | | |
| 허용수평력(kN) | | 9.8 (1tf) | | | | | 24.5 (2.5tf) | | 49 (5tf) |
| 허용상향 하중(kN) | | 9.8 (1tf) | | | | | 24.5 (2.5tf) | | 49 (5tf) |
| 케이블 | | **길이** 5m, 선단방수커넥터 부착, 타단방수커넥터 부착<br>**배선색** 전원(+V)…적, 출력(+D)…녹, 출력(-D)…청, 그랜드(SG)…황 실드(FG)…흑 | | | | | | | |
| 전원전압 | | DC6V~8V±5% (안정화전원, 지시계 접속시는 DC8V) | | | | | | | |
| 신호출력 | | RS-485 | | | | | | | |
| 재질 | 유니트 | 스테인레스 | | | | | | | |
| | 로드셀 | 스테인레스 | | | | | | | |
| 제품질량(kg) | | 약 12.5 | | | | | 약 13 | | 약 17 |
| 방폭구조※1 | | 내압방폭구조 Exd II BT4 | | | | | | | |
| 기타 | | 이탈방지(상하, 좌우) 기구부착, 뢰 서지 킬러 표준장비 | | | | | | | |

※1: 방폭구조는 LU-FD-EX 시리즈만 해당됩니다.

## LU-FD시리즈 외형도

### LU-FD-200L. 300L. 500L. 1T. 2T. 3T. 5T

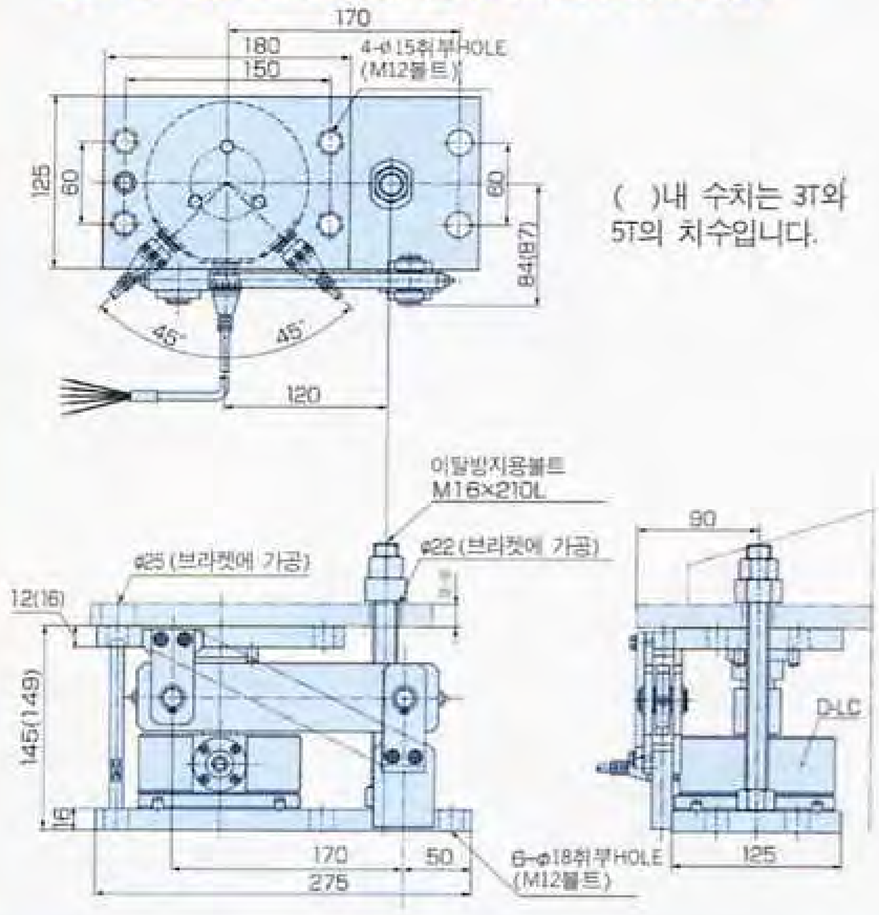


( )내 수치는 3T와
5T의 치수입니다.

### LU-FD-10T

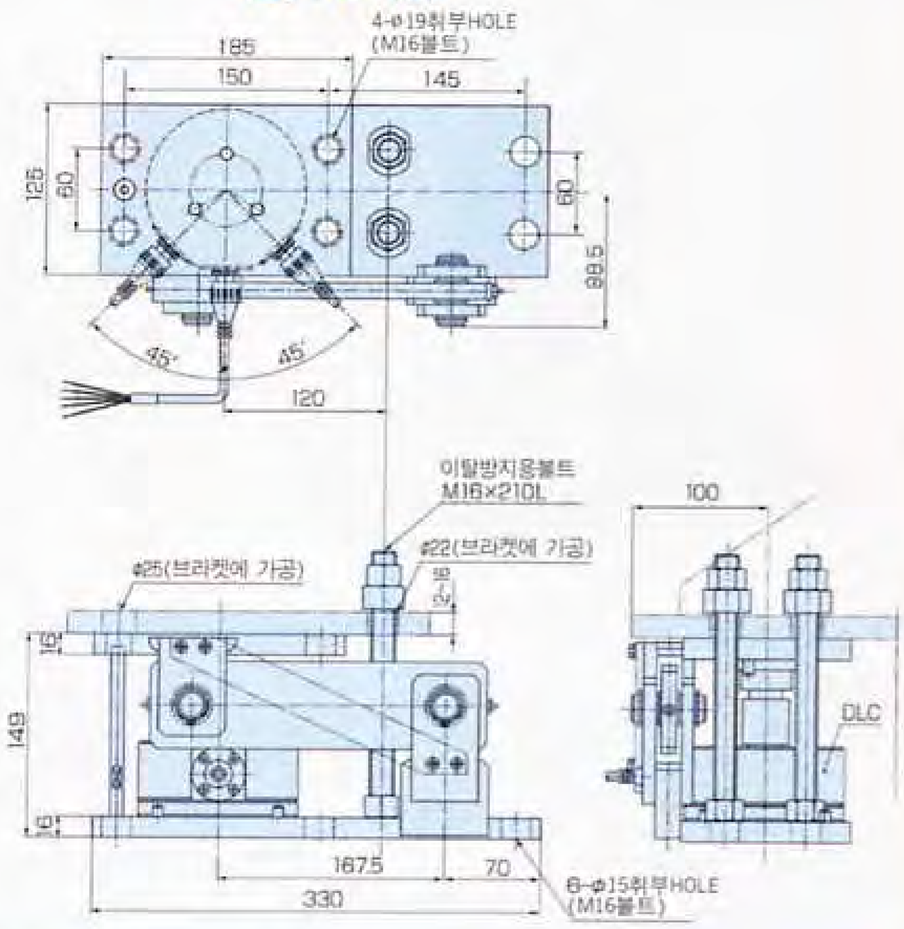


## LU-FD-EX시리즈 외형도

### LU-FD-200L-EX. 300L-EX. 500L-EX. 1T-EX. 2T-EX. 3T-EX. 5T-EX

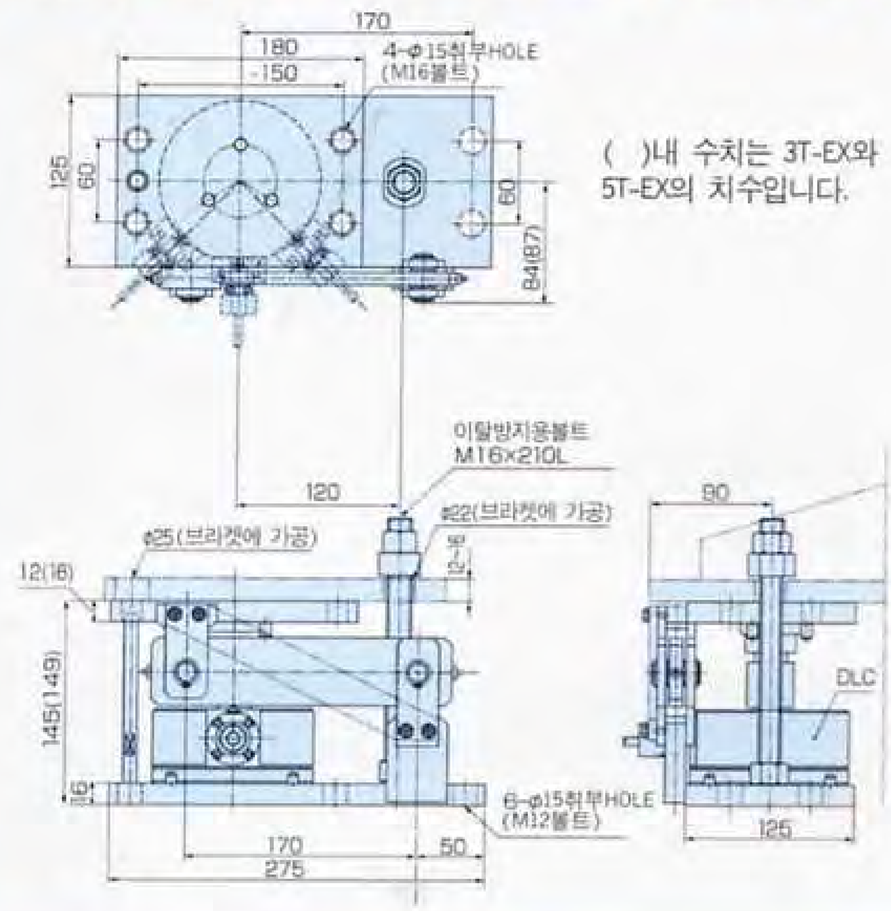


( )내 수치는 3T-EX와
5T-EX의 치수입니다.
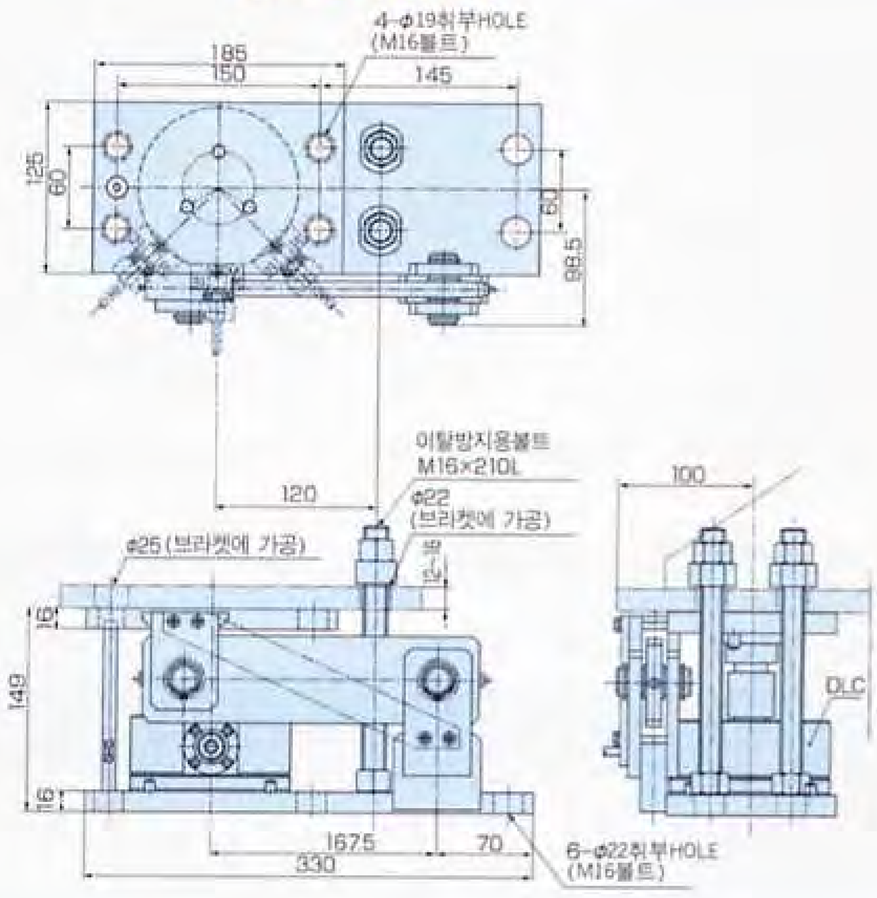
### LU-FD-10T-EX