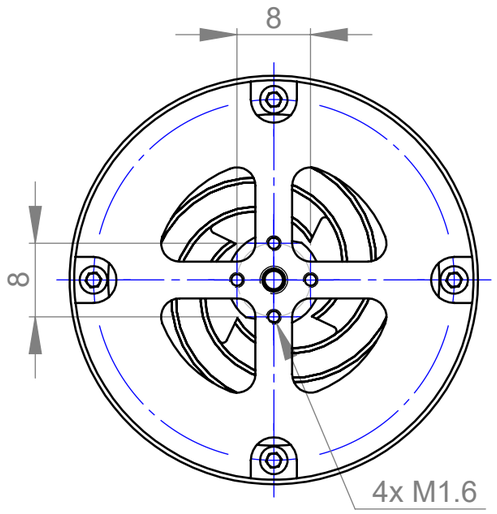

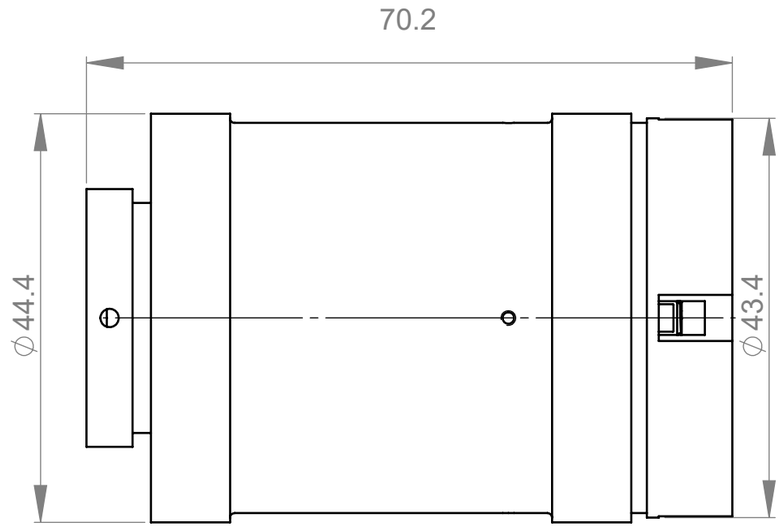

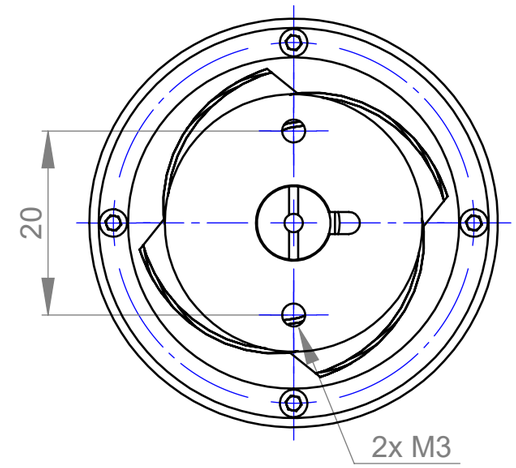

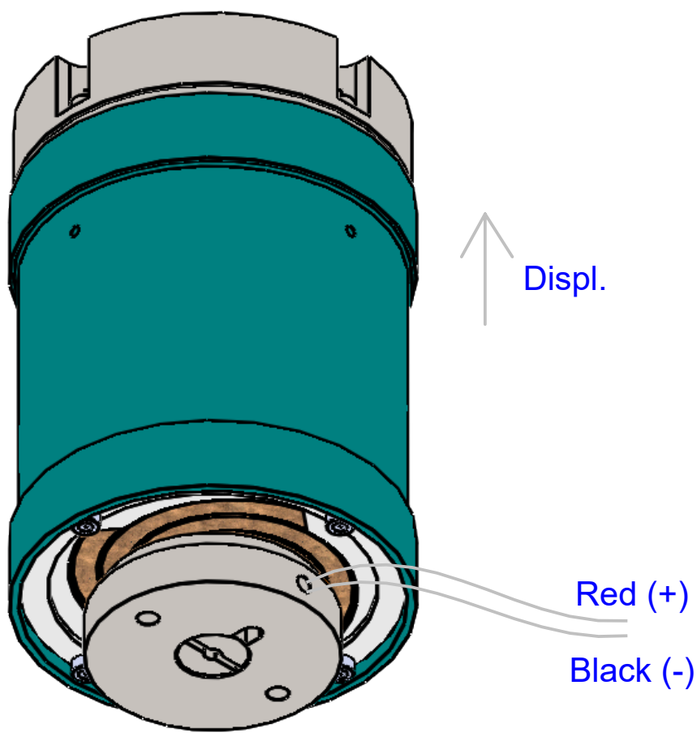

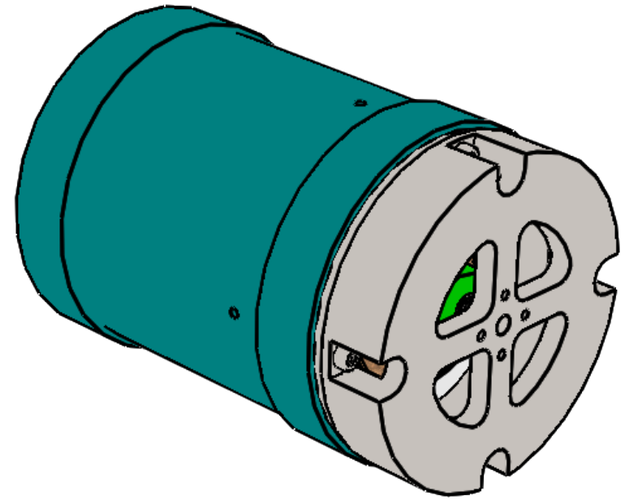

NOTES :

- Red Wire : Current Input (+)
- Black Wire : Current Output (-)
- Connections : Tinned bare wires
- Wires length : 30 cm

Matière : *Material* :	Norme matière : *Material standard* :	Masse (g) : *Weight (g)* : **537.67**
Réf. traitement / *Treatment ref.*	CEDRAT TECHNOLOGIES Innovation in Mechatronics 59 Chemin du Vieux Chêne 38246 MEYLAN Cedex FRANCE TEL. : 33 (0) 4 56 58 04 00	Ce document est la propriété de Cedrat TECHNOLOGIES. Il est strictement confidentiel et ne peut être reproduit, copié ou communiqué à des tiers sans l'autorisation écrite préalable de Cedrat TECHNOLOGIES. *This document is the property of Cedrat TECHNOLOGIES. It is strictly confidential and may not be reproduced, copied or communicated to any third party without the prior written consent of Cedrat TECHNOLOGIES.*
Réf. traitement surface / Surface tr*eatment ref.*		
Tolérances générales selon : *General tolerances according to* : Ra : Ebavurage/*Deburring* : Rayon raccord/*Radius curvature* :	MICA 20CS	Echelle / *Scale* 3:2
Auteur / *Drawn* CTA	Confidentialité / *Confidentiality*	Référence / *Reference* 020398-ICD-01
		Révision / *Revision* A+
		Etat du document / *Life cycle*
		Format *Size* A3
		Planche *Sheet* 1/1