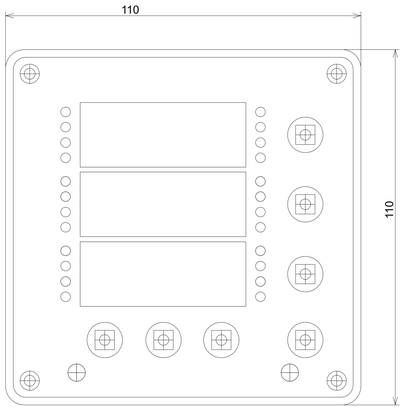
110
110

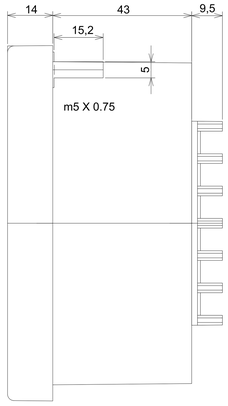
14
43
9,5
15,2
5
m5 X 0.75

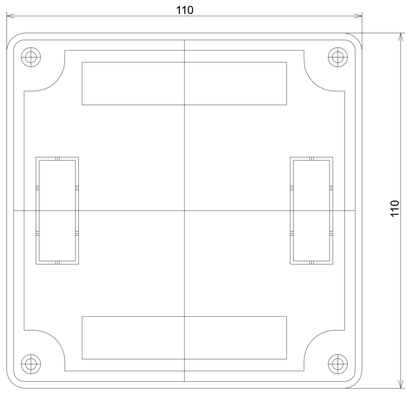
110
110

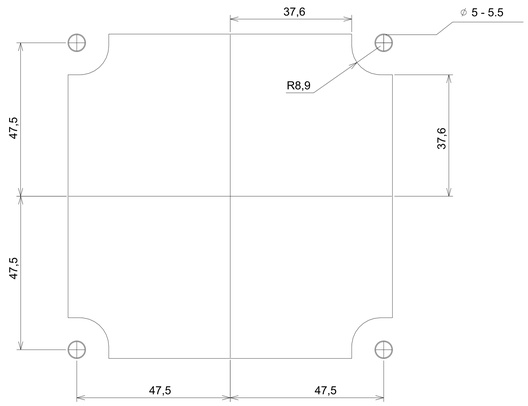
37,6
⌀ 5 - 5.5
R8,9
47,5
37,6
47,5
47,5
47,5

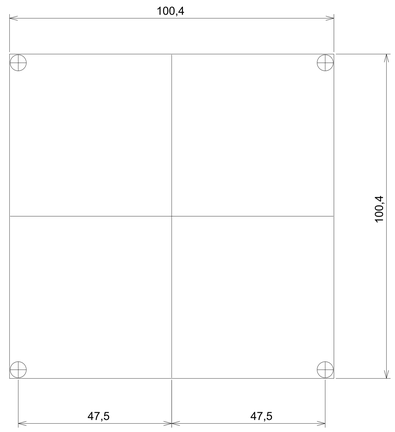
100,4
100,4
47,5
47,5

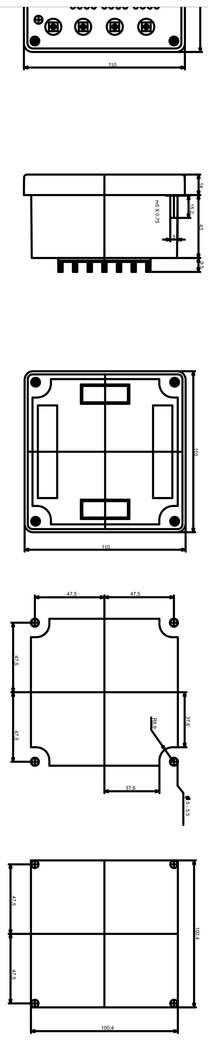
110
110
110
47.5
47.5
47.5
47.5
37.6
37.6
37.6
Ø5.5
100.4
100.4

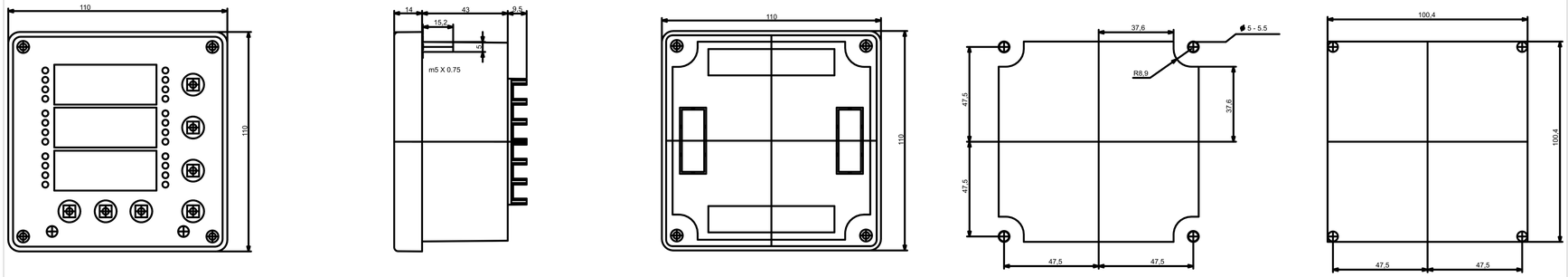
110
110
14
43
9,5
15,2
5
m5 X 0.75
110
110
37,6
ø 5 - 5,5
R8,9
47,5
37,6
47,5
47,5
47,5
100,4
100,4
47,5
47,5