S&T Dynamics
http://www.hisntd.com

■ 본 사 641-020. 경남 창원시 외동 853-5
TEL : (055)280-5000(대) / FAX : (055)283-2579

■ 서울 사무소 153-803. 서울시 금천구 가산동 371-36
TEL : (02)3279-5266(대) / FAX : (02)716-8724

■ 기계 영업팀 서울 TEL : (02)3279-5266 / FAX : (02)716-8724
창원 TEL : (055)280-5290~3 / FAX : (055)280-5299

■ 기계 C/S팀 서울 TEL : (02)3279-5280 / FAX : (02)716-8724
창원 TEL : (055)212-6310~4 / FAX : (055)282-5717

■ HEAD OFFICE 853-5 WOE-DONG, CHANGWON, GYEONGNAM 641-020 KOREA
TEL : +82-55-280-5000 / FAX : +82-55-283-2579

■ SEOUL OFFICE 371-36 GASAN-DONG, GEUMCHEON-GU, SEOUL 153-803 KOREA
TEL : +82-2-3279-5266 / FAX : +82-2-716-8724

■ OVERSEAS BUSINESS DIVISION
853-5 WOE-DONG, CHANGWON, GYEONGNAM 641-020 KOREA
TEL : +82-55-280-5902 / FAX : +82-55-280-5904
E-MAIL : machine@hisntd.com

본 Catalogue는 제품의 성능 개선을 위하여 예고없이 변경될 수 있습니다.
Specification subject without notice. Not responsible for misprints or typographical errors.

CE

ISO 9001
ISO 14001
OHSAS 18001
MGMT. SYS.
RVA C024
REGISTERED FIRM

www.hisntd.com

High Speed Precision
LATHES

S&T 중공업
S&T Dynamics Co.,Ltd

HIGH SPEED PRECISION LATHE

TIPL-410

기계적 특징 (DISTINCTIVE FEATURES)

- 테이퍼 롤러 베어링 채택으로 주축부 강성증대 및 절삭성 향상
- 이송축 육각봉 채용으로 회전토크 증대 및 안정성 확보
- Chip Box 전방배출로 작업공간 확보 및 이동 편리
- 사용자 편의 조작스위치 배치, 각종 레버 및 핸들의 고급화 채택
- Compact한 설계로 이미지 개선

- Spindle supported by taper roller bearing.
- Improved safety and increased torque due to hexagon bar at feeding.
- The work space security and movement are convenient chip box front exhaust passage.
- Each operation switch is positioned intensively.
- Compact design and upgraded image.

TIPL-5

기계적 특징 (DISTINCTIVE FEATURES)

- 주축은 초정밀 테이퍼 롤러 베어링 사용과 침탄열처리에 정밀 연삭된 각종 Gear류 적용
- Gap형 Bed설계로 대형 가공물 (Swing:Ø800)의 가공이 가능
- Disc brake 장착으로 제동시간 감소
- EOCR 채용으로 주축 MOTOR 보호기능채택

- The spindle uses super-precision taper roller bearing and each kinds of gear with precision grinding of carburizing heat treatment.
- It is possible to machine massive workpiece(SWING:Ø800) by GAP type bed design.
- It guarantees the working efficiency by reducing braking time due to Disc Brake installation.
- It is possible to protect for the spindle motor from damage with EOCR adoption.

구조적특징(Structural features)

주축(Spindle)

초정밀 데이퍼 롤러 베어링 사용과 침탄 열처리 및 정밀 연삭된 기어류는 강력고속 절삭 및 정밀가공이 가능.

Super-precision taper roller bearing and each kinds of gear machined with precision grinding of heat treatment makes it possible to do machining work with powerful high speed cutting and precision.

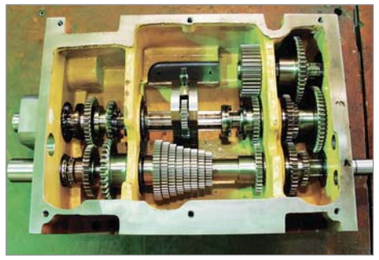

피이드 기어박스(Feed gear box)

8단 변속과 미리나사, 모듈나사, DP나사 등의 가공을 가능케하는 기어박스는 조작의 편의성으로 작업능률이 우수.

The feed gear box with smooth 8 step change and less noise makes it possible to machine metric screw, module screw, DP screw.

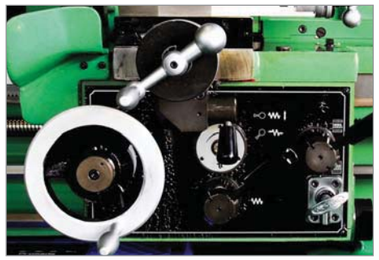

왕복대(Carriage)

왕복대 이송핸들과 각종 이송레바들은 조작성이 우수하여 작업 편의성이 향상.

Carriage feed handle and various kinds feed lever are easy to handle.

가공장면(Processing)

BED

GAP베드상의 최대스윙 800mm

Swing through GAP(Max.Ø800mm)

체인지기어(Change gear)

만능기어박스에 의한 다양한 나사가공이 가능하며 단순하고 조작이 간편함.

It is possible to machine various screws with multi purpose Gear box and also very simple to operate.

특별부속품 (Optional Accessories)

연동척(Scroll chuck)

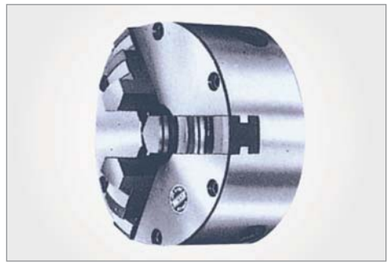

단동척(Independent chuck)

모방절삭장치(Copy cutting device)

고정방진구(Steady rest)

이동방진구(Follow rest)

면판(Face Plate)

회전센타(Live center)

다단식 스톱바(Multi stage stopper)

기계사양 (MACHINE SPECIFICATION)

구분 (ITEM)		단위 (UNIT)	TIPL-410	TIPL-5	
			1060	1550	2050
능력 (Capacity)	베드상의 스윙(Swing over bed)	mm	Ø410	Ø580	
	GAP상의 스윙(Swing over gap bed)	mm	-	Ø800	
	왕복대상의 스윙(Swing over carriage)	mm	Ø220	Ø350	
	양센타간 거리(Distance between centers)	mm	1060	1550	2050
	표준 바이트(Size bite holder)	mm	20×20	25×25	
주축대 (Spindle)	주축선단(Spindle nose)	KS standard	KS B4022-A-6	KS B4022-A-8	
	주축테이퍼(Spindle taper)	-	MT NO.6	MT NO.7	
	슬리브(Sleeve)	-	MT NO.4	MT NO.5	
	주축 회전수(Spindle speeds)	rpm	60~1500	18~1350	
	주축 관통경(Spindle bore diameter)	mm	Ø58	Ø78	
베드 (Bed)	길이(Length)	mm	1960	2810	3310
	폭(Width)	mm	300	400	
	높이(Height)	mm	295	335	
	횡이동량(Cross travel)	mm	260	300	
	공구대이동량(Tool post travel)	mm	130	150	
심압대 (Tail Stock)	축직경(Diameter)	mm	55	75	
	테이퍼(Taper)	-	MT NO.4	MT NO.5	
	이동량(스핀들)(Spindle travel)	mm	150	150	
	편심량(좌우)(Eccentricity)	mm	±11	±8	
이송 (Feed)	종이송속도(32종)(Longitudinal 32steps)	mm/rev	0.039~0.541	0.049~0.691	
	횡이송속도(32종)(Cross 32steps)	mm/rev	0.019~0.271	0.022~0.314	
	미리나사피치(21종)(Metric thread 21steps)	mm/p	0.5~7	←	
	모듈나사(21종)(Module thread 21steps)	mm/π	0.5~7	←	
	인치나사(32종)(Inch thread 32steps)	θ/in	4~56	←	
	D.P나사(32종)(D.P thread 32steps)	π/in	4~56	←	
	어미나사(Lead screw)	Ø×P(mm)	32×6	36×6	
	설치면적(Floor space)	mm	865×2305	910×3700	910×4200
	정미중량(Machine weight)	kg	1500	2850	3100
	전동기(Motor)	kW/P	3.7/4	7.5/4	
	전원(Power supply)	V	220/380	220/380	

TIPL-410 기계외형도 (MACHINE DIMENSION)

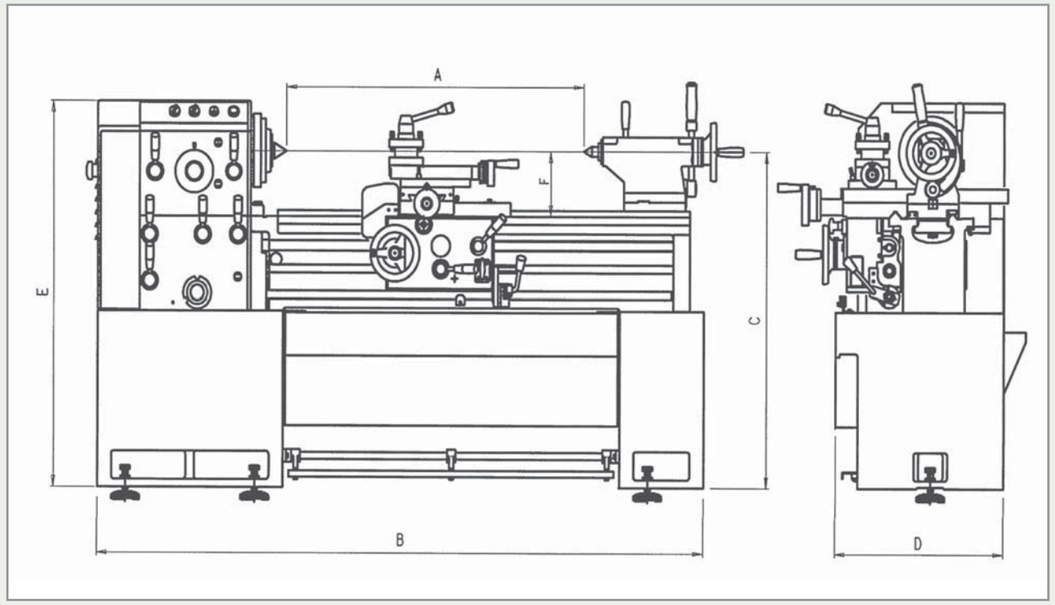

기종		A	B	C	D	E	F
TIPL-410	Ø410×1060	1060	2160	1055	600	1210	205
TIPL-5	Ø580×1550G	1550	3085	1075	695	1285	290
	Ø580×2050G	2050	3585	1075	695	1285	290

표준부속품 (STANDARD ACCESSORIES)

품명	TIPL-410	TIPL-5
연동척(3조)(3-Jaw scroll chuck)	9"	12"
초경센터(Cemented carbide tip center)	MT NO.4	MT NO.5
절삭유장치(Coolant unit)	○	○
작업등(Work light)	○	○
표준공구 및 공구박스(Tool & tool box)	○	○
센타슬리브(Center sleeve)	MT NO.4	MT NO.5

특별부속품 (OPTIONAL ACCESSORIES)

품명	TIPL-410	TIPL-5
단동척(4조)(4-Jaw independent chuck)	8",10"	12",14"
고정/이동 방진구(Steady / Follow rest)	○	○
면판(Face plate)	○	○
회전센타(Live center)	MT NO.4	MT NO.5
스톱바(다단식)(Stopper (Multistage))	○	○
유압모방절삭장치(Hydraulic copying device)	○	○
트렌스 포머(380/440V)(Transformer)	○	○