# KYUNG WON DOUBLE SUCTION VOLUTE PUMP

## 외형 치수도 / 형식번호 150-250 ~ 400-540 / Out Line Dimenions / Model No150-250 /~400-540

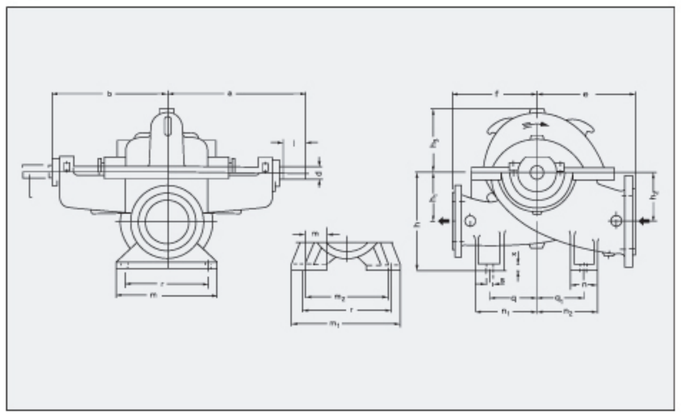

단위 : mm / Unit(mm)

| 형식번호 | 구경 흡입 | 구경 토출 | 펌프치수 a | b | e | f | h | h1 | h2 | h3 | 형식번호 | 밸치수 m | m1 | m2 | n | n1 | n2 | q | q1 | r | r1 | s | x | 축치수 gh6 | l |
|---|---|---|---|---|---|---|---|---|---|---|---|---|---|---|---|---|---|---|---|---|---|---|---|---|---|
| 150-280 | 200 | 150 | 510 | 410 | 350 | 350 | 400 | 200 | 200 | 245 | 150-280 | - | 360 | - | 90 | 250 | 250 | 205 | 205 | 310 | - | 22 | 18 | 40 | 100 |
| 150-310 | 200 | 150 | 510 | 410 | 375 | 375 | 400 | 200 | 200 | 260 | 150-310 | - | 360 | - | 90 | 250 | 250 | 205 | 205 | 310 | - | 22 | 18 | 40 | 100 |
| 150-340 | 200 | 150 | 510 | 410 | 400 | 400 | 400 | 200 | 200 | 265 | 150-340 | - | 360 | - | 90 | 250 | 250 | 205 | 205 | 310 | - | 22 | 18 | 40 | 100 |
| 150-400 | 200 | 150 | 510 | 410 | 400 | 400 | 400 | 200 | 200 | 280 | 150-400 | - | 360 | - | 90 | 250 | 250 | 205 | 205 | 310 | - | 22 | 18 | 40 | 100 |
| 150-430 | 200 | 150 | 465 | 380 | 400 | 400 | 350 | 200 | 200 | 280 | 150-430 | - | 300 | - | 100 | 300 | 300 | 250 | 250 | 250 | - | 22 | 18 | 35 | 85 |
| 200-340 | 250 | 200 | 560 | 450 | 400 | 400 | 450 | 240 | 240 | 300 | 200-340 | - | 420 | - | 100 | 300 | 300 | 250 | 250 | 370 | - | 22 | 22 | 50 | 110 |
| 200-400 | 250 | 200 | 560 | 450 | 450 | 450 | 450 | 240 | 240 | 300 | 200-400 | - | 420 | - | 100 | 300 | 300 | 250 | 250 | 370 | - | 22 | 22 | 50 | 110 |
| 250-340 | 300 | 250 | 655 | 530 | 500 | 500 | 550 | 300 | 300 | 350 | 250-340 | - | 450 | - | 100 | 325 | 325 | 275 | 275 | 400 | - | 26 | 24 | 60 | 125 |
| 250-400 | 300 | 250 | 655 | 530 | 550 | 550 | 550 | 300 | 300 | 500 | 250-400 | - | 450 | - | 100 | 325 | 325 | 275 | 275 | 400 | - | 26 | 24 | 60 | 125 |
| 300-340 | 350 | 300 | 720 | 575 | 650 | 500 | 640 | 330 | 330 | 400 | 300-340 | - | 680 | 540 | 180 | 350 | 350 | 260 | 360 | 580 | 440 | 33 | 30 | 70 | 145 |
| 300-400 | 350 | 300 | 720 | 575 | 550 | 650 | 600 | 325 | 325 | 385 | 300-400 | - | 740 | 560 | 200 | 450 | 370 | 350 | 270 | 620 | 440 | 26 | 30 | 70 | 145 |
| 350-500 | 400 | 350 | 910 | 710 | 680 | 620 | 730 | 415 | 415 | 470 | 350-500 | - | 830 | 570 | 210 | 490 | 550 | 385 | 445 | 710 | 450 | 33 | 30 | 95 | 190 |
| 400-390 | 500 | 400 | 860 | 680 | 680 | 460 | 730 | 370 | 370 | 450 | 400-390 | - | 900 | 600 | 180 | 320 | 420 | 230 | 330 | 800 | 500 | 33 | 30 | 65 | 160 |
| 400-440 | 500 | 400 | 905 | 900 | 700 | 650 | 750 | 390 | 390 | 460 | 400-440 | - | 900 | 600 | 180 | 480 | 480 | 390 | 390 | 800 | 500 | 33 | 30 | 75 | 180 |
| 400-480 | 500 | 400 | 905 | 750 | 750 | 600 | 770 | 480 | 430 | 520 | 400-480 | - | 950 | 700 | 250 | 475 | 575 | 350 | 450 | 750 | 500 | 38 | 35 | 75 | 180 |
| 400-540 | 500 | 400 | 940 | 720 | 750 | 700 | 820 | 460 | 400 | 500 | 400-540 | - | 950 | 700 | 250 | 550 | 600 | 425 | 475 | 800 | 450 | 33 | 35 | 85 | 200 |

w w w . k w p u m p . c o m

## 주요생산 품목

1. Non-Metallic Pump (FRP, PP, PVDF, PTFE, ETFE, PFA)
   - EPC : 수지몰딩 펌프 (Engineering Plastic Moulding Pump)
   - EPS : 수지솔리드 펌프 (Engineering Plastic Solid Pump)
   - KMNP : 수지마그네틱 펌프 (Magnetic Non-Metallic Pump)
   - EFV : FRP 입형 펌프 (FRP Vertical Pump)
   - EFS : FRP 펌프 (FRP Pump)
2. Metallic Pump (SSC13 • 14 • 16, A-20, HAS-B • C, TI)
   - KAP : 프로세스 원심펌프 (Ansi Process Pump)
   - HC : 수평원심 펌프 (Horizontal Centrifugal Pump)
   - KVT : 입형오수 펌프 (Vertical Pump)
   - KSF : 자흡식 펌프 (Self-Priming Pump)
   - KWM : 워먼 펌프 (Warman Pump)
   - KMAP : 금속마그네틱 펌프 (Magnetic Metallic Pump)
   - KGP : 로터리 기어 펌프 (Rotary Gear Pump)
   - KMGP : 로터리 기어 마그네틱 펌프 (Rotary Gear Magnetic Pump)
   - KSC : 스크류 펌프 (Screw Pump)
   - KWD : 양흡입 펌프 (Double Suction Volute Pump)
   - KVS : 입축 사류 펌프 (Vertical Mixed Flow Pump)

경원내산펌프
KYUNG WON ACID-PROOF PUMP
본사·공장 : 경기도 화성시 팔탄면 구장리 113-17번지 (우:445-911)
Paltan-myun Gujang-ri 113-17, Hwa sung-city, Kyung gi-do
TEL : (031) 359-9393(代), (031) 359-9365 FAX : (031) 359-9355
Http://www.kwpump.com E-mail : kwp9995@hanmail.net

CAT. NO. KWD - 07.04

경원내산펌프

# Kyungwon Double Suction Volute Pump KWD

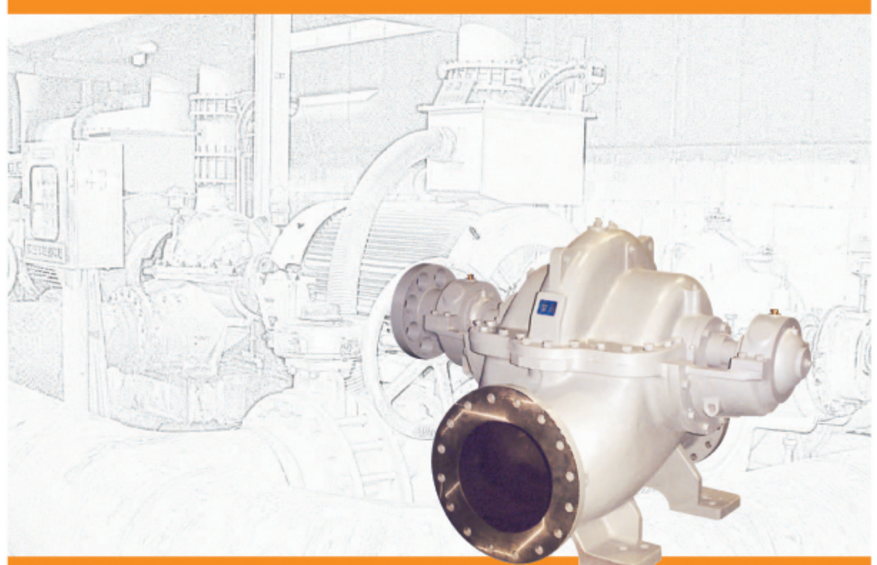

KYUNG WON ACID-PROOF PUMP

# 양흡입 볼류트 케이싱원심펌프

*Double suction*
*volute casing centrifugal pumps*

## 용도 / Applications

- 일반 산업용 (General Industry)
- 상수도 (Water Works), 관계수로용 (Irreigation), 건축설비용 (Building)
- 소화 설비용 (Fire-fighting)
- 파이프라인 스테이션, 탱크장, 발전소 등에서 순환, 보조수, 배수, 급수 용도로 사용된다.
  (Pipeline Stations · tank installations · power plants · distillation plants)

## 특징 / Features

- 배수분해가 필요없는 간편한 유지 보수를 위한 상하분할형
  (Axial split casing construction for easy maintenance without aisturbing piping)
- 넓은 사용 영역에 걸쳐 효율이 높고 운전이 정숙하며 고장이 적다.
  (Good efficiency · Smooth operation and trouble free operation throughout a wide range of hydraulic coverage)
- 동평형 및 수력 평형된 임페러
  (Dynamically and hydraulically balanced impeller)
- 주축의 베어링간 거리를 짧게하여 휨을 적게한다.
  (Short bearing span minimizes deflection)
- 부품의 정밀 가공
  (Precision machining of parts)

KYUNG WON DOUBLE SUCTION VOLUTE PUMP

## 조립 단면도 / Sectional Drawing

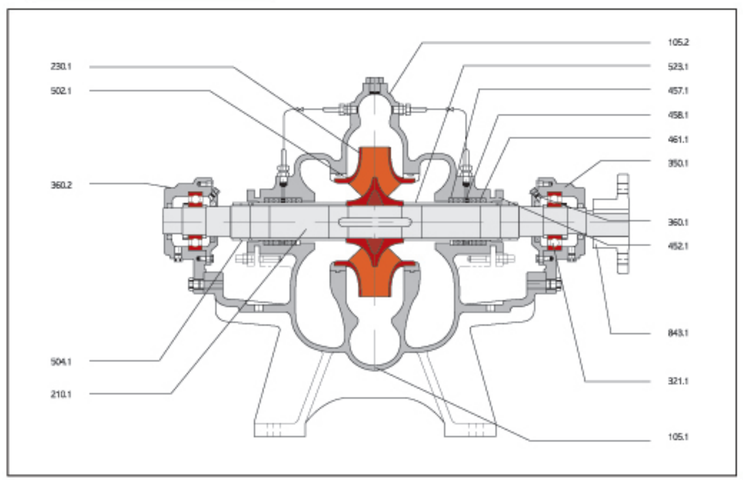


| NO. | NAME | MATERIAL | | | | | | | | | | Q'ty |
|---|---|---|---|---|---|---|---|---|---|---|---|---|
| | | CLASS1 | CLASS2 | CLASS3 | CLASS4 | CLASS5 | CLASS6 | CLASS7 | CLASS8 | CLASS9 | CLASS10 | |
| 105.1 | LOWER CASING | GC200 | | | | | BC6 | SSC13 | SSC14 | SSC16 | GCD45 | 1 |
| 105.2 | UPPER CASING | | | | | | | | | | | |
| 210.1 | SHAFT | SM 45C | | | STS 304 | | | | STS316 | STS316L | STS304 | 1 |
| 230.1 | IMPELLER | GC200 | BC6 | SSC13 | BC6 | SSC13 | BC6 | SSC13 | SSC14 | SSC16 | SSC13 | 1 |
| 321.1 | BALL BEARING | STB2 | | | | | | | | | | 2 |
| 350.1 | BEARING HOUSING | GC200 | | | | | | | | | | 2 |
| 360.1 | BEARING COVER | GC200 | | | | | | | | | | 1 |
| 360.2 | BEARING COVER | GC200 | | | | | | | | | | 1 |
| 452.1 | PARKING GLAND | GC200 | | | | | BC6 | SSC13 | SSC14 | SSC16 | GC200 | 2 |
| 457.1 | PARKING BUSH | BC6 | | | | | | SSC13 | SSC14 | SSC16 | BC6 | 2 |
| 458.1 | LANTERN RING | BC6 | | | | | | SSC13 | SSC14 | SSC16 | BC6 | 2 |
| 461.1 | PARKING | NON METALLIC | | | | | | | | | | 2 |
| *433.1 | MECHANICAL SEAL | | | | | | | | | | | 2 |
| *471.1 | SEAL COVER | STS 304 | | | | | | | STS316 | STS316L | STS304 | 2 |
| 502.1 | CASING WEAR RING | BC6 | | SSC13 | BC6 | SSC13 | BC6 | SSC13 | SSC14 | SSC16 | SSC13 | 2 |
| 504.1 | SPACER RING | SM45C | | | | | | | | | | 1 |
| 523.1 | SLEEVE | BC6 | | | SSC13 | | | | SSC14 | SSC16 | SSC13 | 2 |
| 843.1 | COUPLING | GC200 | | | | | | | | | | 1 |

* : OPTION

KYUNG WON DOUBLE SUCTION VOLUTE PUMP

## 선정도/Selection Chart

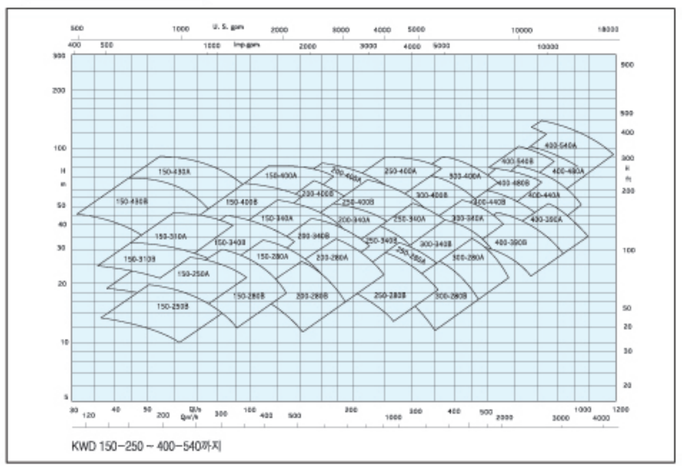


## 표준사양 / Standard Spectifie

| | |
|---|---|
| 유량(Capacity) | 150 ~ 4,000m³/H |
| 양정(Head) | 18 ~ 140m |
| 온도(Temperature) | Max 90℃ |
| 구경(Size) | 150 ~ 400mm |
| 회전방향(Rotation) | 시계방향(CW) 또는 반시계방향(CCW) |

## 호 칭 / Symbole

KWD 250-400 A

형 식(Pump Model)
포출구경(mm)(Discharge Flange)
회전차외경(mm)(Impeller Outer Diameter)
회 전 차 형 식(Impeller Type)