12,17,20,25,32TS

Tail Stock (Manual Type)

테일 스톡 (메뉴얼 타입)

제품 특징

주축의 센터를 지지하는 역할, 클램프레버 좌 · 우 양쪽 이동 가능

Application / Customer's Benefit

Center of Main Axis support, Usable Clamp Lever for Both side

Model No.

17 TS

- 타입 / TYPE : TS –Series / Tail Stock
- Apply Model / S–170

12TS

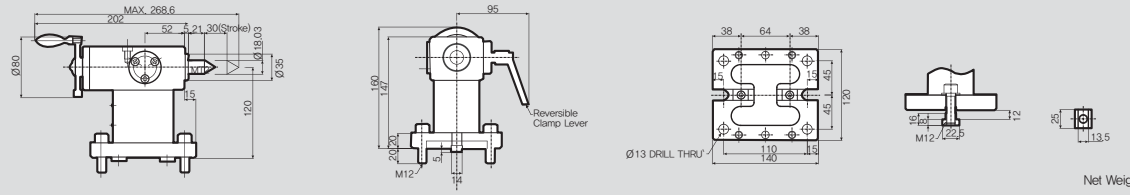

Net Weight(kg) : 9

17TS

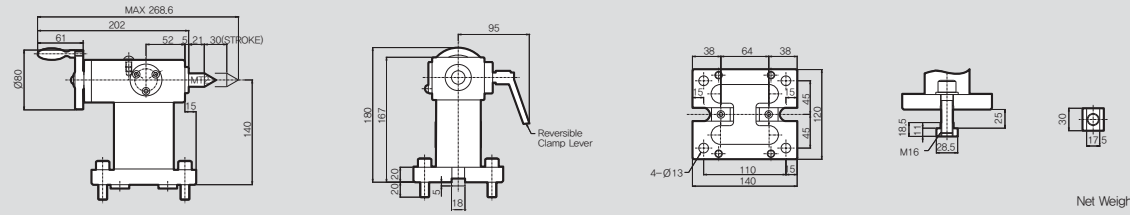

Net Weight(kg) : 10

20TS

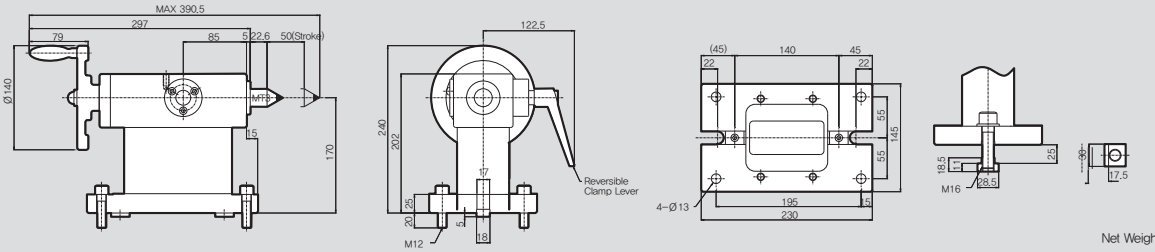

Net Weight(kg) : 19

25TS

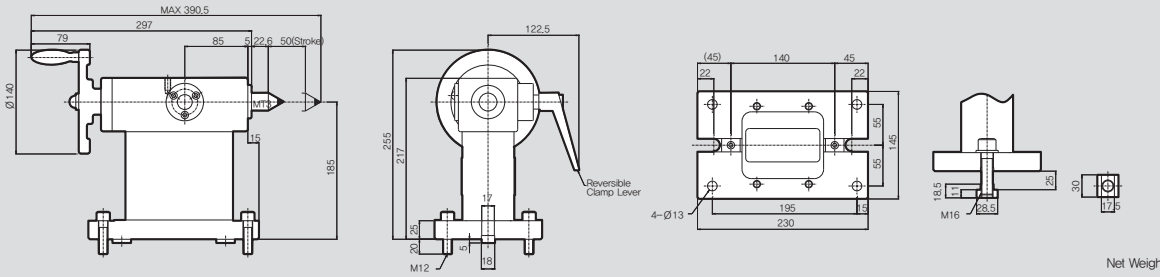

Net Weight(kg) : 20

32TS

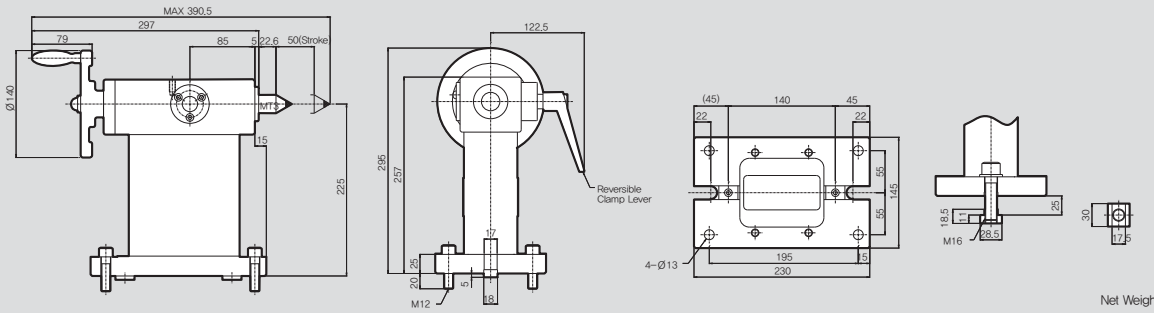

Net Weight(kg) : 21

43,51,65TS

Tail Stock (Manual Type)

테일 스톡 (메뉴얼 타입)

제품 특징

주축의 센터를 지지하는 역할, 클램프레버 좌 · 우 양쪽 이동 가능

Application / Customer's Benefit

Center of Main Axis support, Usable Clamp Lever for Both side

Model No.

43 TS

- 타입 / TYPE : TS –Series / Tail Stock
- Apply Model / S–430

43TS

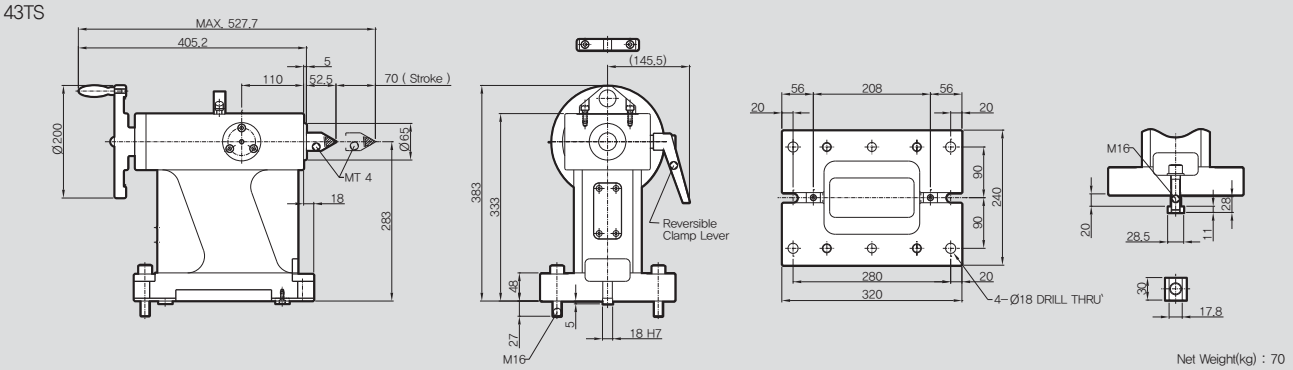

Net Weight(kg) : 70

51TS

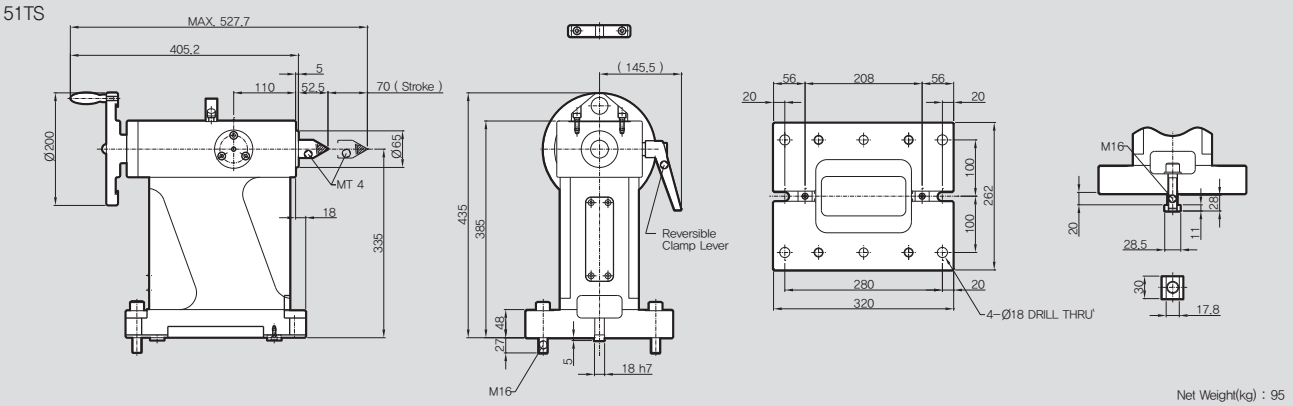

Net Weight(kg) : 95

65TS

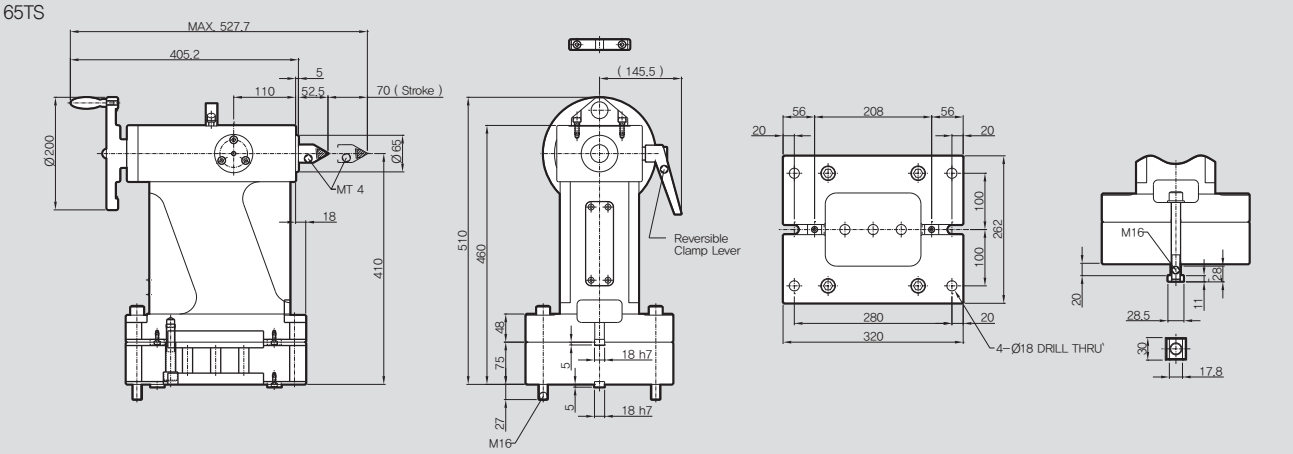

Net Weight(kg) : 135