CHECK VALVE(P,T PORT) MC-02 *

MC-02P(T)

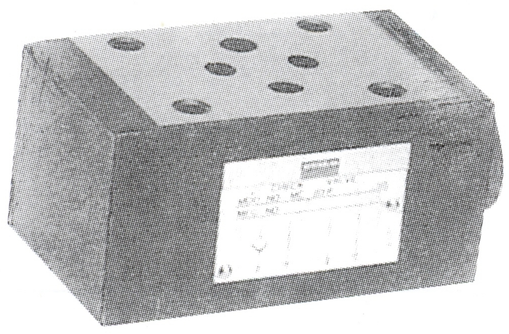

JIS기호

MC-02P

MC-02T

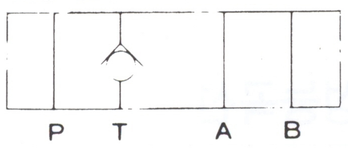

▣ 형식기호설명

MC – 02 ※-※ – 50

- design번호
- cracking 압력(사양표참조)
- 제어port
  - P : P port
  - T : T port
- 기본형식
- 규격 : 02:¼

▣ 성능곡선

점도:32cSt

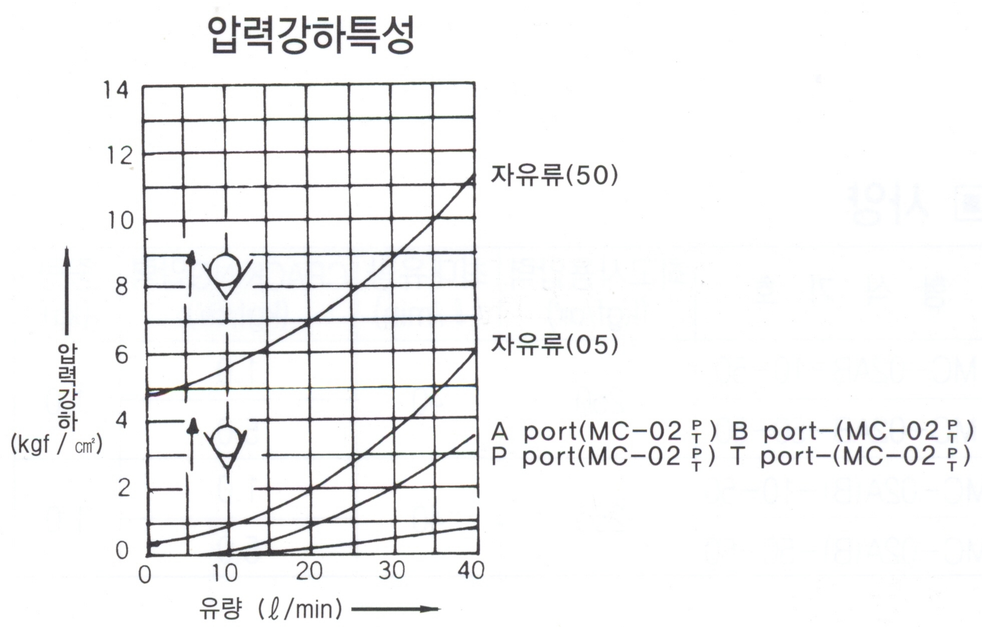

▣ 사양

형 식 기 호	최고사용압력 (kgf/㎠)	최대유량 (ℓ/min)	CRACKING압력 (kgf/㎠)	중량 (kg)
MC-02※-05-50	250	40	0.5	1.0
MC-02※-50-50			5.0	

▣ 외형치수도

MC-02P

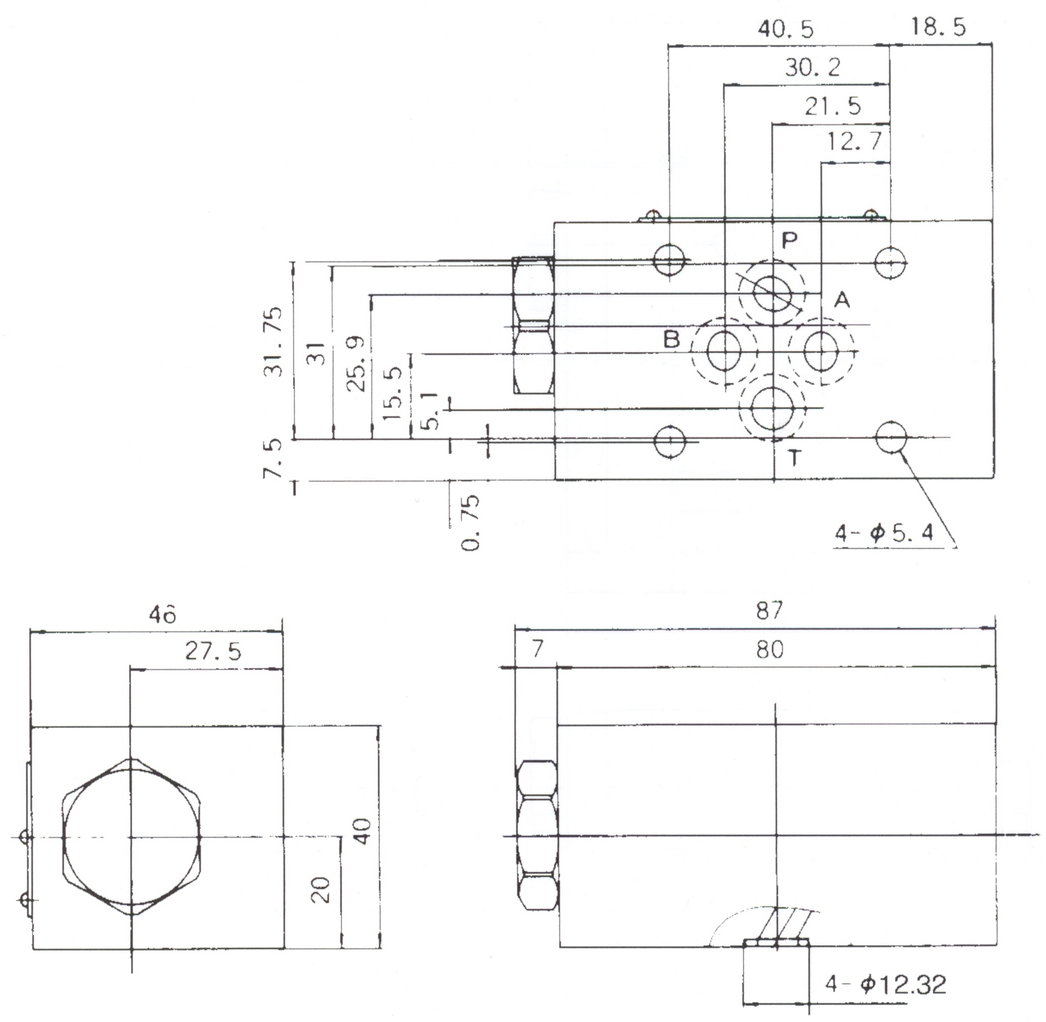

F